DATI IDENTIFICAZIONE MACCHINA	
Nome quadro	OCT1500/1800EVO LIM.CAR.
Sigla quadro	
Numero disegno	0.467.179 OCT1500EVO 0.467.180 OCT1800EVO
Committente	
Numero commessa	
Impianto	
Tipo versione	
Data prima emissione	05/06/2010
Data aggiornamento	-
File disegno	

DATI TECNICI MACCHINA	
Potenza nominale	400W (circa) @ 12Vdc, 3kW @ 230Vac
Tipo di alimentazione	CC
Tensione di linea	12Vdc (alcuni modelli 24Vdc)
Corrente nominale	230Vac
Tensione ausiliaria CA	
Tensione ausiliaria CC	
Frequenza di rete	50Hz (230Vac)
Tensione di prova	
Macchina tipo	
Modello	
Velocità macchina	
Logica	

COLORE FILI	
Circuito di potenza (CA/CC)	NERO
Circuto ausiliario (CA/CC)	BIANCO
Neutro	BLU
PE	GIALLO/VERDE

SEZIONE FILI	
Potenza in CA e CC	NERO
Ausiliari	BIANCO
Di misura	BLU

Pagina:	Pagina succ.:	Pagine tot.:
A	B	80

A termini di legge ci riserviamo la proprietà di questo documento, con divieto di riprodurlo, di consegnarlo o renderlo comunque noto a ditte concorrenti o a terzi senza nostra autorizzazione scritta.

INDICE / INDEX

Codice Principale	Ubicazione	Oggetto	Da pagina a pagina		Indice di rivisione
		LAYOUT IMPIANTO ELETTRICO	1		
		LAYOUT SCATOLA DI GIUNZIONE COLONNA	2	3	
		SCHEMA ELETTRICO	4	6	
		LAYOUT SCATOLA DI GIUNZIONE COLONNA MORSETTIERA	7		
		MULTICAVI SCATOLA GIUNZIONE COLONNA	8	11	
		LAYOUT UNITA' DI CONTROLLO	12		
		CONN: CN14-CN15-CN16 LAYOUT CONN. UNITA' DI CONTROLLO	13		
		CONN: CN8 LAYOUT CONN. UNITA' DI CONTROLLO	14		
		CONN: CN9 LAYOUT CONN. UNITA' DI CONTROLLO	15		
		CONN: CN10 LAYOUT CONN. UNITA' DI CONTROLLO	16		
		CONN: CN1 LAYOUT CONN. UNITA' DI CONTROLLO	17		
		CONN: CN2 LAYOUT CONN. UNITA' DI CONTROLLO	18		

INDICE / INDEX

Codice Principale	Ubicazione	Oggetto	Da pagina a pagina		Indice di rivisione
		CONN: CN3 LAYOUT CONN. UNITA' DI CONTROLLO	19		
		CONN: CN4 LAYOUT CONN. UNITA' DI CONTROLLO	20		
		SPINA VOLANTE 42 POLI FEMMINA UNITA' DI CONTROLLO	21		
		SPINA 42 POLI VOLANTE MASCHIO UNITA' DI CONTROLLO	22		
		MULTICAVI SPINA 42 POLI VOLANTE MASCHIO UNITA' DI CONTROLLO	23		
		LAYOUT FINECORSA GIRI	24		
		SATZIONE BASE FILO/RADIOCOMANDO	25	26	
		PULSANTIERA TELAIO	27		
		CARICA BATTERIA 220 VAC	28	30	
		PULSANTIERA CESTO	31		
		LAYOUT I/O REMOTO CESTO	32		
		LAYOUT CONNETTORE I/O	33	34	

INDICE / INDEX

Codice Principale	Ubicazione	Oggetto	Da pagina a pagina		Indice di rivisione
		LAYOUT CONNETTORE I/O COLLEGAMENTO CELLA DI CARICO A DOPPIO PONTE	35		
		LAYOUT CONNETTORE I/O	36		
		SPINA 42 POLI I/O REMOTO CESTO	37		
		MULTICAVI I/O REMOTO CESTO	38	39	
			40	43	
		IMPIANTO AUTOMOTIVE OCT1500/1800EVO SCHEMA COLL. BATTERIA/TELAIO/STACCABATTERIA/MOTORE PRODUZIONE INTERNA	44		
		4.245.NNN CAVO 35MMQ NERO: POLO NEG.->MASSA TELAIO PRODUZIONE INTERNA	45		
		4.245.XXX CAVO 35MMQ ROSSO: POLO POS.->STACCABATTERIA PRODUZIONE INTERNA	46		
		4.245.YYY CAVO 35MMQ ROSSO: STACCABATTERIA->MOTORE ENDOTERM. PRODUZIONE INTERNA	47		
		OCTOPUSSY1500EVO CAVI COSTAMPATI	48		
		DISTINTE CAVI OCT1500EVO CAVI COSTAMPATI	49		
		DISTINTE CAVI OCT1800EVO CAVI COSTAMPATI	50		

INDICE / INDEX

Codice Principale	Ubicazione	Oggetto	Da pagina a pagina		Indice di rivisione
		DISTINTE CAVI COSTAMPATI	51		
		SIMBOLI CAVI COSTAMPATI	52		
		LAYOUT MODIFICATO CAVI COSTAMPATI	53		
		UBICAZIONE CAVI PRINCIPALI	54		
		4.245.160 CAVO 3.5m M12 FEMMINA-LIBERO	55		
		4.245.167 CONN- MIL 7p MASCHIO PASSAPARETE-PULSANTIERA GIA' PRESENTE IN SN2010C	56		
		4.245.213 MODIFICATO TABELLA FC CONN. DEUTSCH12p RACCOLTA SEGN. STABILIZZATORE	57		
		4.245.214 MODIFICATO LUNGHEZZA SEGNALI HARDWIRED-PULS. COLONNA	58		
		4.245.215 MODIFICATO LUNGHEZZA CAN 0.7m M12-LIBERO-PULS. COLONNA	59		
		4.245.218 CONN.MIL 4p FEM-LIBERO 15m LINEA 230V	60		
		4.245.221 MODIFICATO TABELLA CONN. MIL 17p SEGNALI HARD-WIRED/BUS PER CESTO	61		
		4.245.222 CONN.MIL 4p MAS-LIBERO 15m LINEA 230V	62		

INDICE / INDEX

Codice Principale	Ubicazione	Oggetto	Da pagina a pagina		Indice di rivisione
		4.245.225 CONN. MIL 17p 12.5m SEGNALI CESTO-COLONNA SOLO PER KIT OCT1500EVO	63		
		4.245.226 TOGLIERE DALLA DISTINTA CAN M12 MAS-LIBERO 0.90m	64		
		4.245.228 CONN. MIL 17p 14.5m SEGNALI CESTO-COLONNA SOLO PER KIT OCT1800EVO	65		
		4.245.233 CONN. DEUTSCH 12p PER EV CARRO	66		
		4.245.278 FILOCMD: PROLUNGA A SPIRALE 4.2m CESTO	67		
		4.245.280 FILOCOMANDO: CORDA USCITA PULS. SU CESTO	68		
		4.245.306 CAVO ELETTROVALVOLE	69		
		4.245.313 CONN- MIL 17p MASCHIO PASSAPARETE-PULSANTIERA CESTO	70		
		4.245.314 CONN- MIL 17p FEMMINA PASSAPARETE-CASS.DERIVAZ.	71		
		4.245.315 CONN- MIL 7p MASCHIO PASSAPARETE-CONSOLLE IMET	72		
		CAVO RILEVA MANOVRE 4X0.34 FORNITURA COMPLETA TECNOSERVICE	73		

*******	*******		Data :	-		Descrizione:	Cliente:			N° DISEGNO:	
*******	*******		Diseg.:	-			Progetto:			-	
*******	*******		Progetto:	-			File disegno:		Pagina:	Pagina suc.	Pagine Tot.:
MODIFICA	DATA	FIRME	Visto:	-			Matricola:	-	F	1	80

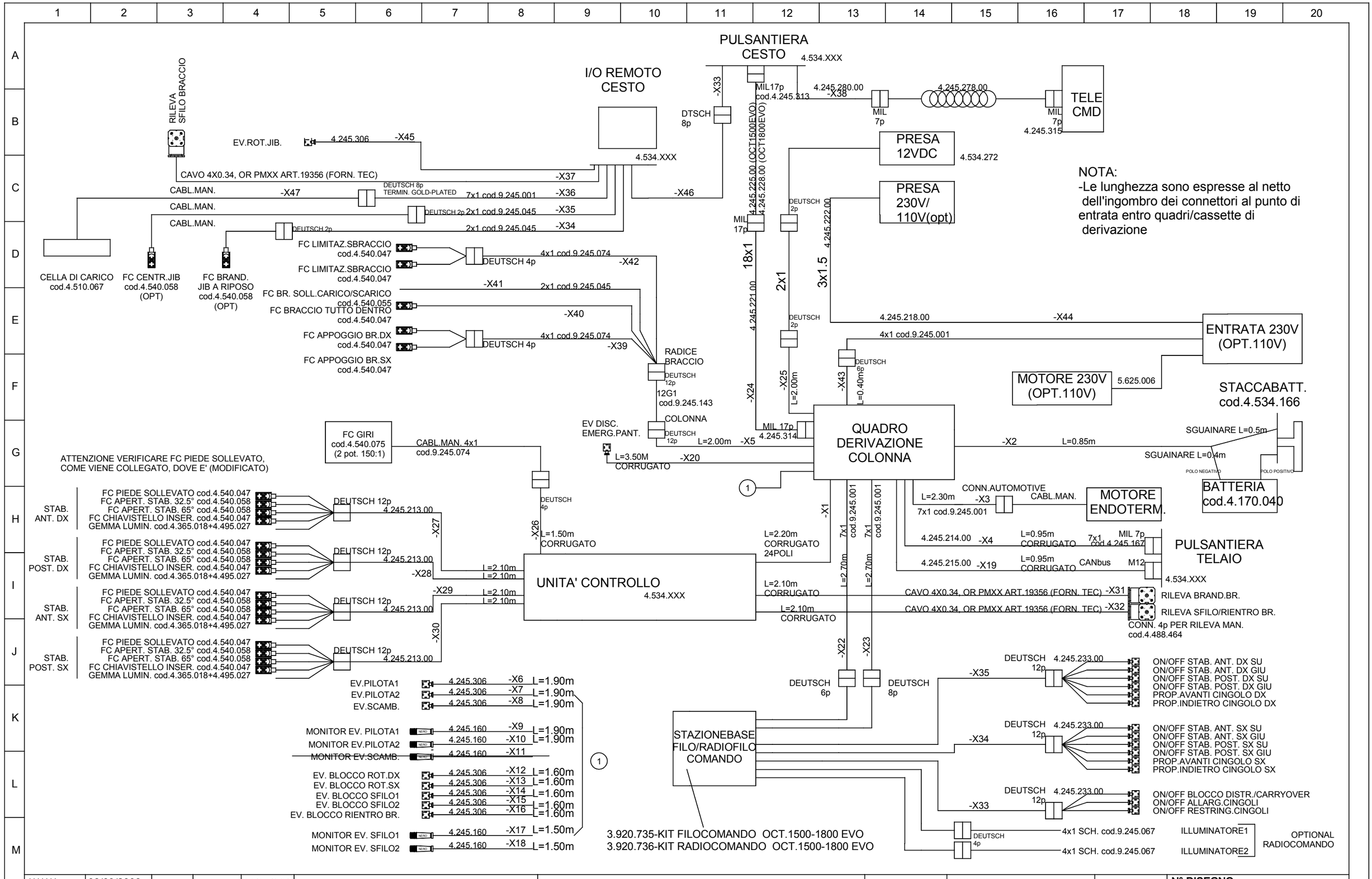

*******	08/09/2008		Data :	06/05/2010	Descrizione: LAYOUT IMPIANTO ELETTRICO	Cliente:	OIL&STEEL		N° DISEGNO: 0467179-180	
*******	*******		Diseg.:	-		Progetto:	Oct1500/1800EVO			
*******	*******		Progetto:	Oct-EVO		File disegno:		Pagina: 1	Pagina succ. 2	Pagine Tot.: 80
MODIFICA	DATA	FIRME	Visto:	-		Matricola:	TEC09008			

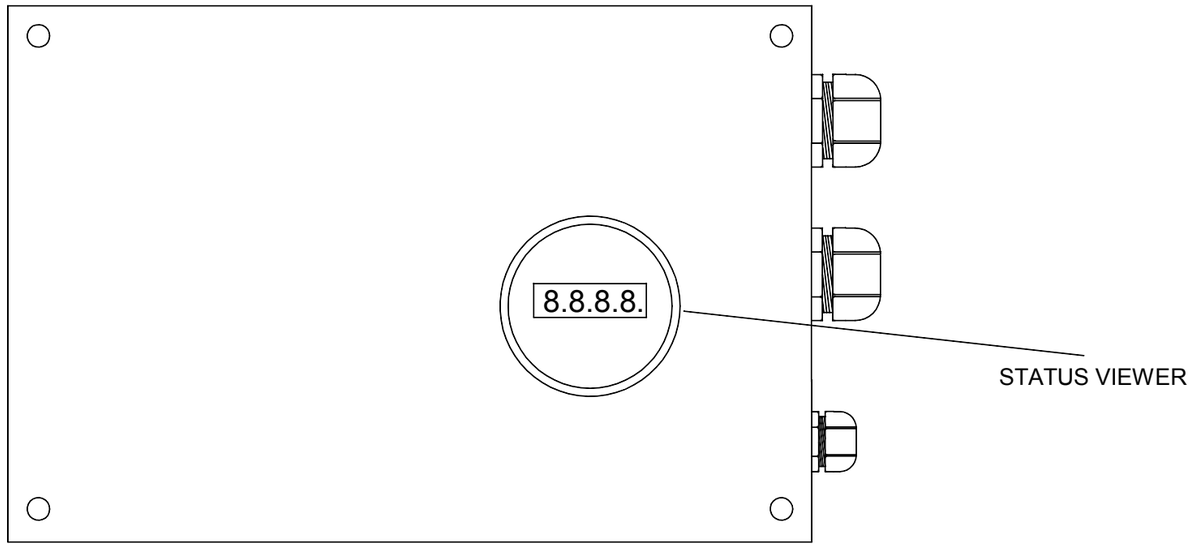

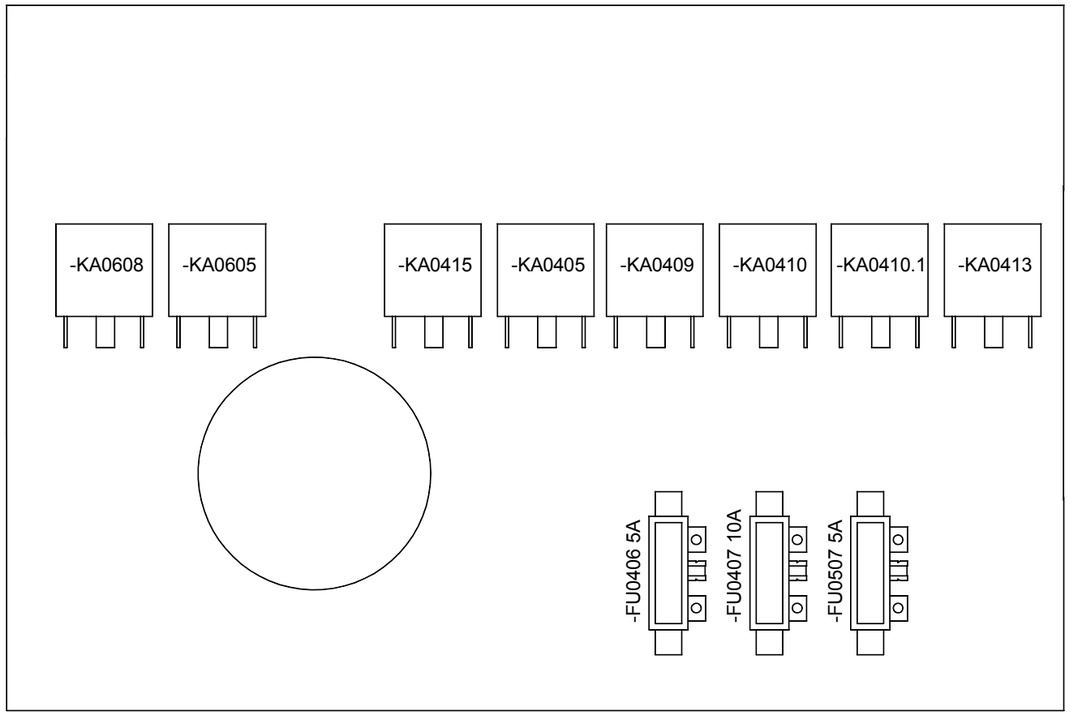

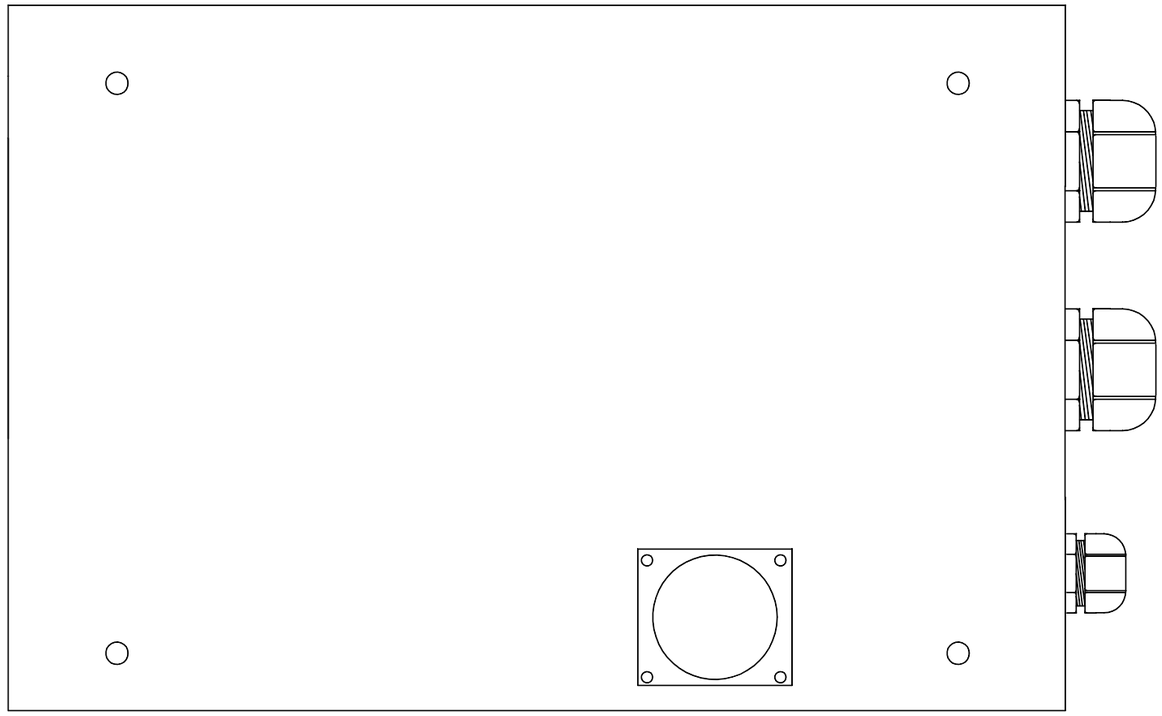

*******	08/09/2008		Data :	06/05/2010		Descrizione:	Cliente:	OIL&STEEL		N° DISEGNO:	
*******	*******		Diseg.:	-		LAYOUT SCATOLA DI GIUNZIONE COLONNA	Progetto:	Oct1500/1800EVO		0467179-180	
*******	*******		Progetto:	Oct-EVO			File disegno:		Pagina:	Pagina succ.	Pagine Tot.:
MODIFICA	DATA	FIRME	Visto:	-			Matricola:	TEC09008	2	3	80

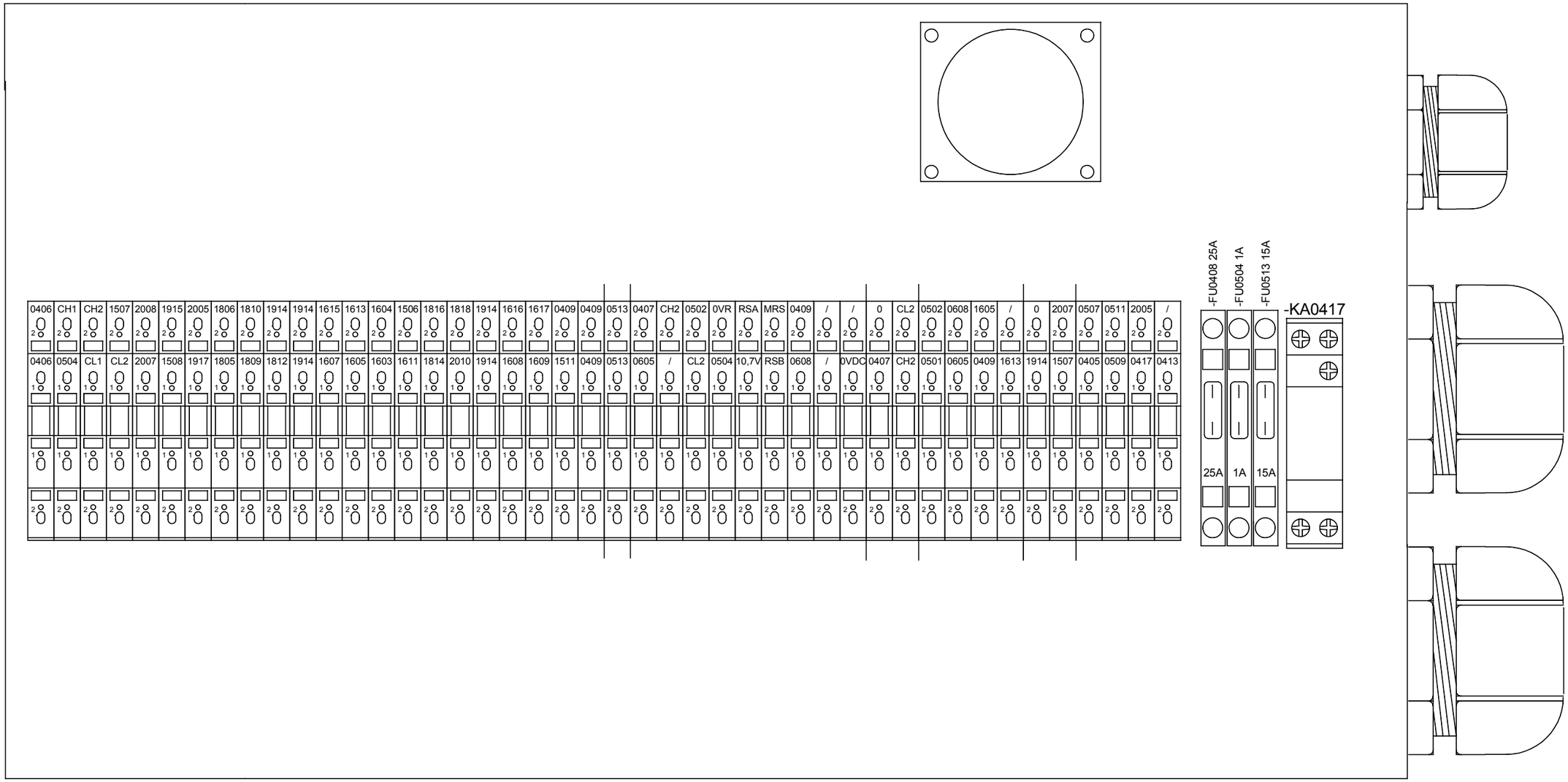

*******	08/09/2008		Data :	06/05/2010		Descrizione:	Cliente:	OIL&STEEL		N° DISEGNO:
*******	*******		Diseg.:	-		LAYOUT SCATOLA DI GIUNZIONE COLONNA	Progetto:	Oct1500/1800EVO		0467179-180
*******	*******		Progetto:	Oct-EVO			File disegno:		Pagina: 3	Pagina succ. 4 / Pagine Tot.: 80
MODIFICA	DATA	FIRME	Visto:	-			Matricola:	TEC09008		

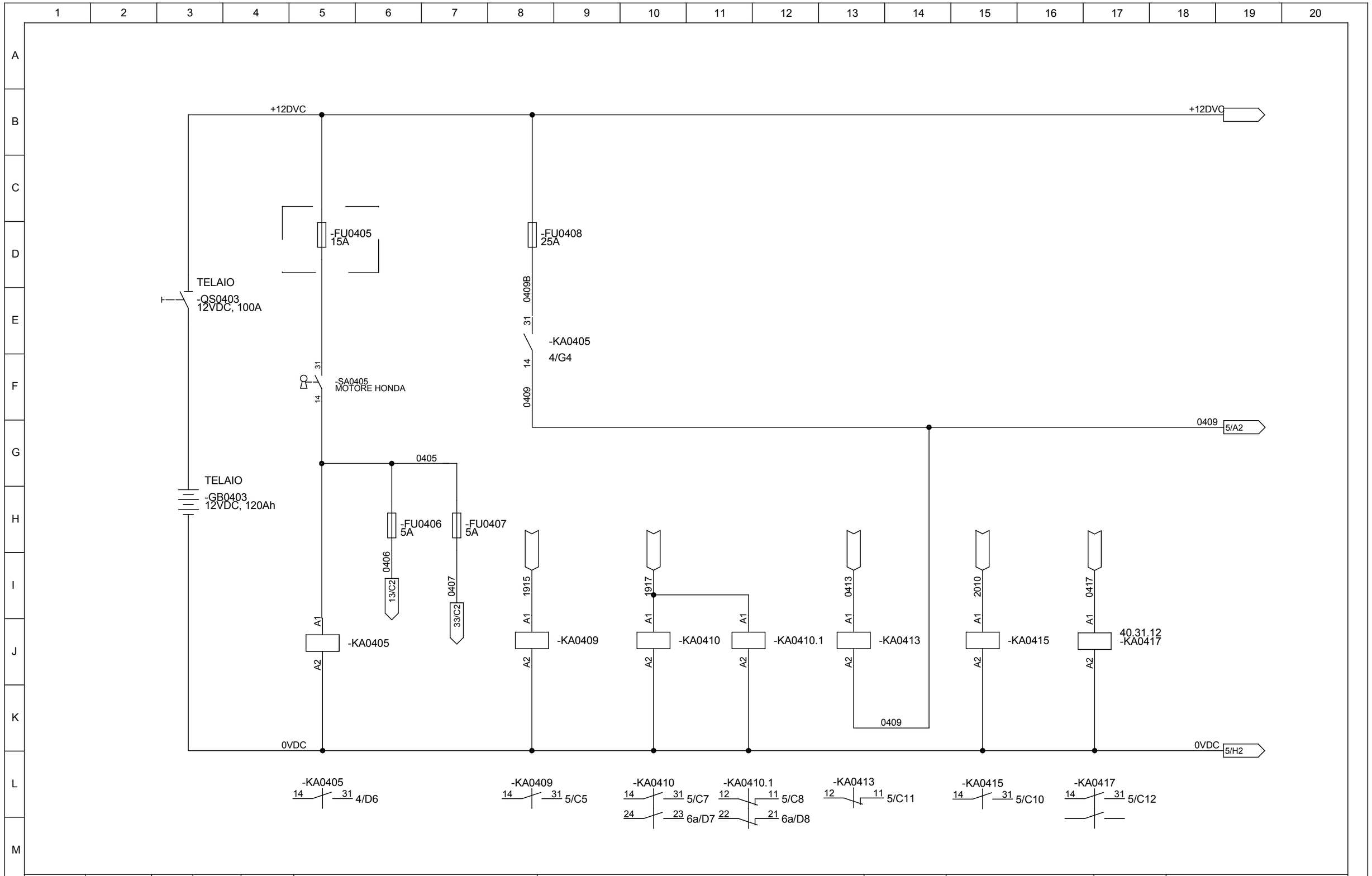

01/07/2010	08/09/2008		Data :	06/05/2010		Descrizione:	Cliente:	OIL&STEEL		N° DISEGNO:
*******	*******		Diseg.:	-		SCHEMA ELETTRICO	Progetto:	Oct1500/1800EVO		0467179-180
*******	*******		Progetto:	Oct-EVO			File disegno:		Pagina: 4	Pagina succ. 5 / Pagine Tot.: 80
MODIFICA	DATA	FIRME	Visto:	-			Matricola:	TEC09008		

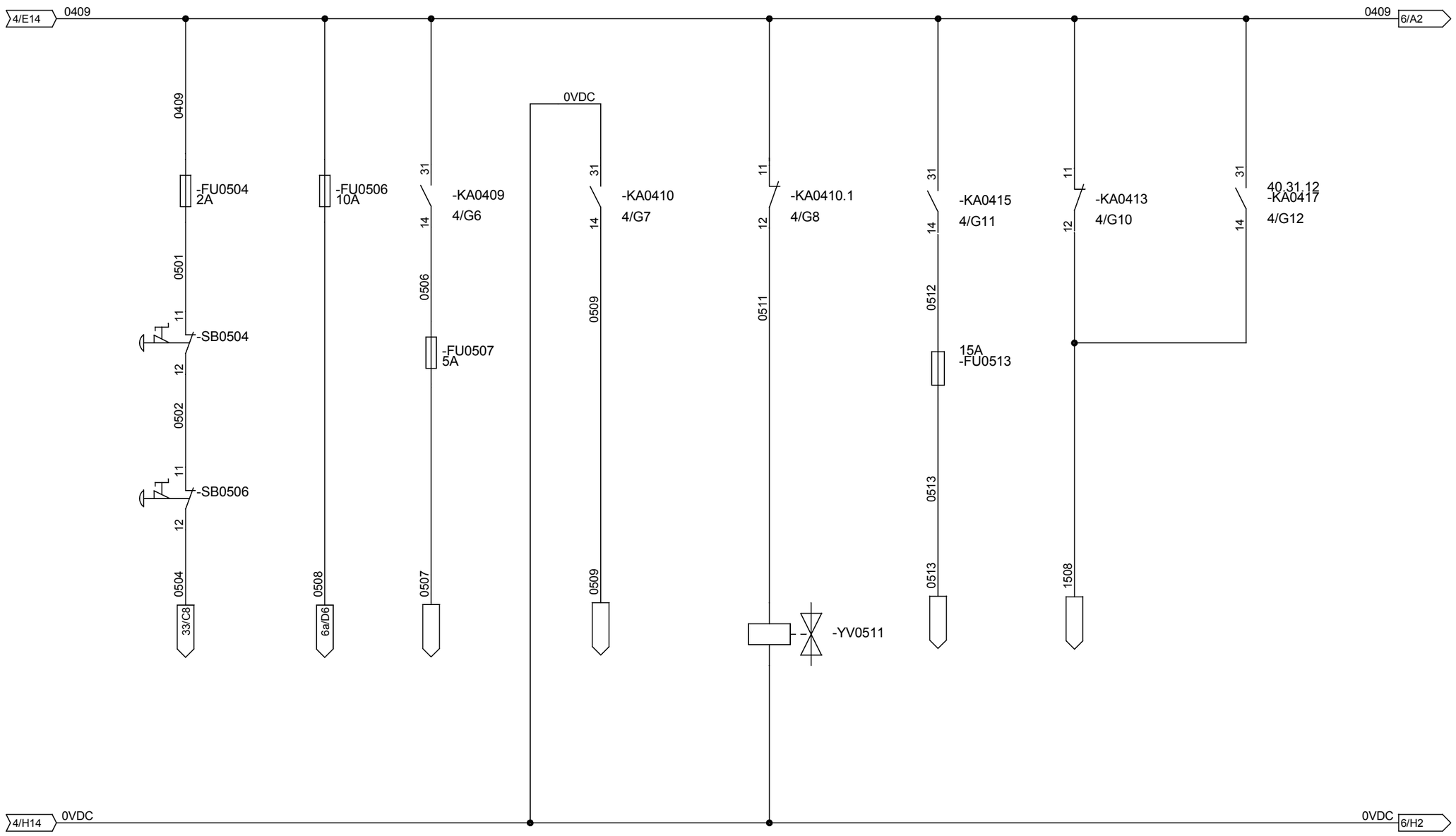

01/07/2010	08/09/2008		Data :	06/05/2010		Descrizione:	Cliente:	OIL&STEEL		N° DISEGNO:	
*******	*******		Diseg.:	-		SCHEMA ELETTRICO	Progetto:	Oct1500/1800EVO		0467179-180	
*******	*******		Progetto:	Oct-EVO			File disegno:		Pagina:	Pagina succ.	Pagine Tot.:
MODIFICA	DATA	FIRME	Visto:	-			Matricola:	TEC09008	5	6	80

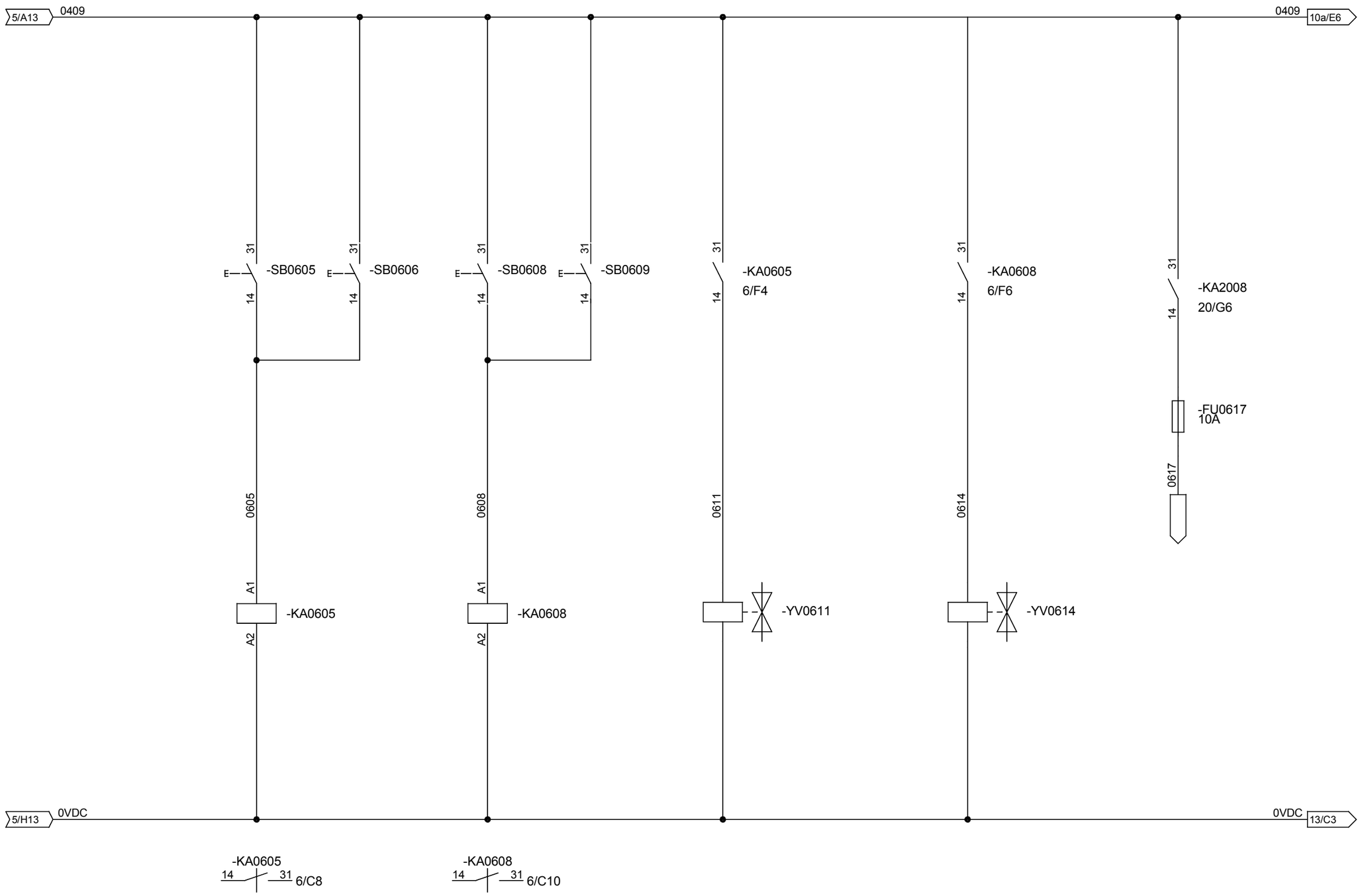

01/07/2010	08/09/2008		Data :	06/05/2010		Descrizione:	Cliente:	OIL&STEEL		N° DISEGNO:
*******	*******		Diseg.:	-		SCHEMA ELETTRICO	Progetto:	Oct1500/1800EVO		0467179-180
*******	*******		Progetto:	Oct-EVO			File disegno:		Pagina: 6	Pagina succ. 6a / Pagine Tot.: 80
MODIFICA	DATA	FIRME	Visto:	-			Matricola:	TEC09008		

COLLEGAMENTO MOTORE HONDA 15CV ELETTRONICO

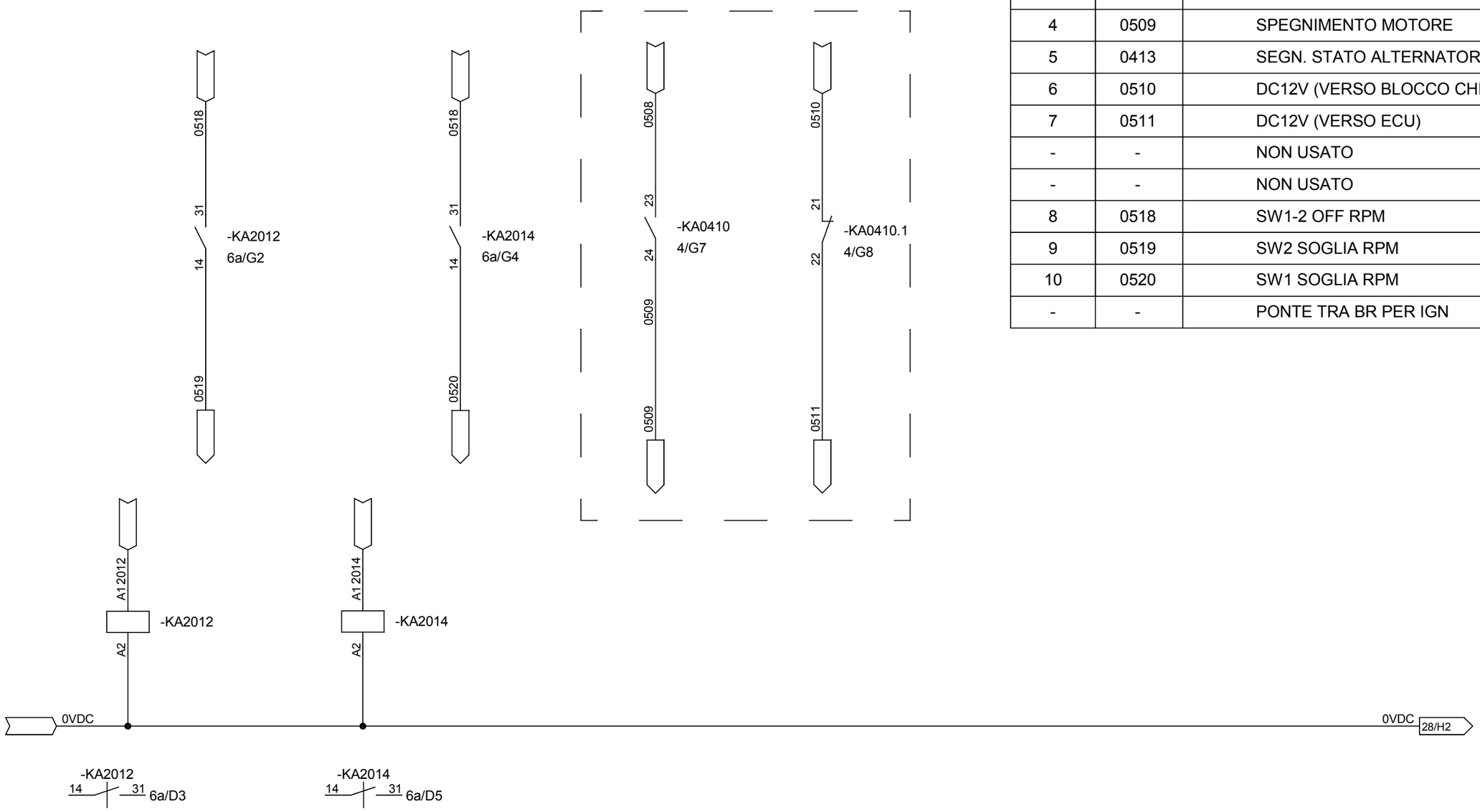

-X3b	N.S.	DESCRIZIONE
1	0405	+DOPO CHIAVE MOTORE
2	0507	CMD AVVIAMENTO MOTORE (PNP)
3	0508	SPEGNIMENTO MOTORE
4	0509	SPEGNIMENTO MOTORE
5	0413	SEGN. STATO ALTERNATORE (PNP)
6	0510	DC12V (VERSO BLOCCO CHIAVE)
7	0511	DC12V (VERSO ECU)
-	-	NON USATO
-	-	NON USATO
8	0518	SW1-2 OFF RPM
9	0519	SW2 SOGLIA RPM
10	0520	SW1 SOGLIA RPM
-	-	PONTE TRA BR PER IGN

01/07/2010	08/09/2008		Data :	06/05/2010		Descrizione:	Cliente:	OIL&STEEL		N° DISEGNO:	
*******	*******		Diseg.:	-		SCHEMA ELETTRICO	Progetto:	Oct1500/1800EVO		0467179-180	
*******	*******		Progetto:	Oct-EVO			File disegno:		Pagina:	Pagina succ.	Pagine Tot.:
MODIFICA	DATA	FIRME	Visto:	-			Matricola:	TEC09008	6a	6b	80

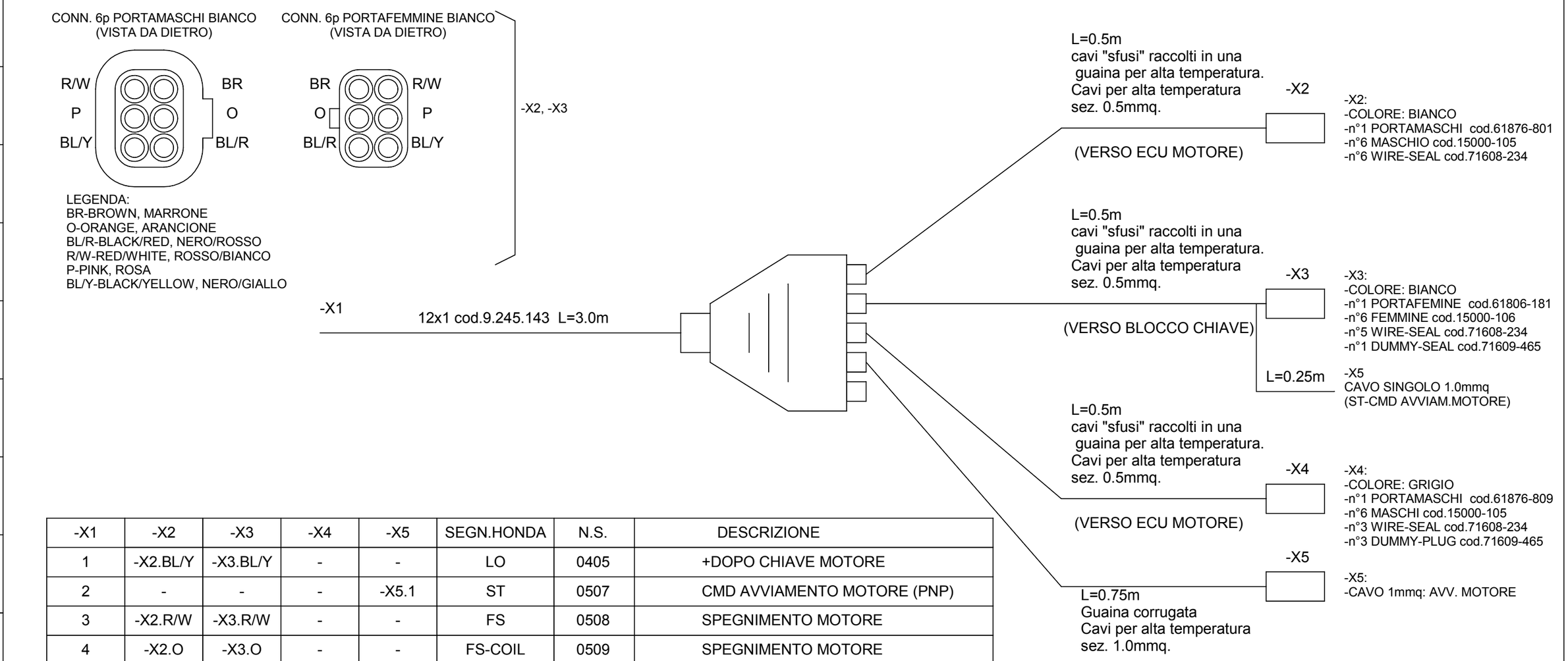

-X1	-X2	-X3	-X4	-X5	SEGN.HONDA	N.S.	DESCRIZIONE
1	-X2.BL/Y	-X3.BL/Y	-	-	LO	0405	+DOPO CHIAVE MOTORE
2	-	-	-	-X5.1	ST	0507	CMD AVVIAMENTO MOTORE (PNP)
3	-X2.R/W	-X3.R/W	-	-	FS	0508	SPEGNIMENTO MOTORE
4	-X2.O	-X3.O	-	-	FS-COIL	0509	SPEGNIMENTO MOTORE
5	-X2.P	-X3.P	-	-	LAMP_OUT	0413	SEGN. STATO ALTERNATORE (PNP)
6	-	-X3.BL/R	-	-		0510	DC12V (VERSO BLOCCO CHIAVE)
7	-X2.BL/R	-	-	-		0511	DC12V (VERSO ECU)
-	-	-	-	-		-	NON USATO
-	-	-	-	-		-	NON USATO
8	-	-	-X4.Lg	-		0518	SW1-2 OFF RPM
9	-	-	-X4.G/Bl	-		0519	SW2 SOGLIA RPM
10	-	-	-X4.Y/Bl	-		0520	SW1 SOGLIA RPM
-	-X2.BR	-X3.BR	-	-		-	PONTE TRA BR PER IGN

CONN. 6p PORTAMASCHI GRIGIO
(VISTA DA DIETRO)

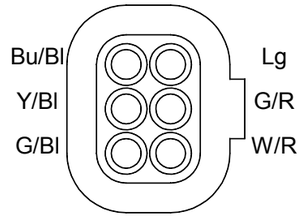

LEGENDA:
Lg: LIGHT-GREEN, VERDE CHIARO
G/R: GREEN/RED, VERDE/ROSSO
W/R: WHITE/RED, BIANCO/ROSSO
G/Bl: GREEN/BLACK, VERDE/NERO
Y/Bl: YELLOW/BLACK, GIALLO/NERO
Bu/Bl: BLUE/BLACK, BLU/NERO

MODIFICA	DATA	FIRME		
01/07/2010	08/09/2008		Data :	06/05/2010
*******	*******		Diseg.:	-
*******	*******		Progetto:	Oct-EVO
			Visto:	-

Descrizione: SCHEMA ELETTRICO

Cliente:	OIL&STEEL
Progetto:	Oct1500/1800EVO
File disegno:	
Matricola:	TEC09008

N° DISEGNO: 0467179-180

Pagina:	Pagina succ.	Pagine Tot.:
6b	7	80

0406	CH1	CH2	1507	2008	1915	2005	1806	1810	1914	1914	1615	1613	1604	1506	1816	1818	1914	1616	1617	0409	0409	0513	0407	CH2	0502	0VR	RSA	MRS	0409	/	/
0406	0504	CL1	CL2	2007	1508	1917	1805	1809	1812	1914	1607	1605	1603	1611	1814	2010	1914	1608	1609	1511	0409	0513	0605	/	CL2	0504	10,7V	RSB	0608	/	0VDC

0	CL2	0502	0608	1605	/	0	2007	0507	0511	2005	/
0407	CH2	0501	0605	0409	1613	1914	1507	0405	0509	0417	0413

*******	08/09/2008		Data :	06/05/2010		Descrizione:	Cliente:	OIL&STEEL		N° DISEGNO:	
*******	*******		Diseg.:	-		LAYOUT SCATOLA DI GIUNZIONE COLONNA MORSETTIERA	Progetto:	Oct1500/1800EVO		0467179-180	
*******	*******		Progetto:	Oct-EVO			File disegno:		Pagina: 7	Pagina succ. 8	Pagine Tot.: 80
MODIFICA	DATA	FIRME	Visto:	-			Matricola:	TEC09008			

TABELLA SPINA 42 POLI X1

	DESCRIZIONE	N. S.	DESCRIZIONE
	ARANCIO/NERO	0406	ALIMENTAZIONE UNITA' DI CONTROLLO
	ARANCIO/NERO	0406	ALIMENTAZIONE UNITA' DI CONTROLLO
	AZZURRO/NERO	0504	SERIE EMERGENZA
	VIOLA/BIANCO	CH1	CAN BUS IMET
	VIOLA/NERO	CL1	CAN BUS IMET
	BIANCO/GIALLO	CH2	CAN BUS
	BIANCO/NERO	CL2	CAN BUS
	BIANCO/ROSSO	1507	INPUT ELETTROPOMPA 220VAC INSERITA
	BIANCO/VERDE	2007	OUT RELE' AVV. ELETTROPOMPA 220VAC
	BIANCO/MARRONE	2008	OUT RELE' VENTOLE
	GIALLO/BLU	1508	INPUT ALTERNATORE
	GIALLO/NERO	1915	OUT RELE' AVV. MOTORE ENDOTERMICO
	GIALLO/ROSSO	1917	OUT RELE' SPEGN. MOTORE ENDOTERMICO
	GIALLO/VERDE	2005	OUT STARTER AIRA MOTORE ENDOTERMICO
	GRIGO/GIALLO	1805	EV OLIO PIEDI E CINGOLI
	GRIGO/BIANCO	1806	EV OILO PARTE AEREA1
	GRIGO/BLU	1809	EV BLOCCO RIENTRA BRACCIO
	GRIGO/NERO	1810	EV BLOCCO SFILO1
	GRIGO/ROSSO	1812	EV BLOCCO SFILO2
	GRIGO/VERDE	1914	POSITIVO FC SOVRASTRUTTURA
	MARRONE/NERO	1607	FC IMPERIALE 1
	MARRONE/VERDE	1615	FC IMPERIALE 2
	MARRONE/GIALLO	1605	SELETTORE CHIAVE CARICO-SCARICO
	MARRONE/GIALLO	1613	SELETTORE CHIAVE CARICO-SCARICO

	DESCRIZIONE	N.S.	
	ROSA/GIALLO	1603	FC LIMITATORE DI SFILO 1
	ROSA/NERO	1604	FC LIMITATORE DI SFILO 2
	ROSA/VERDE	1611	FC LIMITATORE DI SFILO 3
	ROSSO/VERDE	1506	FC BRACCIO ALTO
	ROSSO/BLU	1814	EV BLOCCO ROTAZIONE ORARIA
	ROSSO/NERO	1816	EV BLOCCO ROTAZIONE ANTIORARIA
	VERDE/BLU	2010	OUT RELE' ALIMENTAZIONE FILOCOMANDO
	VERDE/NERO	1818	EV OILO PARTE AEREA2
	ARANCIO/BIANCO	1608	CURS. OILO PARTE AEREA 1
	ARANCIO/BIANCO	1616	CURS. OILO PARTE AEREA 2
	BIANCO/BLU	1609	CURS. BLOCCO SFILO 1
	BIANCO/BLU	1617	CURS. BLOCCO SFILO 2
	MARRONE/ROSSO	1511	INCLINOMETRO
	MARRONE		
	BIANCO		
	ROSSO	0409	COMUNE DI POTENZA
	ROSSO	0409	COMUNE DI POTENZA
	ROSSO	0409	COMUNE DI POTENZA
	2 NERI DA 1mm	0	NEGATIVO DI ALIMENTAZIONE

*******	08/09/2008		Data :	06/05/2010
*******	*******		Diseg.:	-
*******	*******		Progetto:	Oct-EVO
MODIFICA	DATA	FIRME	Visto:	-

Descrizione:
MULTICAVI SCATOLA GIUNZIONE COLONNA

Cliente:	OIL&STEEL		N° DISEGNO: 0467179-180
Progetto:	Oct1500/1800EVO		
File disegno:		Pagina: 8	Pagina succ. 9 / Pagine Tot.: 80
Matricola:	TEC09008		

-X3 COLLEGAMENTO MOTORE HONDA/LOMBARDINI 9.245.001				2,3m
SIGLA	N.S.	7x1	DESCRIZIONE	DTCHS 8 P.F.
-KA0405	0405	1	+ DOPO CHIAVE MOTORE	1
-KA0409 (NO)	0507	2	OUT AVV. MOTORE (PNP)	2
-KA0410.1	0511	3	OUT SPEGN. MOTORE (PNP)	3
-KA0410	0509	4	OUT SPEGN. MOTORE (NPN)	4
-KA0417	0417	5	SEGN. ALTERN. HONDA (PNP)	5
	2005	6	OUT STARTER ARIA	6
-KA0413	0413	GV	SEGN. ALTER. LOMB. (NPN)	7

-X23 SERIALE FILOCOMANDO 9.245.001				2,7 m
SIGLA	N.S.	7x1	DESCRIZIONE	DEU 8 P.M.
MRS	X20M(12)	1	MODO SERIALE/RADIO	1
10,7 VDC	X20J(9)	2	10.7VDC TELELCMD	2
RSA	X20K(10)	3	SERIALE RS485-A TELECMD	3
RSB	X20L(11)	4	SERIALE RS485-B TELECMD	4
	CH1	5	CAN-H1	5
	CL1	6	CAN-L1	6
0VR	X20H(8)	GV	0V TELECMD (LASCIARE PULITO, STACCATO DA ALTRI)	7

-X9 MONITOR EV OILO CESTO 1 4.245.160				1,9 m
SIGLA	N.S.	5x0,34	DESCRIZIONE	M12
-SQ1608	1914	MARRONE	POSITIVO FC SOTTOSTRUTTURA	1
	0	BLU	NEGATIVO GENERALE	3
	1608	NERO	MONITOR EV OILO CESTO 1	4

-X6 EV OILO CESTO 1 4.245.306				1,9 m
SIGLA	N.S.		DESCRIZIONE	
-YV1806	1806	MARRONE	EV OILO CESTO 1	
	0	BLU	NEGATIVO GENERALE	

-X8 EV OLIO STAB/CINGOLI 4.245.306				1,9 m
SIGLA	N.S.		DESCRIZIONE	
-YV1805	1805	MARRONE	EV OLIO STAB/CINGOLI	
	0	BLU	NEGATIVO GENERALE	

-X11 MONITOR EV STAB/CINGOLI 4.245.160				1,9 m
SIGLA	N.S.	5x0,34	DESCRIZIONE	M12
-SQ1610	1913	MARRONE	POSITIVO FC SOTTOSTRUTTURA	1
	0	BLU	NEGATIVO GENERALE	3
	1610	NERO	MONITOR EV OLIO STAB/CINGOLI	4

-X22 ALIMENTAZIONE FILOCOMANDO 9.245.001				2,7 m
SIGLA	N.S.	7x1	DESCRIZIONE	DTCHS 6 P.F.
N.O. -KA0415	0513	1	+ DI ALIMENTAZIONE	1
N.O. -KA0415	0513	2	+ DI ALIMENTAZIONE	2
N.O. -KA0415	0513	3	+ DI ALIMENTAZIONE	3
	0VDC	4	- DI ALIMENTAZIONE	4
	0VDC	5	- DI ALIMENTAZIONE	5
	0VDC	6	- DI ALIMENTAZIONE	6
		GV		

-X5 FC BRACCIO				2 m
SIGLA	N.S.	7x1	DESCRIZIONE	DTCHS 12 P.F.
	1914	1	POSITIVO FC SOVRASTRUTTURA	1
-SF1506	1506	2	FC BR. ALTO CARICO/SCARICO	2
	1914	3	POSITIVO FC SOVRASTRUTTURA	3
-SF1603	1603	4	FC BR. LIMITATORE SFILO 1	4
	1914	5	POSITIVO FC SOVRASTRUTTURA	5
-SF1611	1611	6	FC BR. LIMITATORE SFILO 2	6
	1914	7	POSITIVO FC SOVRASTRUTTURA	7
-SF1604	1604	8	FC BR. LIMITATORE SFILO 3 400 mm	8
	1914	9	POSITIVO FC SOVRASTRUTTURA	9
-SF1607	1607	10	FC APP. BR. IMPERIALE DI SX	10
	1914	11	POSITIVO FC SOVRASTRUTTURA	11
-SF1615	1615	GV	FC APP. BR. IMPERIALE DI DX	12

-X10 MONITOR EV OILO CESTO 2 4.245.160				1,9 m
SIGLA	N.S.	5x0,34	DESCRIZIONE	M12
-SQ1616	1914	MARRONE	POSITIVO FC SOTTOSTRUTTURA	1
	0	BLU	NEGATIVO GENERALE	3
	1616	NERO	MONITOR EV OILO CESTO 2	4

-X7 EV OILO CESTO 2 4.245.306				1,9 m
SIGLA	N.S.		DESCRIZIONE	
-YV1818	1818	MARRONE	EV OILO CESTO 2	
	0	BLU	NEGATIVO GENERALE	

-X2 BATTERIA				0,85 m
SIGLA	N.S.		DESCRIZIONE	
-GB0403	+12VDC	MARRONE	EV BLOCCO LIM.2	
	0VDC	BLU	NEGATIVO GENERALE	

01/07/2010	08/09/2008		Data :	06/05/2010	Descrizione: MULTICAVI SCATOLA GIUNZIONE COLONNA	Cliente:	OIL&STEEL		N° DISEGNO: 0467179-180
*******	*******		Diseg.:	-		Progetto:	Oct1500/1800EVO		
*******	*******		Progetto:	Oct-EVO		File disegno:		Pagina: 9	Pagina succ. 10 / Pagine Tot.: 80
MODIFICA	DATA	FIRME	Visto:	-		Matricola:	TEC09008		

-X43 POPMPA ELETTRICA				0,4 m
SIGLA	N.S.	4X1	DESCRIZIONE	DTCHS 4 P.F.
	1913	MARRONE	POSITIVO FC SOTTOSTRUTTURA	1
	0	BLU	NEGATIVO GENERALE	2
	1507	NERO	POMPA 220VAC ON	3
-KA2007	2007	GV	AZIONAMENTO MOTORE 220 VAC	4

-X14 EV BLOCCO LIMITAZIONE SFILO 1 4.245.306				1,6 m
SIGLA	N.S.		DESCRIZIONE	
-YV1810	1810	MARRONE	EV BL. LIM. SFILO 1	
	0	BLU	NEGATIVO GENERALE	

-X13 EV BLOCCO ROTAZIONE ORARIA 4.245.306				1.6 m
SIGLA	N.S.		DESCRIZIONE	
-YV1814	1814	MARRONE	EV BLOCCO ROTAZIONE ORARIA	
	0	BLU	NEGATIVO GENERALE	

-X17 RILEVA MONITORBLOCCO LIMITAZIONE SFILO 1 4.245.160				1,5 m
SIGLA	N.S.	5x0,34	DESCRIZIONE	M12
-YV1609	1914	MARRONE	ALIMENTAZIONE MONITOR	1
	0	BLU	NEGATIVO GENERALE	3
	1609	NERO	SEGN. MONITOR EV BLOCCO LIM.1	4

-X19 SLV PULSANTIERA COLONNA 4.245.214				1 m
SIGLA	N.S.	M12	DESCRIZIONE	M12
	0407	BIANCO	ALIMENTAZIONE SLV PULSANTIERA	1
	0	MARRONE	NEGATIVO GENERALE	2
	CH2	VERDE	CAN H2 BUS	3
	CL2	GIALLO	CAN L2 BUS	4
				5

COLLEGAMENTO STATUS VIEWER				
SIGLA	N.S.	M12	DESCRIZIONE	
	0407	MARRONE	ALIMENTAZIONE SLV	
	0	BIANCO	NEGATIVO GENERALE	
	CH2	GIALLO	CAN H2 BUS	
	CL2	VERDE	CAN L2 BUS	

-X16 EV BLOCCO RIENTRA BRACCIO 4.245.306				1,6 m
SIGLA	N.S.		DESCRIZIONE	
-YV1809	1809	MARRONE	EV BLOCCO RIENTRA BRACCIO	
	0	BLU	NEGATIVO GENERALE	

-X15 EV BLOCCO LIMITAZIONE SFILO 2 4.245.306				1,6 m
SIGLA	N.S.		DESCRIZIONE	
-YV1812	1812	MARRONE	EV BL. LIM. SFILO 2	
	0	BLU	NEGATIVO GENERALE	

-X12 EV BLOCCO ROTAZIONE ANTIORARIA 4.245.306				1,6 m
SIGLA	N.S.		DESCRIZIONE	
-YV1818	1816	MARRONE	EV BLOCCO ROT. ANTIORARIA	
	0	BLU	NEGATIVO GENERALE	

-X18 RILEVA MONITOR BLOCCO LIMITAZIONE SFILO 2 4.245.160				1,5 m
SIGLA	N.S.	5x0,34	DESCRIZIONE	M12
-YV1617	1914	MARRONE	ALIMENTAZIONE MONITOR	1
	0	BLU	NEGATIVO GENERALE	3
	1617	NERO	SEGN. MONITOR EV BLOCCO LIM.2	4

-X4 PULSANTIERA COLONNA 4.245.215				1 m
SIGLA	N.S.	7x1	DESCRIZIONE	MIL 7 POLI
-SB0506	0501	1	SERIE EMERGENZA	1
-SB0506	0502	2	SERIE EMERGENZA	2
	0605	3	SEGN.DISCESA EME BRACCIO	3
	0608	4	SEGN. DISCESA EME PANTOGRAFO	4
	0409	5	POSITIVO PULS. DISCESA EME	5
-SB2701(N.0.)	1605	6	SEGN. SEL. 0/1 CARICO SCARICO	6
-SB2701(N.0.)	1613	GV	SEGN. SEL. 0/1 CARICO SCARICO	7

-X25 FARO 12VDC 70W				2 m
SIGLA	N.S.	2x1	DESCRIZIONE	DTCHS 2 P.F.
-FU0506	0508	MARRONE	FARO 12VDC 70W	1
	0	BLU	NEGATIVO GENERALE	2

01/07/2010	08/09/2008		Data :	06/05/2010	Descrizione: MULTICAVI SCATOLA GIUNZIONE COLONNA	Cliente:	OIL&STEEL		N° DISEGNO: 0467179-180
*******	*******		Diseg.:	-		Progetto:	Oct1500/1800EVO		
*******	*******		Progetto:	Oct-EVO		File disegno:		Pagina: 10	Pagina succ. 10a / Pagine Tot.: 80
MODIFICA	DATA	FIRME	Visto:	-		Matricola:	TEC09008		

VENTOLA VANO MOTORE

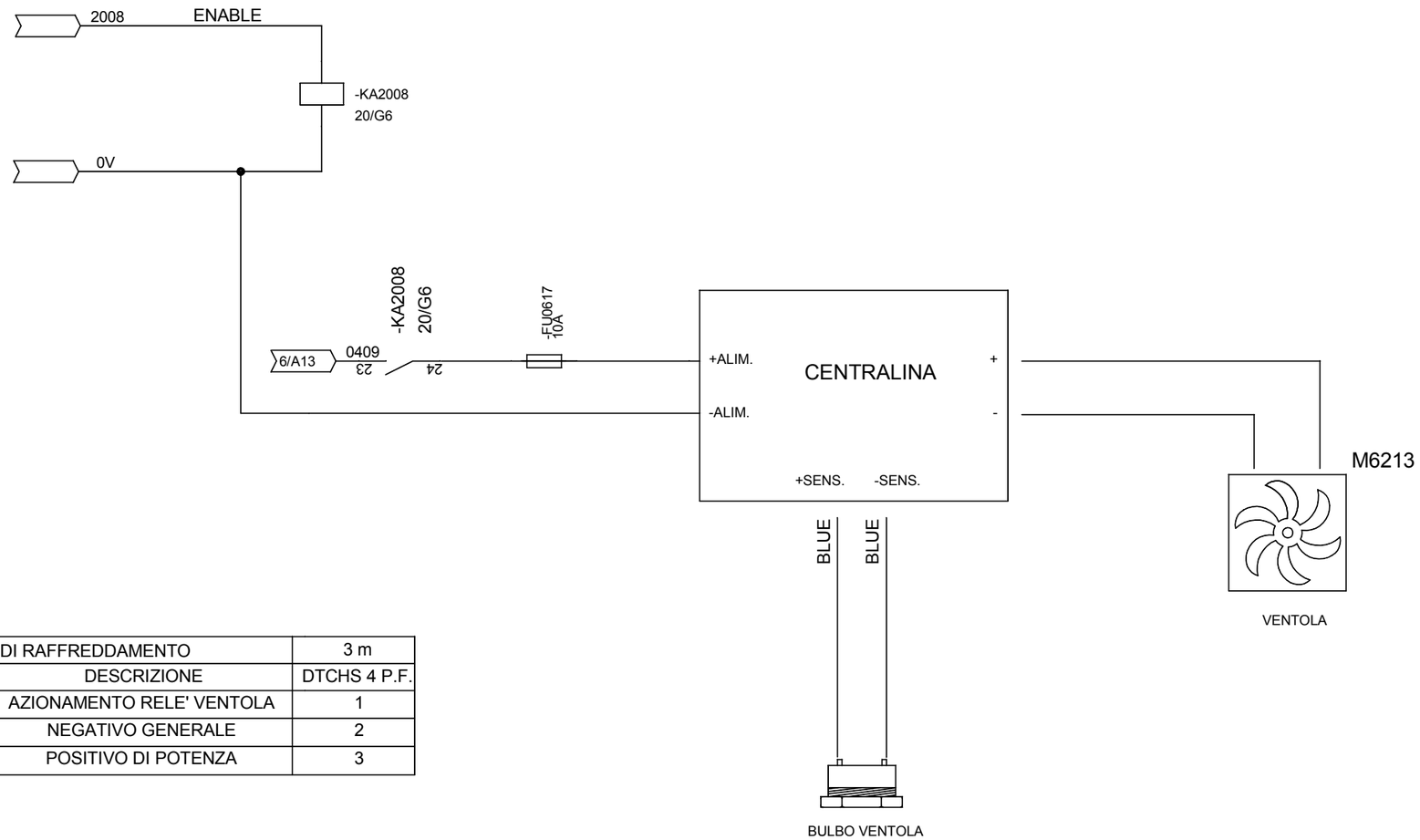

-X48 VENTOLA DI RAFFREDDAMENTO				3 m
SIGLA	N.S.	4x1	DESCRIZIONE	DTCHS 4 P.F.
	2008	MARRONE	AZIONAMENTO RELE' VENTOLA	1
	0	BLU	NEGATIVO GENERALE	2
	0409	NERO	POSITIVO DI POTENZA	3

01/07/2010	08/09/2008		Data :	06/05/2010		Descrizione:	Cliente:	OIL&STEEL		N° DISEGNO:
*******	*******		Diseg.:	-		VENTOLA DI RAFFREDDAMENTO MOTORE	Progetto:	Oct1500/1800EVO		0467179-180
*******	*******		Progetto:	Oct-EVO			File disegno:		Pagina: 10a	Pagina succ. 11 / Pagine Tot.: 80
MODIFICA	DATA	FIRME	Visto:	-			Matricola:	TEC09008		

-X24 4.245.221 MULTICAVO TORRE CESTO

-X24 MULTICAVO 17x1	CONNETTORE 17 POLI	CONNETTORE	SIGLA	DESCRIZIONE
1	1	A	0605	SEL. CMD: DISCESA EMERG. BRACCIO
2	2	B	0407	+12VDC-ALIMENTAZIONE SLAVE CESTO
3	3	C	ND	LIBERO
4	4	D	CH2	CAN H2
5	5	E	CL2	CAN L2
6	6	F	0502	SERIE EMERGENZA 1
7	7	G	0504	SERIE EMERGENZA 2
8	8	H	ND	FILOCOMANDO: 0V
9	9	J	ND	FILOCOMANDO 10.7Vdc
10	10	K	ND	FILOCOMANDO: RS485-A
11	11	L	ND	FILOCOMANDO: RS485-B
12	12	M	ND	FILOCOMANDO: MODO RADIO/SERIALE
13	13	N	0608	SEL. CMD: DISCESA EMERG. PANTOGRAFO
14	14	P	0409	COMINU DI POTENZA
15	15	R	ND	LIBERO
16	16	S	ND	LIBERO
17	17	T	0VDC GND	0VDC NEGATIVO GENERALE

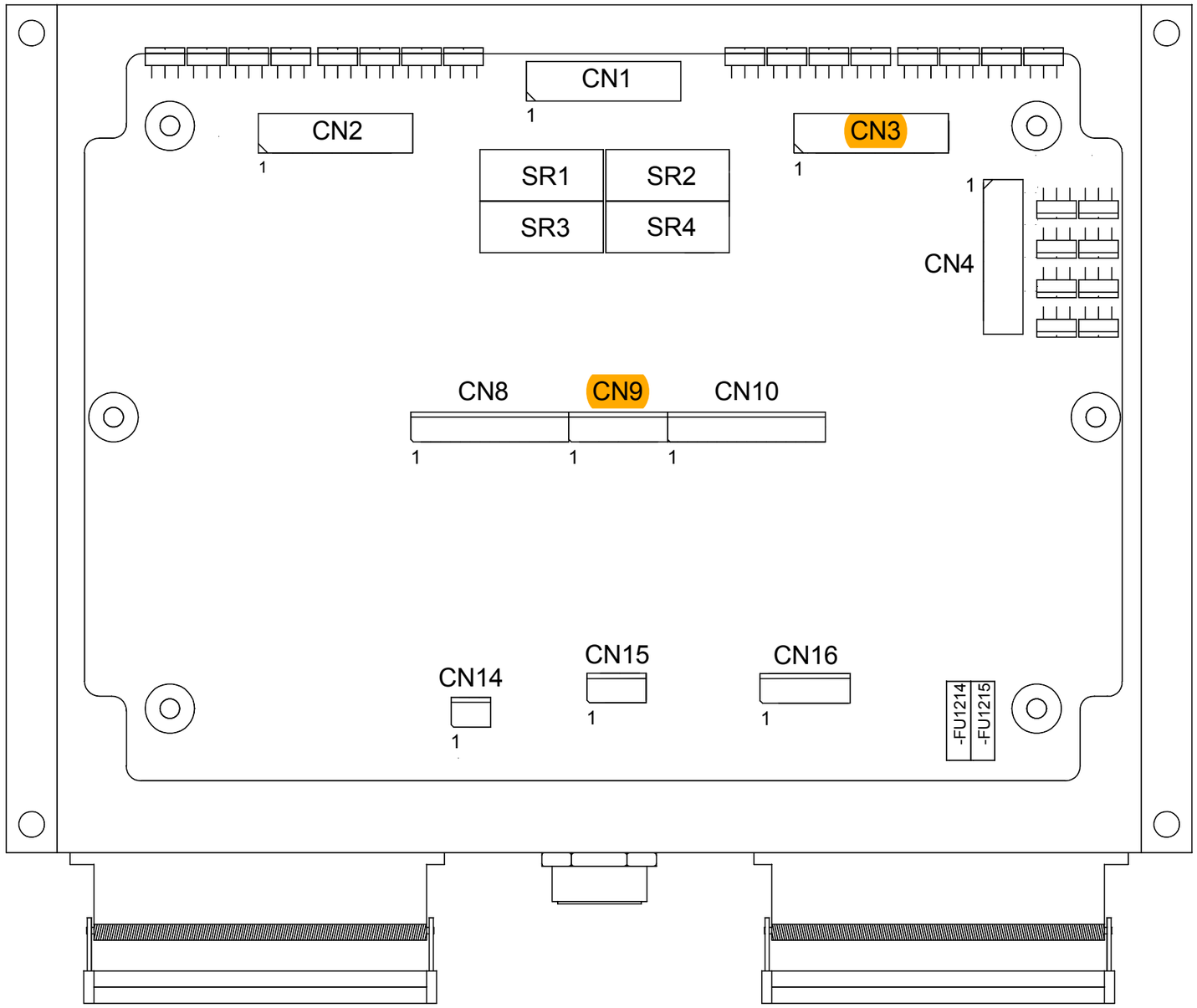

*******	08/09/2008		Data :	06/05/2010		Descrizione:	Cliente:	OIL&STEEL		N° DISEGNO:	
*******	*******		Diseg.:	-		LAYOUT UNITA' DI CONTROLLO	Progetto:	Oct1500/1800EVO		0467179-180	
*******	*******		Progetto:	Oct-EVO			File disegno:		Pagina:	Pagina succ.	Pagine Tot.:
MODIFICA	DATA	FIRME	Visto:	-			Matricola:	TEC09008	12	13	80

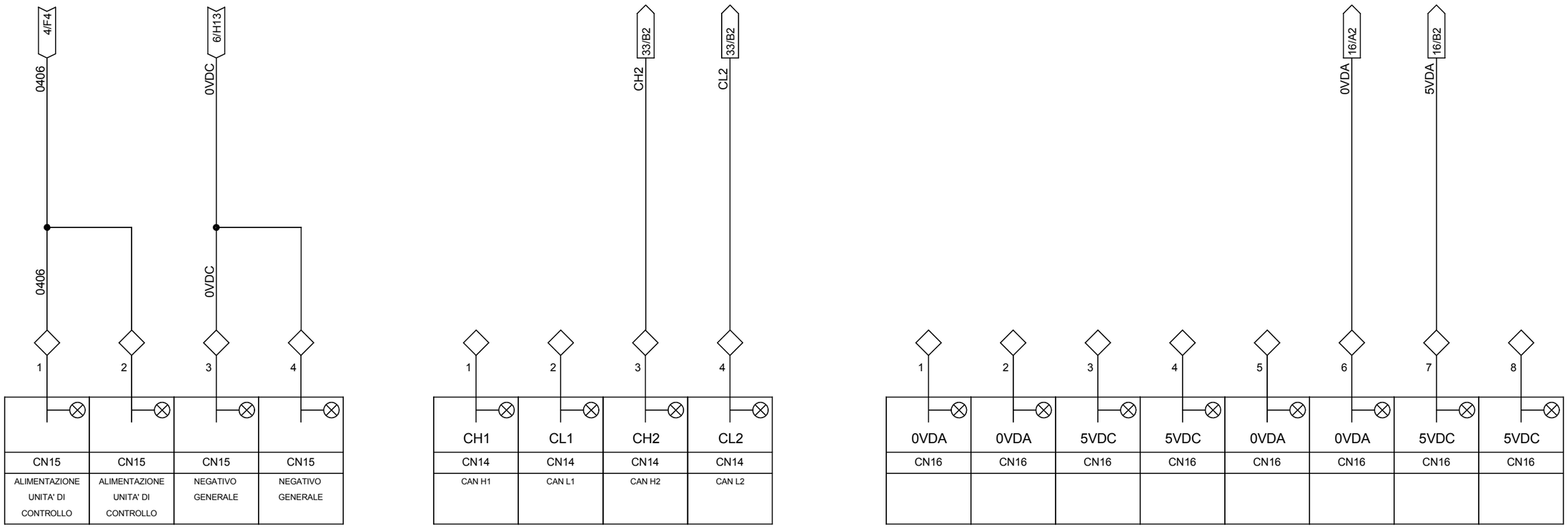

*******	08/09/2008		Data :	06/05/2010	Descrizione:	Cliente:	OIL&STEEL		N° DISEGNO:	
*******	*******		Diseg.:	-	CONN: CN14-CN15-CN16	Progetto:	Oct1500/1800EVO		0467179-180	
*******	*******		Progetto:	Oct-EVO	LAYOUT CONN. UNITA' DI CONTROLLO	File disegno:		Pagina: 13	Pagina succ. 14	Pagine Tot.: 80
MODIFICA	DATA	FIRME	Visto:	-		Matricola:	TEC09008			

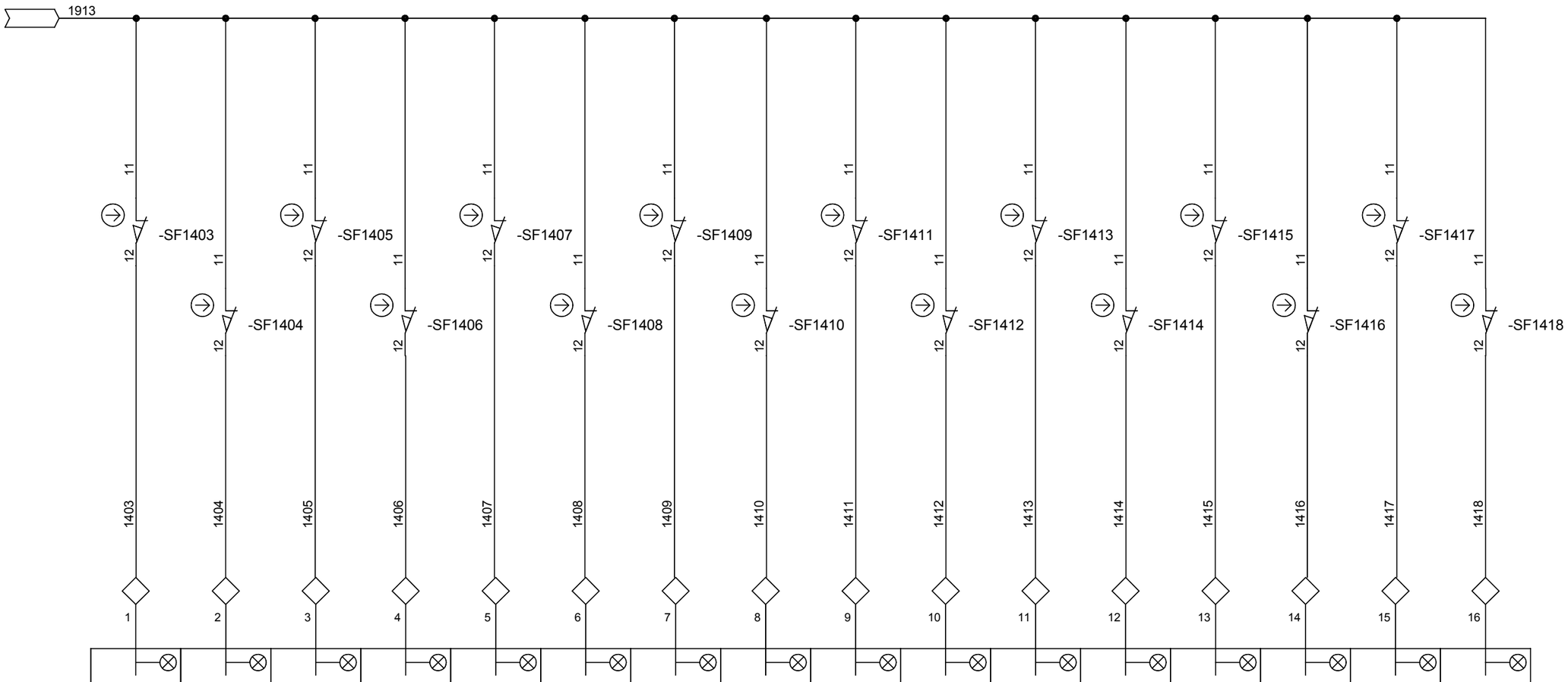

IND0	IND1	IND2	IND3	IND4	IND5	IND6	IND7	IND8	IND9	IND10	IND11	IND12	IND13	IND14	IND15
CN8	CN8	CN8	CN8	CN8	CN8	CN8	CN8	CN8	CN8	CN8	CN8	CN8	CN8	CN8	CN8
FC STAB PIEDE A TERRA ANTERIORE DX	FC STAB AREA 65° ANTERIORE DX	FC STAB AREA 32,5° ANTERIORE DX	FC STAB CHIAVISTELLO ANTERIORE DX	FC STAB A TERRA ANTERIORE SX	FC STAB AREA 65° ANTERIORE SX	FC STAB AREA 32,5° ANTERIORE SX	FC STAB CHIAVISTELLO ANTERIORE SX	FC STAB A TERRA POSTERIORE SX	FC STAB AREA 65° POSTERIORE SX	FC STAB AREA 32,5° POSTERIORE SX	FC STAB CHIAVISTELLO POSTERIORE SX	FC STAB A TERRA POSTERIORE DX	FC STAB A TERRA POSTERIORE DX	FC STAB AREA 32,5° POSTERIORE DX	FC STAB CHIAVISTELLO POSTERIORE DX

-CONN.CN8

*******	08/09/2008		Data :	06/05/2010		Descrizione:	Cliente:	OIL&STEEL	N° DISEGNO:
*******	*******		Diseg.:	-		CONN: CN8	Progetto:	Oct1500/1800EVO	0467179-180
*******	*******		Progetto:	Oct-EVO		LAYOUT CONN. UNITA' DI CONTROLLO	File disegno:		Pagina: 14 / Pagina succ. 15 / Pagine Tot.: 80
MODIFICA	DATA	FIRME	Visto:	-			Matricola:	TEC09008	

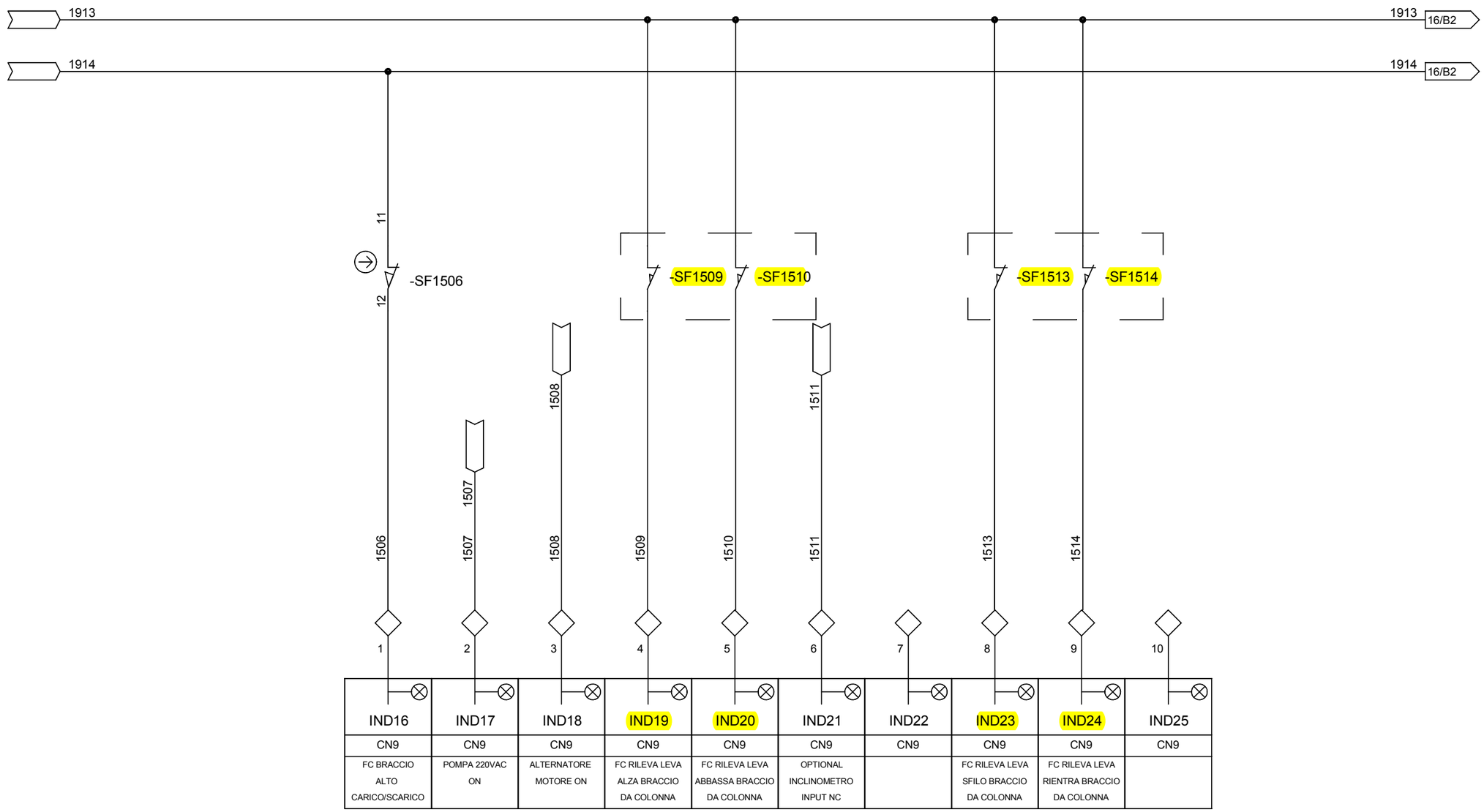

-CONN.CN9

*******	08/09/2008		Data :	06/05/2010		Descrizione:	Cliente:	OIL&STEEL		N° DISEGNO:	
*******	*******		Diseg.:	-		CONN: CN9	Progetto:	Oct1500/1800EVO		0467179-180	
*******	*******		Progetto:	Oct-EVO		LAYOUT CONN. UNITA' DI CONTROLLO	File disegno:		Pagina: 15	Pagina succ. 16	Pagine Tot.: 80
MODIFICA	DATA	FIRME	Visto:	-			Matricola:	TEC09008			

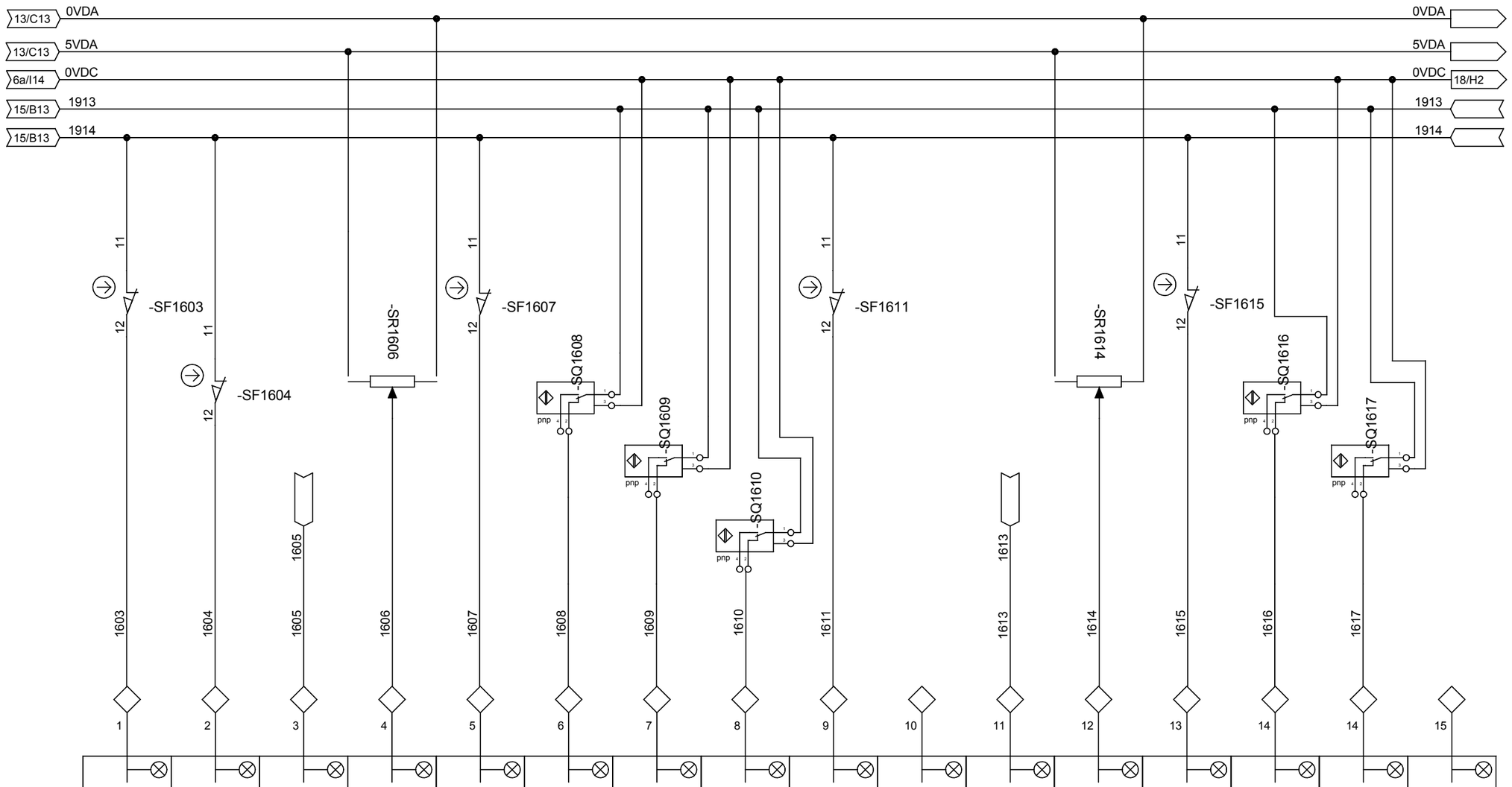

CN10	CN10	CN10	CN10	CN10	CN10	CN10	CN10	CN10	CN10	CN10	CN10	CN10	CN10	CN10	CN10
FC LIMITATORE SFILO1	FC LIMITAZIONE SFILO3 400mm	SELETTORE CARICO/SCARICO -SA2701	POT.ROT1 COLONNA ROT.ORARIA	FC APPOGGIO IMPERIALE DI SX	MONITOR EV OLIO CESTO1	MONITOR EV BLOCCO SFILO1	MONITOR EV OLIO STAB./CINGOLI	FC LIMITAZIONE SFILO2		SELETTORE CARICO/SCARICO -SA2701	POT.ROT2 COLONNA ROT. ANTIORARIA	FC APPOGGIO IMPERIALE DI DX	MONITOR EV OLIO CESTO2	MONITOR EV BLOCCO SFILO 2	

-CONN. CN10

*******	08/09/2008		Data :	06/05/2010		Descrizione:	Cliente:	OIL&STEEL		N° DISEGNO:	
*******	*******		Diseg.:	-		CONN: CN10	Progetto:	Oct1500/1800EVO		0467179-180	
*******	*******		Progetto:	Oct-EVO		LAYOUT CONN. UNITA' DI CONTROLLO	File disegno:		Pagina:	Pagina succ.	Pagine Tot.:
MODIFICA	DATA	FIRME	Visto:	-			Matricola:	TEC09008	16	17	80

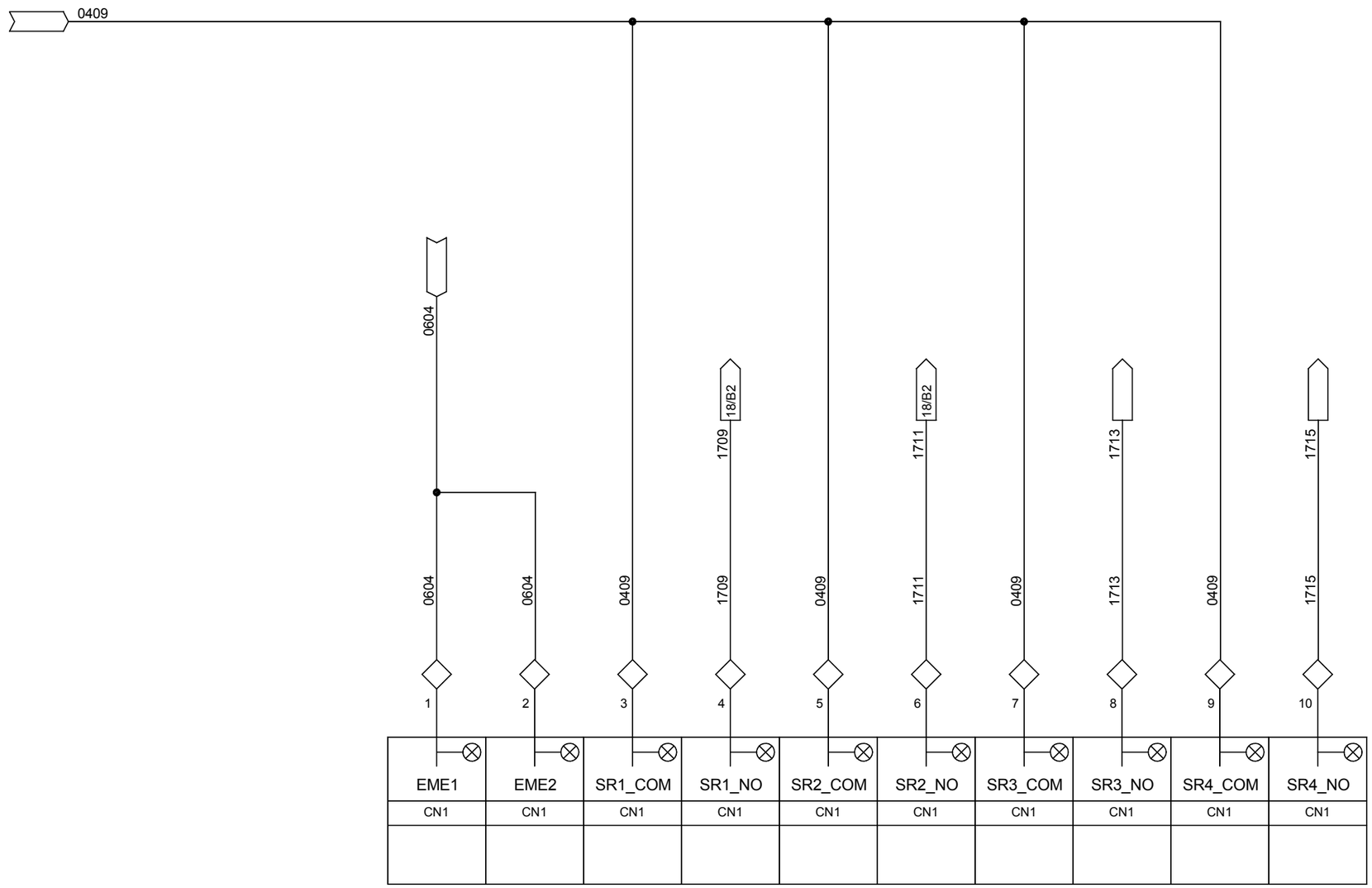

-CONN.CN1

*******	08/09/2008		Data :	06/05/2010		Descrizione:	Cliente:	OIL&STEEL		N° DISEGNO:	
*******	*******		Diseg.:	-		CONN: CN1	Progetto:	Oct1500/1800EVO		0467179-180	
*******	*******		Progetto:	Oct-EVO		LAYOUT CONN. UNITA' DI CONTROLLO	File disegno:		Pagina: 17	Pagina succ. 18	Pagine Tot.: 80
MODIFICA	DATA	FIRME	Visto:	-			Matricola:	TEC09008			

SOTTO RELE'
DI EMERGENZA

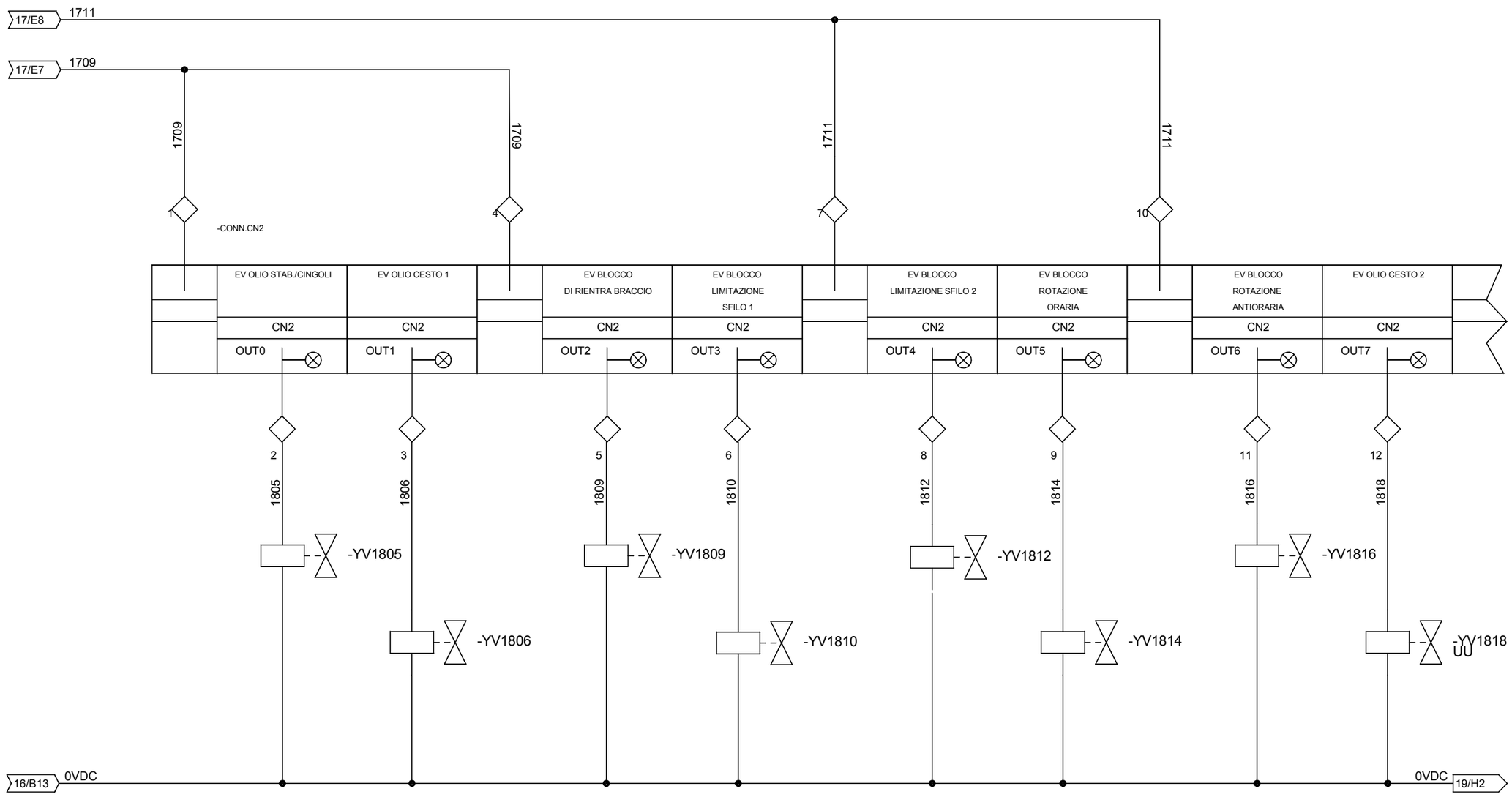

*******	08/09/2008		Data :	06/05/2010	Descrizione:	Cliente:	OIL&STEEL		N° DISEGNO:	
*******	*******		Diseg.:	-	CONN: CN2	Progetto:	Oct1500/1800EVO		0467179-180	
*******	*******		Progetto:	Oct-EVO	LAYOUT CONN. UNITA' DI CONTROLLO	File disegno:		Pagina: 18	Pagina succ. 19	Pagine Tot.: 80
MODIFICA	DATA	FIRME	Visto:	-		Matricola:	TEC09008			

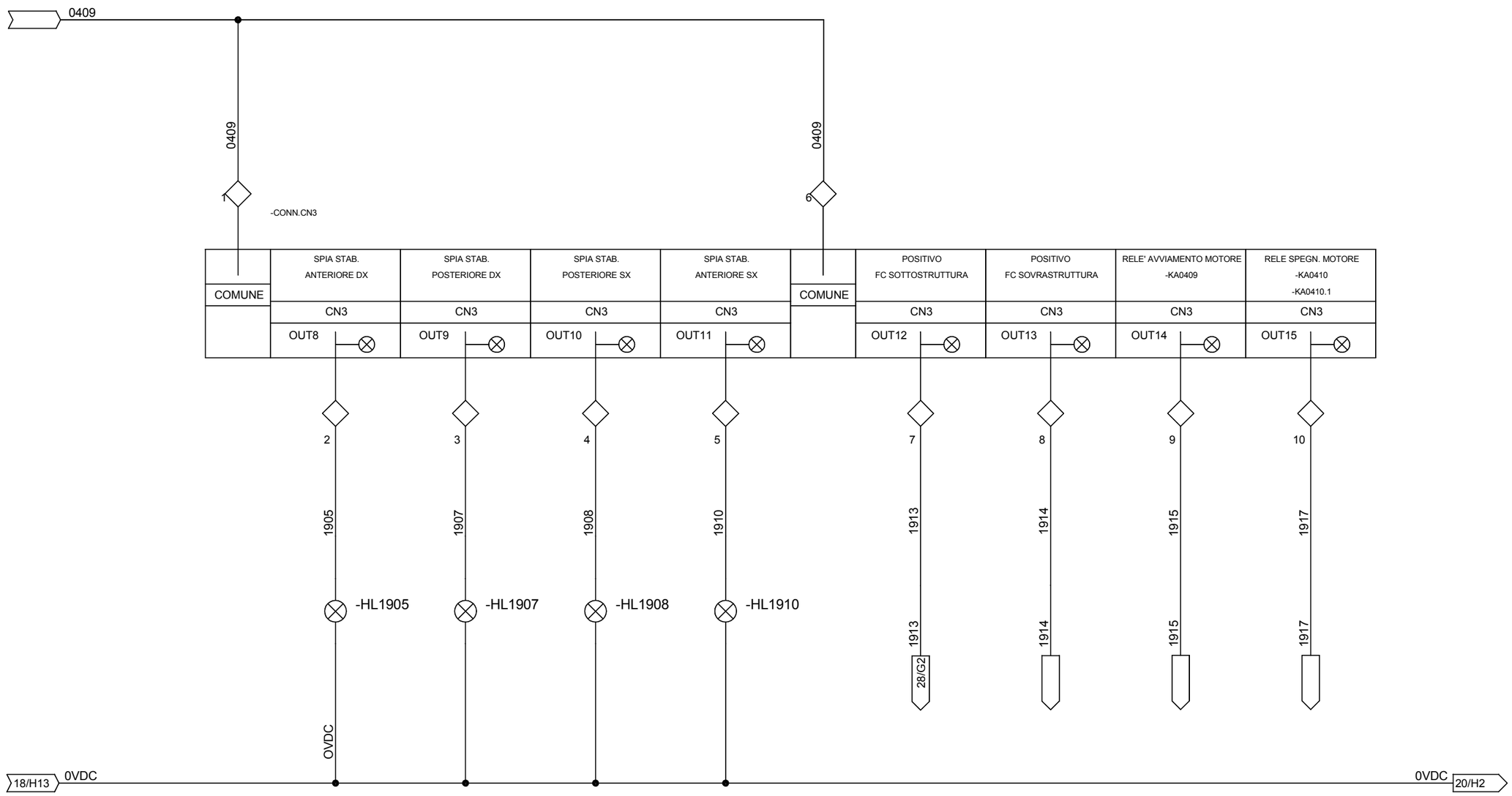

*******	08/09/2008		Data :	06/05/2010	Descrizione:	Cliente:	OIL&STEEL		N° DISEGNO:	
*******	*******		Diseg.:	-	CONN: CN3	Progetto:	Oct1500/1800EVO		0467179-180	
*******	*******		Progetto:	Oct-EVO	LAYOUT CONN. UNITA' DI CONTROLLO	File disegno:		Pagina: 19	Pagina succ. 20	Pagine Tot.: 80
MODIFICA	DATA	FIRME	Visto:	-		Matricola:	TEC09008			

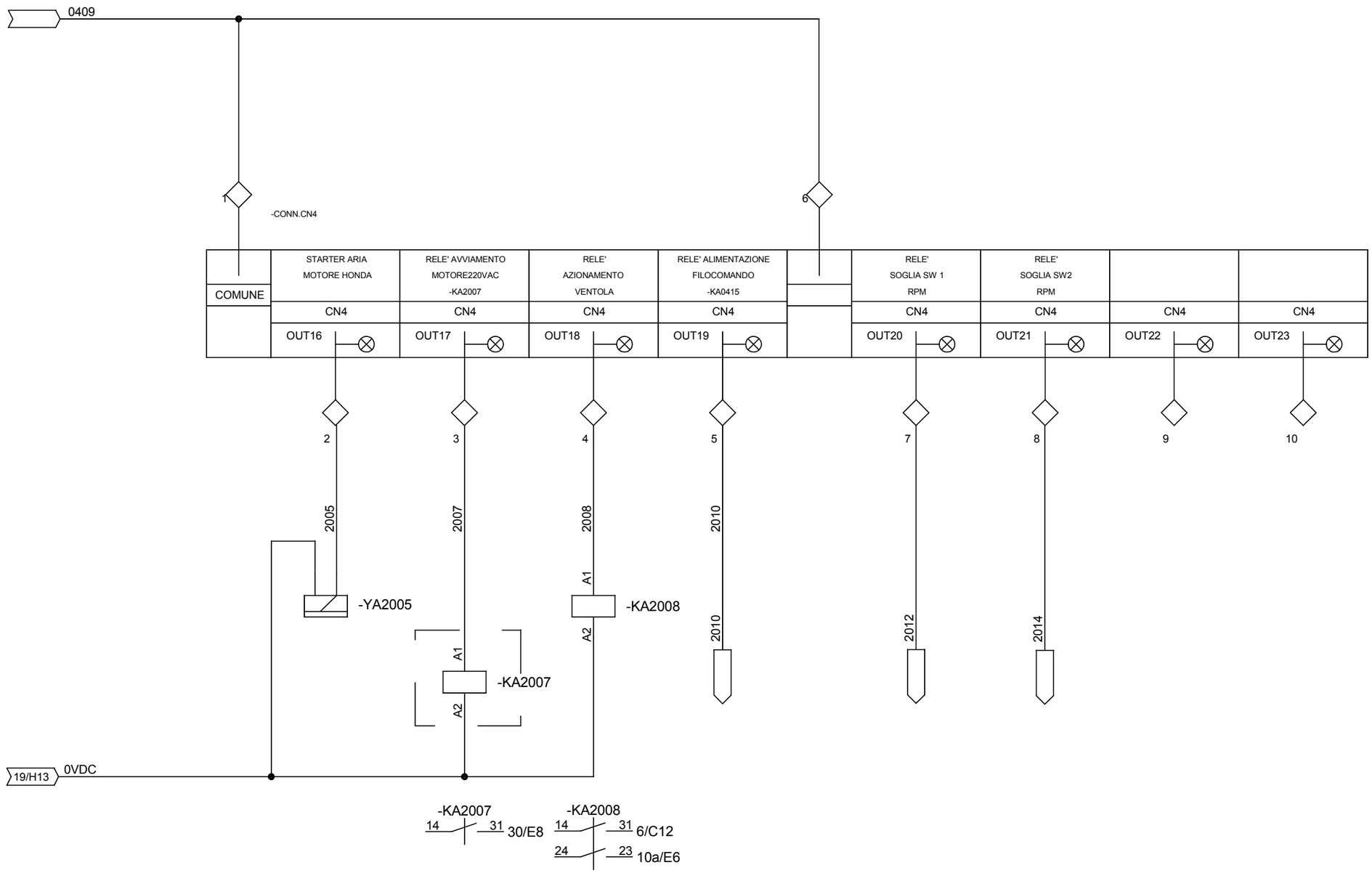

01/07/2010	08/09/2008		Data :	06/05/2010		Descrizione:	Cliente:	OIL&STEEL		N° DISEGNO:	
*******	*******		Diseg.:	-		CONN: CN4	Progetto:	Oct1500/1800EVO		0467179-180	
*******	*******		Progetto:	Oct-EVO		LAYOUT CONN. UNITA' DI CONTROLLO	File disegno:		Pagina: 20	Pagina succ. 21	Pagine Tot.: 80
MODIFICA	DATA	FIRME	Visto:	-			Matricola:	TEC09008			

TABELLA SPINA 42 POLI X1

SPINA 42 POLI	DESCRIZIONE	N. S.	DESCRIZIONE
1	ARANCIO/NERO	0406	ALIMENTAZIONE UNITA' DI CONTROLLO
2	ARANCIO/NERO	0406	ALIMENTAZIONE UNITA' DI CONTROLLO
3	AZZURRO/NERO	0504	SERIE EMERGENZA
4	VIOLA/BIANCO	CH1	CAN BUS IMET
5	VIOLA/NERO	CL1	CAN BUS IMET
6	BIANCO/GIALLO	CH2	CAN BUS
7	BIANCO/NERO	CL2	CAN BUS
8	BIANCO/ROSSO	1507	INPUT ELETTROPOMPA 220VAC INSERITA
9	BIANCO/VERDE	2007	OUT RELE' AVV. ELETTROPOMPA 220VAC
10	BIANCO/MARRONE	2008	OUT AZIONAMENTO RELE' VENTOLE
11	GIALLO/BLU	1508	INPUT ALTERNATORE
12	GIALLO/NERO	1915	OUT RELE' AVV. MOTORE ENDOTERMICO
13	GIALLO/ROSSO	1917	OUT RELE' SPEGN. MOTORE ENDOTERMICO
14	GIALLO/VERDE	2005	OUT STARTER AIRA MOTORE ENDOTERMICO
15	GRIGO/GIALLO	1805	EV OLIO PIEDI E CINGOLI
16	GRIGO/BIANCO	1806	EV OILO PARTE AEREA1
17	GRIGO/BLU	1809	EV BLOCCO RIENTRA BRACCIO
18	GRIGO/NERO	1810	EV BLOCCO SFILO1
19	GRIGO/ROSSO	1812	EV BLOCCO SFILO2
20	GRIGO/VERDE	1914	POSITIVO FC SOVRASTRUTTURA
21	MARRONE/NERO	1607	FC IMPERIALE 1
22	MARRONE/VERDE	1615	FC IMPERIALE 2
23	MARRONE/GIALLO	1605	SELETTORE CHIAVE CARICO-SCARICO
24	MARRONE/GIALLO	1613	SELETTORE CHIAVE CARICO-SCARICO

SPINA 42 POLI	DESCRIZIONE	N.S.	
25	ROSA/GIALLO	1603	FC LIMITATORE DI SFILO 1
26	ROSA/NERO	1604	FC LIMITATORE DI SFILO 2
27	ROSA/VERDE	1611	FC LIMITATORE DI SFILO 3
28	ROSSO/VERDE	1506	FC BRACCIO ALTO
29	ROSSO/BLU	1814	EV BLOCCO ROTAZIONE ORARIA
30	ROSSO/NERO	1816	EV BLOCCO ROTAZIONE ANTIORARIA
31	VERDE/BLU	2010	OUT RELE' ALIMENTAZIONE FILOCOMANDO
32	VERDE/NERO	1818	EV OILO PARTE AEREA2
33	ARANCIO/BIANCO	1608	CURS. OILO PARTE AEREA 1
34	ARANCIO/BIANCO	1616	CURS. OILO PARTE AEREA 2
35	BIANCO/BLU	1609	CURS. BLOCCO SFILO 1
36	BIANCO/BLU	1617	CURS. BLOCCO SFILO 2
37	MARRONE/ROSSO	1511	INCLINOMETRO
38	MARRONE	2012	-KA2012 SOGLIA SW 1 RPM
39	BIANCO	2014	-KA2014 SOGLIA SW 2 RPM
40	ROSSO	0409	COMUNE DI POTENZA
41	ROSSO	0409	COMUNE DI POTENZA
42	ROSSO	0409	COMUNE DI POTENZA
⏚	2 NERI DA 1mm	0	NEGATIVO DI ALIMENTAZIONE

*******	08/09/2008		Data :	06/05/2010		Descrizione:	Cliente:	OIL&STEEL		N° DISEGNO:
*******	*******		Diseg.:	-		SPINA VOLANTE 42 POLI FEMMINA	Progetto:	Oct1500/1800EVO		0467179-180
*******	*******		Progetto:	Oct-EVO		UNITA' DI CONTROLLO	File disegno:		Pagina: 21	Pagina succ. 22 / Pagine Tot.: 80
MODIFICA	DATA	FIRME	Visto:	-			Matricola:	TEC09008		

SPINA 42 POLI	N. S.	DESCRIZIONE		DTCHS 4PF	
1	5VDA	ALIMENTZIONE FC GIRI	MARRONE		4X1 1,5 m
2	0VDA	ALIMENTZIONE FC GIRI	GRIGIO		
3	1606	POT.ROT1 ORARIA	NERO		
4	1614	POT.ROT2 ANTIORARIA	G.V		
5	1913	POSITIVO FC SOTTOSTRUTTURA	MARR./NERO	1-2	4x0,5 2,1m
6	1509	FC RLV LEVA ALZA BRACCIO	BLU	3	
7	1510	FC RLV LEVA ABBASSA BRACCIO	G.V	4	
8	1913	POSITIVO FC SOTTOSTRUTTURA	MARR./NERO	1-2	4x0,5 2,1m
9	1513	FC RLV LEVA SFILO BRACCIO	BLU	3	
10	1514	FC RLV LEVA RIENTRA BRACCIO	G.V	4	
11	1913	POSITIVO FC SOTTOSTRUTTURA	1		-X27 4.245.213
12	1403	FC STAB. PIEDE A TERRA ANT.DX	2		
13	1913	POSITIVO FC SOTTOSTRUTTURA	3-5		
14	1404	FC STAB AREA 65° ANT.DX	4		
15	1405	FC STAB AREA 32,5° ANT.DX	6		
16	1913	POSITIVO FC SOTTOSTRUTTURA	7		
17	1406	FC STAB CHIAVISTELLO ANT.DX	8		
18	1905	SPIA STAB. ANT.DX	9		
19	1913	POSITIVO FC SOTTOSTRUTTURA	1		-X29 4.245.213
20	1407	FC STAB. PIEDE A TERRA ANT.SX	2		
21	1913	POSITIVO FC SOTTOSTRUTTURA	3-5		
22	1408	FC STAB AREA 65° ANT.SX	4		
23	1409	FC STAB AREA 32,5° ANT.SX	6		
24	1913	POSITIVO FC SOTTOSTRUTTURA	7		

SPINA 42 POLI	N.S.	DESCRIZIONE		
25	1410	FC STAB CHIAVISTELLO ANT.SX	8	
26	1910	SPIA STAB. ANT.SX	9	
27	1913	POSITIVO FC SOTTOSTRUTTURA	1	-X30 4.245.213
28	1411	FC STAB. PIEDE A TERRA POST.SX	2	
29	1913	POSITIVO FC SOTTOSTRUTTURA	3-5	
30	1412	FC STAB AREA 65° POST.SX	4	
31	1413	FC STAB AREA 32,5° POST.SX	6	
32	1913	POSITIVO FC SOTTOSTRUTTURA	7	
33	1414	FC STAB CHIAVISTELLO POST.SX	8	
34	1908	SPIA STAB. POST.SX	9	
35	1913	POSITIVO FC SOTTOSTRUTTURA	1	-X28 4.245.213
36	1415	FC STAB. PIEDE A TERRA POST. DX	2	
37	1913	POSITIVO FC SOTTOSTRUTTURA	3-5	
38	1416	FC STAB AREA 65° POST.DX	4	
39	1417	FC STAB AREA 32,5° POST.DX	6	
40	1913	POSITIVO FC SOTTOSTRUTTURA	7	
41	1418	FC STAB CHIAVISTELLO POST.DX	8	
42	1907	SPIA STAB. POST.DX	9	
⏚	0	NEGATIVO DI ALIMENTAZIONE		

*******	08/09/2008		Data :	06/05/2010	Descrizione:	Cliente:	OIL&STEEL		N° DISEGNO:	
*******	*******		Diseg.:	-	SPINA 42 POLI VOLANTE MASCHIO	Progetto:	Oct1500/1800EVO		0467179-180	
*******	*******		Progetto:	Oct-EVO	UNITA' DI CONTROLLO	File disegno:		Pagina: 22	Pagina succ. 23	Pagine Tot.: 80
MODIFICA	DATA	FIRME	Visto:	-		Matricola:	TEC09008			

-X26FC GIRI				
SIGLA	N.S.	5x0,34	DESCRIZIONE	
-SR16xx	5VDA	MARRONE	ALIMENTZIONE FC GIRI	
	0VDA	GRIGIO	ALIMENTZIONE FC GIRI	
	1606	NERO	POT.ROT1 ORARIA	
	1614	GV	POT.ROT2 ANTIORARIA	

-X31 FC RLV LEVA SFILO/RIENTRA BRACCIO				
SIGLA	N.S.	5x0,34	DESCRIZIONE	TESINA 4PF
	1913	MARR./NERO	POSITIVO FC SOTTOSTRUTTURA	1-2
-SF1513	1513	BLU	FC RLV LEVA SFILO BRACCIO	3
-SF1514	1514	GV	FC RLV LEVA RIENTRA BRACCIO	4

-X32 FC RLV LEVA ALZA/ABBASSA BRACCIO				
SIGLA	N.S.	5x0,34	DESCRIZIONE	TESINA 4PF
	1913	MARR./NERO	POSITIVO FC SOTTOSTRUTTURA	1-2
-SF1509	1509	BLU	FC RLV LEVA ALZA BRACCIO	3
-SF1510	1510	GV	FC RLV LEVA ABBASSA BRACCIO	4

-X27 4.245.123 COLLEGAMENTO STABILIZZATORE ANT.DX				
SPINA 42PM	N.S.	12x0,5	DESCRIZIONE	DTCHS 12PF
11	1913	1	POSITIVO FC SOTTOSTRUTTURA	1
12	1403	2	FC STAB. PIEDE A TERRA ANT.DX	2
13	1913	3	POSITIVO FC SOTTOSTRUTTURA	3
14	1404	4	FC STAB AREA 65° ANT.DX	4
13	1913	5	POSITIVO FC SOTTOSTRUTTURA	5
15	1405	6	FC STAB AREA 32,5° ANT.DX	6
16	1913	7	POSITIVO FC SOTTOSTRUTTURA	7
17	1406	8	FC STAB CHIAVISTELLO ANT.DX	8
18	1905	9	SPIA STAB. ANT.DX	9
⏚	0	10	NEGATIVO GENERALE	10
		11		11
		GV		GV

-X30 4.245.123 COLLEGAMENTO STABILIZZATORE POST.SX				
SPINA 42PM	N.S.	12x0,5	DESCRIZIONE	DTCHS 12PF
27	1913	1	POSITIVO FC SOTTOSTRUTTURA	1
28	1411	2	FC STAB. PIEDE A TERRA POST.SX	2
29	1913	3	POSITIVO FC SOTTOSTRUTTURA	3
30	1412	4	FC STAB AREA 65° POST.SX	4
29	1913	5	POSITIVO FC SOTTOSTRUTTURA	5
31	1413	6	FC STAB AREA 32,5° POST.SX	6
32	1913	7	POSITIVO FC SOTTOSTRUTTURA	7
33	1414	8	FC STAB CHIAVISTELLO POST.SX	8
34	1908	9	SPIA STAB. POST.SX	9
⏚	0	10	NEGATIVO GENERALE	10
		11		11
		GV		GV

-X29 4.245.123 COLLEGAMENTO STABILIZZATORE ANT.SX				
SPINA 42PM	N.S.	12x0,5	DESCRIZIONE	DTCHS 12PF
19	1913	1	POSITIVO FC SOTTOSTRUTTURA	1
20	1407	2	FC STAB. PIEDE A TERRA ANT.SX	2
21	1913	3	POSITIVO FC SOTTOSTRUTTURA	3
22	1408	4	FC STAB AREA 65° ANT.SX	4
21	1913	5	POSITIVO FC SOTTOSTRUTTURA	5
23	1409	6	FC STAB AREA 32,5° ANT.SX	6
24	1913	7	POSITIVO FC SOTTOSTRUTTURA	7
25	1410	8	FC STAB CHIAVISTELLO ANT.SX	8
26	1910	9	SPIA STAB. ANT.SX	9
⏚	0	10	NEGATIVO GENERALE	10
		11		11
		GV		GV

-X30 4.245.123 COLLEGAMENTO STABILIZZATORE POST.DX				
SPINA 42PM	N.S.	12x0,5	DESCRIZIONE	DTCHS 12PF
35	1913	1	POSITIVO FC SOTTOSTRUTTURA	1
36	1414	2	FC STAB. PIEDE A TERRA POST.DX	2
37	1913	3	POSITIVO FC SOTTOSTRUTTURA	3
38	1415	4	FC STAB AREA 65° POST.DX	4
37	1913	5	POSITIVO FC SOTTOSTRUTTURA	5
39	1416	6	FC STAB AREA 32,5° POST.DX	6
40	1917	7	POSITIVO FC SOTTOSTRUTTURA	7
41	1418	8	FC STAB CHIAVISTELLO POST.DX	8
42	1907	9	SPIA STAB. POST.DX	9
⏚	0	10	NEGATIVO GENERALE	10
		11		11
		GV		GV

*******	08/09/2008		Data :	06/05/2010
*******	*******		Diseg.:	-
*******	*******		Progetto:	Oct-EVO
MODIFICA	DATA	FIRME	Visto:	-

Descrizione:
MULTICAVI SPINA 42 POLI VOLANTE MASCHIO
UNITA' DI CONTROLLO

Cliente:	OIL&STEEL		N° DISEGNO: 0467179-180
Progetto:	Oct1500/1800EVO		
File disegno:		Pagina: 23	Pagina succ. 24
Matricola:	TEC09008		Pagine Tot.: 80

FINECORSA A GIRI COD.4.540.075.00 FIG.1

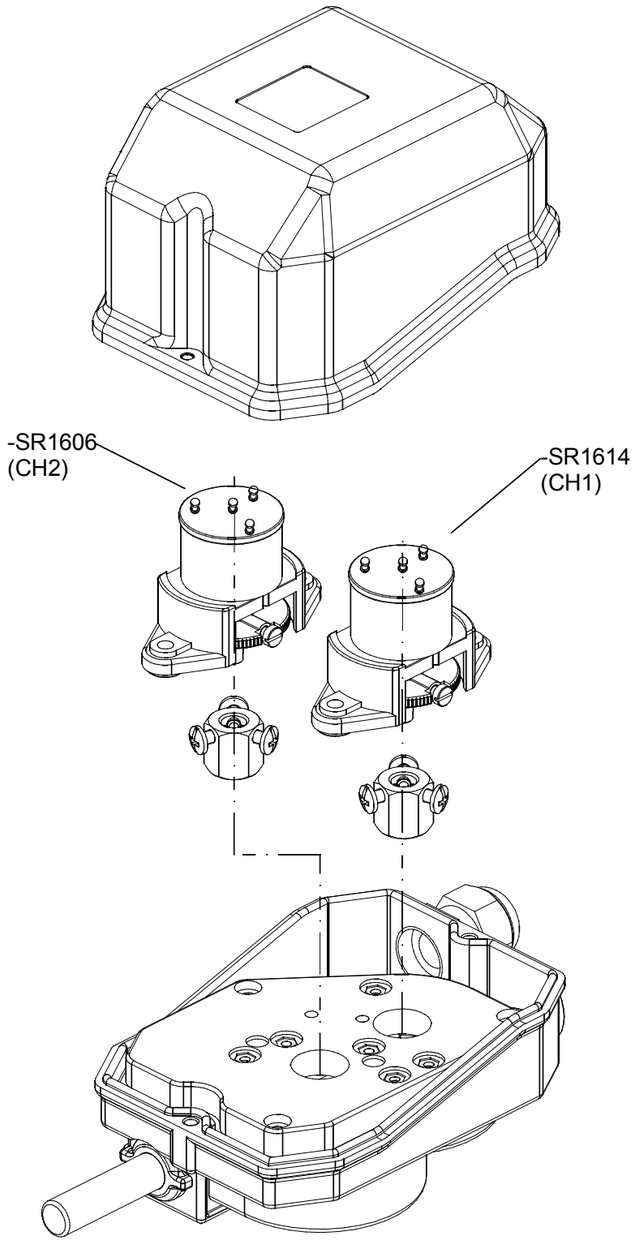

CAVO 5X1 COD.9.245.016.00 FIG.2			
COND.	SIGLA SF	SIGLA	DESCRIZIONE
1	-SR1606.ROSSO -SR1614.ROSSO	+5VDC	+5VDC INPUT ANALOGICO
2	-SR1606.VERDE -SR1614.VERDE	0VDC	0VDC INPUT ANALOGICO
3	-SR1606.BLU	3806	CURSORE POT.-SR1606
4	-SF1614.BLU	3814	CURSORE POT.-SR1614
PE	NC	NC	NON CONNESSO

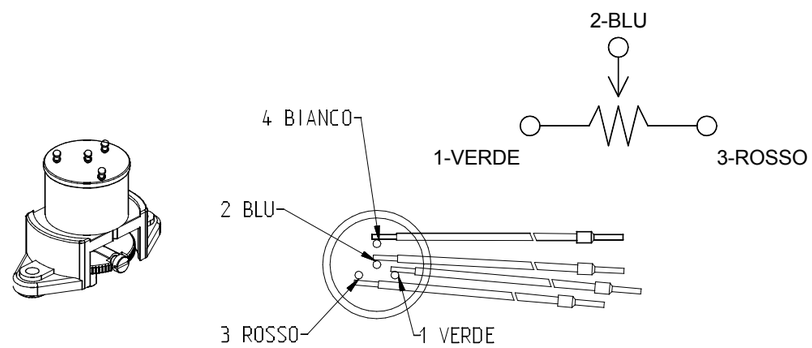

FIG.2

NOTE:
-RP3806 E RP3814 COSI' COME COLLEGATI SONO IN OPPOSIZIONE DI FASE: SE UNO CRESCE L'ALTRO CANALE DIMINUISCE;
-FARE ATTENZIONE IN TARATATURA ALLA ZONA MORTA LARGA 60° (DA EVITARE I VALORI RESTITUITI SONO BALLERINI)
-INTERVALLO DI FUNZIOMENTO "STABILE E LINEARE" 280° DEI POTENZIOMETRI, AREA DI "RITORNO" 70-80°°
-USARE AREE DI FUNZIOMENTO "STABILE" PER I DUE POTENZIOMETRI -RP3806 E -RP3814

NOTE:
-I DUE POTENZIOMETRI RUOTANO IN CONTROFASE VANNO QUINDI COLLEGATI ELETTRICAMENTE IN PARALLELO PER ESSERE ANCHE ELETTRICAMENTE IN OPPOSIZIONE DI FASE.

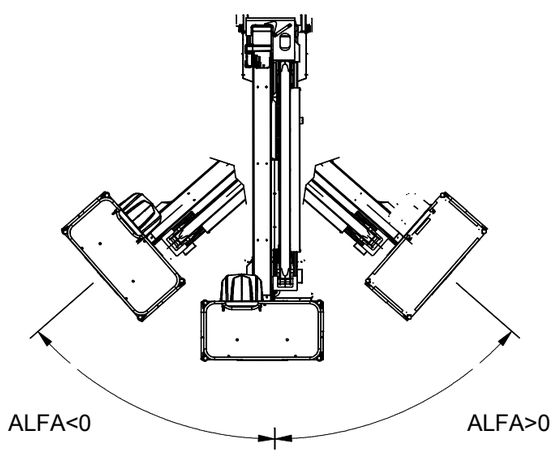

ALFA
- <0° SENSO ORARIO
- =0° BRACCIO SU APPOGGIO
- >0° SENSO ANTIORARIO

*******	08/09/2008		Data :	06/05/2010		Descrizione:	Cliente:	OIL&STEEL		N° DISEGNO:	
*******	*******		Diseg.:	-		LAYOUT FINECORSA GIRI	Progetto:	Oct1500/1800EVO		0467179-180	
*******	*******		Progetto:	Oct-EVO			File disegno:		Pagina: 24	Pagina succ. 25	Pagine Tot.: 80
MODIFICA	DATA	FIRME	Visto:	-			Matricola:	TEC09008			

STAZIONE BASE (PER FILOCOMANDO O RADIO-FILOCOMANDO)	
LED	INDICAZIONE
Data error ch. A (Led giallo)	Normalmente acceso durante il funzionamento. Rimane spento per la durata di errore dati sul canale A.
Passive emergency ch. A (Led rosso)	Normalmente spento durante il funzionamento. Acceso indica che il canale A del sistema è in condizione di stop. In caso di errore di sistema gli errori sono indicati da dei lampeggi codificati.
Data error ch. B (Led giallo)	Normalmente acceso durante il funzionamento. Rimane spento per la durata di errore dati sul canale A.
Passive emergency ch. B (Led rosso)	Normalmente spento durante il funzionamento. Acceso indica che il canale A del sistema è in condizione di stop. In caso di errore di sistema gli errori sono indicati da dei lampeggi codificati.
RF busy (Led verde)	Acceso indica la presenza di un segnale radio sul canale.
Power Supply (Led verde)	Acceso Indica la presenza di alimentazione.
Working (Led verde)	Acceso indica l'avvenuta chiusura dei due relè di sicurezza e la possibilità di effettuare comandi.

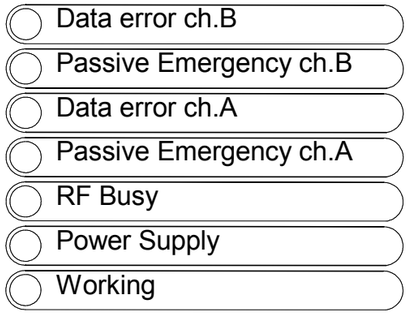

STAZIONEBASE

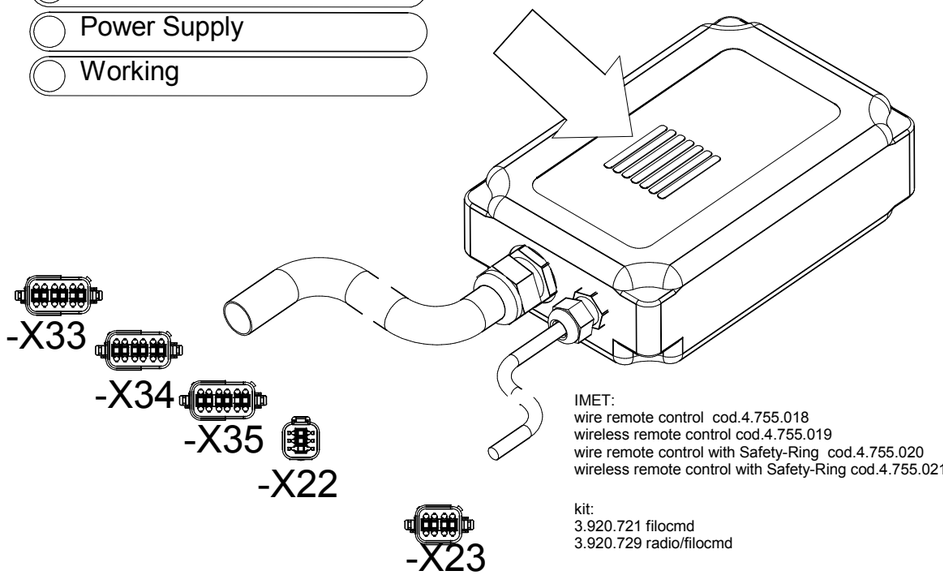

IMET:
wire remote control cod.4.755.018
wireless remote control cod.4.755.019
wire remote control with Safety-Ring cod.4.755.020
wireless remote control with Safety-Ring cod.4.755.021

kit:
3.920.721 filocmd
3.920.729 radio/filocmd

CONSOLLE

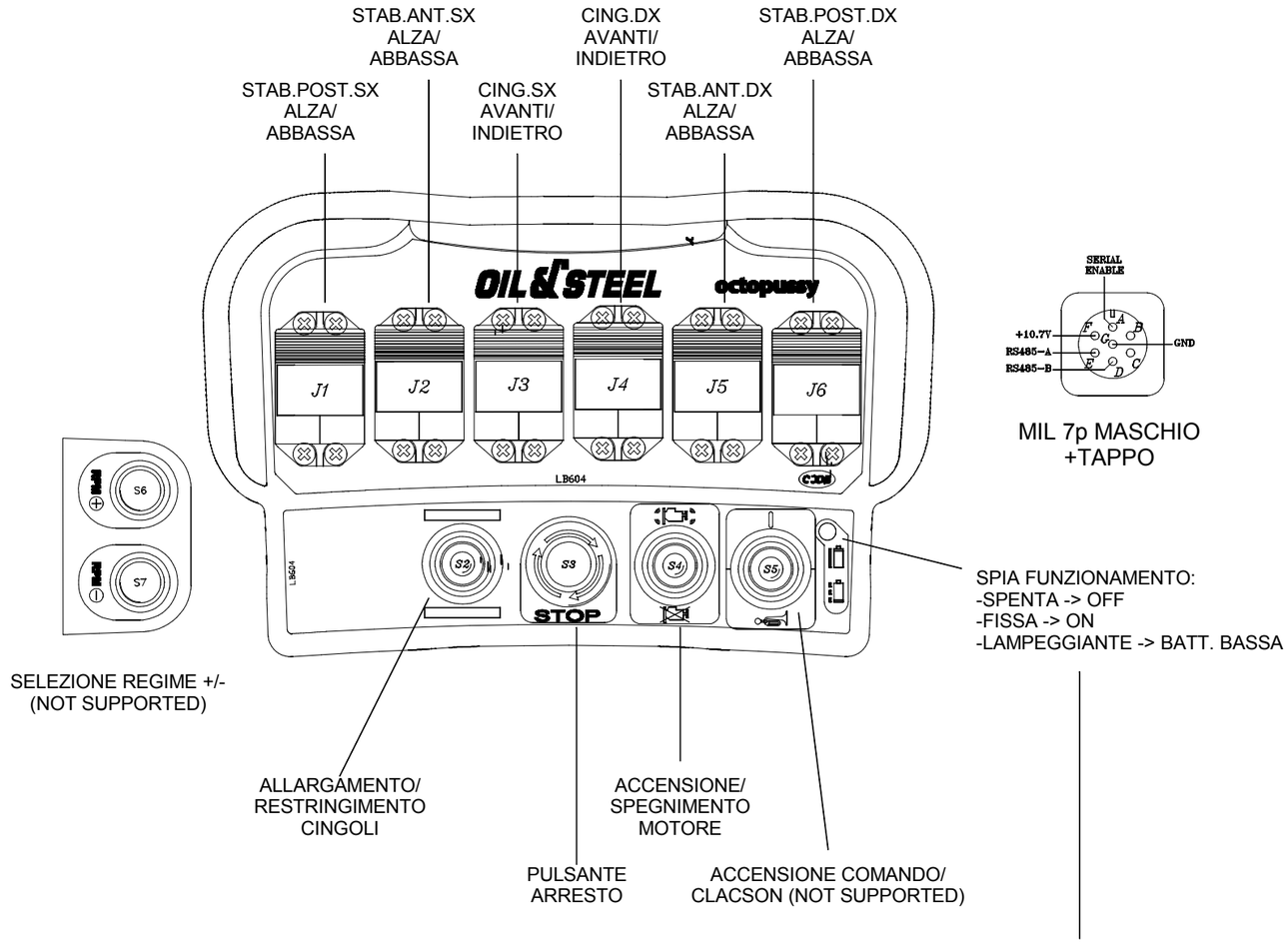

CONSOLLE (FILOCOMANDO O RADIO-FILOCOMANDO)	
LED	INDICAZIONE
Led verde	Acceso indica che il trasmettitore è in funzione. Lampeggiante ad intervalli regolari indica che la batteria è scarica. In fase di taratura delle scale analogiche fornisce dei lampeggi codificati che identificano MIN, MAX e INVERSIONE. Lampeggiante in modo veloce indica un'anomalia nel circuito di STOP (vedi capitolo 10). Lampeggi codificati non rientranti nei casi precedenti identificano una situazione di errore o un guasto al radiocomando/filocomando (contattare il serv.a

NOTE:
-VERSIONE RADIO-FILOCOMANDO: IN MODALITA' FILO
LA SORGENTE DI ENERGIA E' COMMUTATA AUTOMATICAMENTE
VERSO LA BATTERIA MACCHINA E LA BATTERIA INTERNA ALLA
CONSOLLE NON VIENE CARICATA. EVOLUZIONE FUTURA
PREVEDERA' QUESTA FUNZIONE.

*******	08/09/2008		Data :	06/05/2010		Descrizione:	Cliente:	OIL&STEEL		N° DISEGNO:	
*******	*******		Diseg.:	-		SATZIONE BASE FILO/RADIOCOMANDO	Progetto:	Oct1500/1800EVO		0467179-180	
*******	*******		Progetto:	Oct-EVO			File disegno:		Pagina: 25	Pagina succ. 26	Pagine Tot.: 80
MODIFICA	DATA	FIRME	Visto:	-			Matricola:	TEC09008			

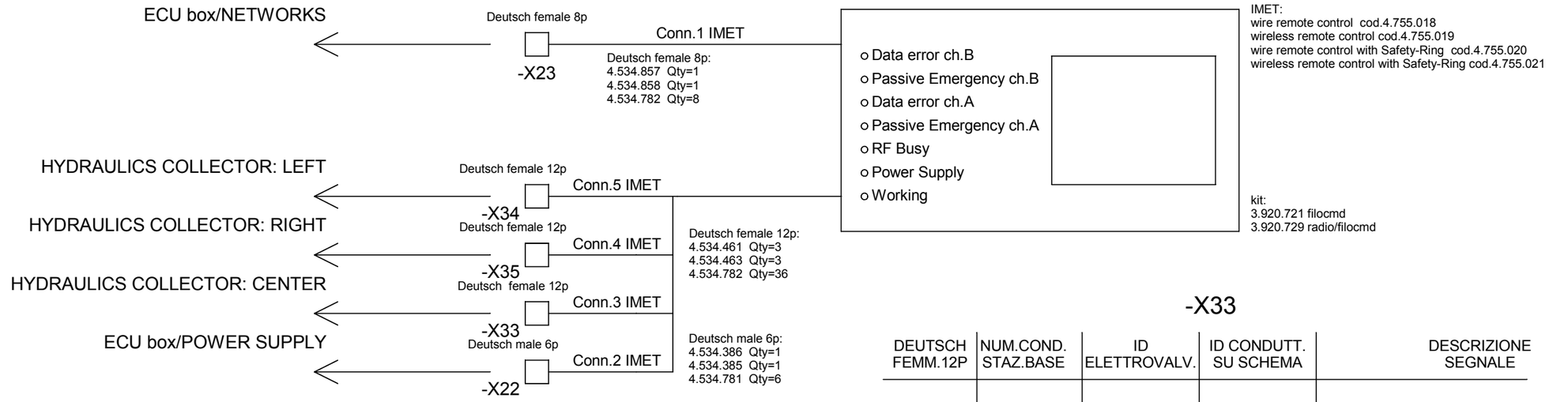

-X22

DEUTSCH FEMM.6P	NUM.COND. STAZ.BASE	ID CONDUTT. SU SCHEMA	DESCRIZIONE SEGNALE
1	+	12VDC	12VDC
2	+	12VDC	12VDC
3	+	12VDC	12VDC
4	-	0V	0V
5	-	0V	0V
6	-	0V	0V

-X23

DEUTSCH FEMM.12P	NUM.COND. STAZ.BASE	ID CONDUTT. SU SCHEMA	DESCRIZIONE SEGNALE
1	SERIALENABLE	SERIALENABLE	SERIAL ENABLE
2	10.7V	10.7V	10.7V
3	RS485A	RS485A	RS485-A
4	RS485B	RS485B	RS485-B
5	CAN-H	CAN-H	CAN-H
6	CAN-L	CAN-L	CAN-L
7	GND	GND	GND
8	N/D	LIBERO	LIBERO

-X33

DEUTSCH FEMM.12P	NUM.COND. STAZ.BASE	ID ELETTROVALV.	ID CONDUTT. SU SCHEMA	DESCRIZIONE SEGNALE
1	N/D	-YV2602	2602	EV.ON/OFF.ABIL.DISTRIB./CARRYOVER
2	N/D	0V	0V	0V EV.ON/OFF.ABIL.DISTRIB./CARRYOVER
3	N/D	-YV2605	2605	EV.ON/OFF ALLARG.CING.
4	N/D	0V	0V	0V EV.ON/OFF ALLARG.CING.
5	N/D	-YV2608	2608	EV.ON/OFF RESTRING.CING.
6	N/D	0V	0V	0V EV.ON/OFF RESTRING.CING.
7	N/D	LIBERO	LIBERO	LIBERO
8	N/D	LIBERO	LIBERO	LIBERO
9	N/D	LIBERO	LIBERO	LIBERO
10	N/D	LIBERO	LIBERO	LIBERO
11	N/D	LIBERO	LIBERO	LIBERO
12	N/D	LIBERO	LIBERO	LIBERO

-X35

DEUTSCH FEMM.12P	NUM.COND. STAZ.BASE	ID ELETTROVALV.	ID CONDUTT. SU SCHEMA	DESCRIZIONE SEGNALE
1	N/D	-YV2702	2702	EV.PROP.AVANTI DX
2	N/D	0V	0V	0V EV.PROP.AVANTI DX
3	N/D	-YV2705	2705	EV.PROP.INDIETRO DX
4	N/D	0V	0V	0V EV.PROP.INDIETRO DX
5	N/D	-YV2708	2708	EV.ON/OFF STAB.ANT.DX GIU
6	N/D	0V	0V	0V EV.ON/OFF STAB.ANT.DX GIU
7	N/D	-YV2711	2711	EV.ON/OFF STAB.ANT.DX SU
8	N/D	0V	0V	0V EV.ON/OFF STAB.ANT.DX SU
9	N/D	-YV2714	2714	EV.ON/OFF STAB.POST.DX GIU
10	N/D	0V	0V	0V EV.ON/OFF STAB.POST.DX GIU
11	N/D	-YV2717	2717	EV.ON/OFF STAB.POST.DX SU
12	N/D	0V	0V	0V EV.ON/OFF STAB.POST.DX SU

-X34

DEUTSCH FEMM.12P	NUM.COND. STAZ.BASE	ID ELETTROVALV.	ID CONDUTT. SU SCHEMA	DESCRIZIONE SEGNALE
1	N/D	-YV2802	2802	EV.PROP.AVANTI SX
2	N/D	0V	0V	0V EV.PROP.AVANTI SX
3	N/D	-YV2805	2805	EV.PROP.INDIETRO SX
4	N/D	0V	0V	0V EV.PROP.INDIETRO SX
5	N/D	-YV2808	2808	EV.ON/OFF STAB.ANT.SX GIU
6	N/D	0V	0V	0V EV.ON/OFF STAB.ANT.SX GIU
7	N/D	-YV2811	2811	EV.ON/OFF STAB.ANT.SX SU
8	N/D	0V	0V	0V EV.ON/OFF STAB.ANT.SX SU
9	N/D	-YV2814	2814	EV.ON/OFF STAB.POST.SX GIU
10	N/D	0V	0V	0V EV.ON/OFF STAB.POST.SX GIU
11	N/D	-YV2817	2817	EV.ON/OFF STAB.POST.SX SU
12	N/D	0V	0V	0V EV.ON/OFF STAB.POST.SX SU

*******	08/09/2008		Data :	06/05/2010		Descrizione:	Cliente:	OIL&STEEL		N° DISEGNO:	
*******	*******		Diseg.:	-		SATZIONE BASE FILO/RADIOCOMANDO	Progetto:	Oct1500/1800EVO		0467179-180	
*******	*******		Progetto:	Oct-EVO			File disegno:		Pagina: 26	Pagina succ. 27	Pagine Tot.: 80
MODIFICA	DATA	FIRME	Visto:	-			Matricola:	TEC09008			

COLLEGAMENTO PULSANTIERA COLONNA

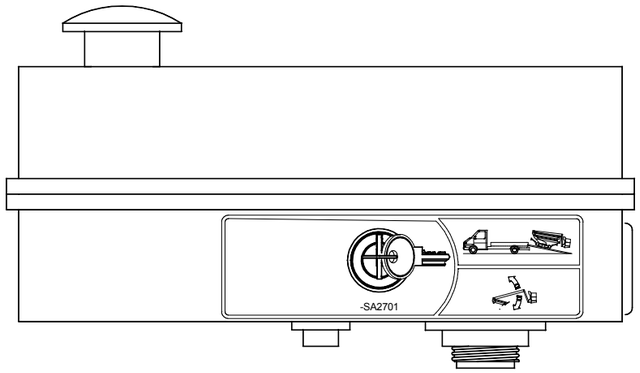

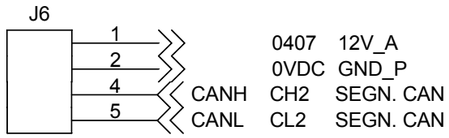

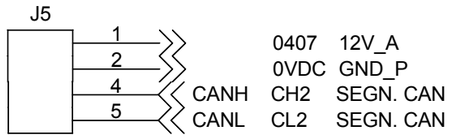

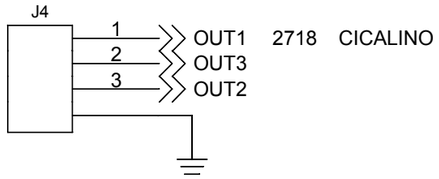

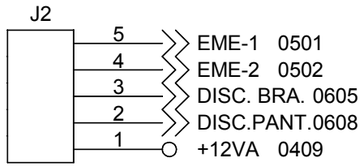

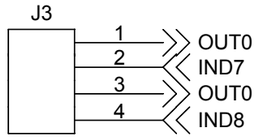

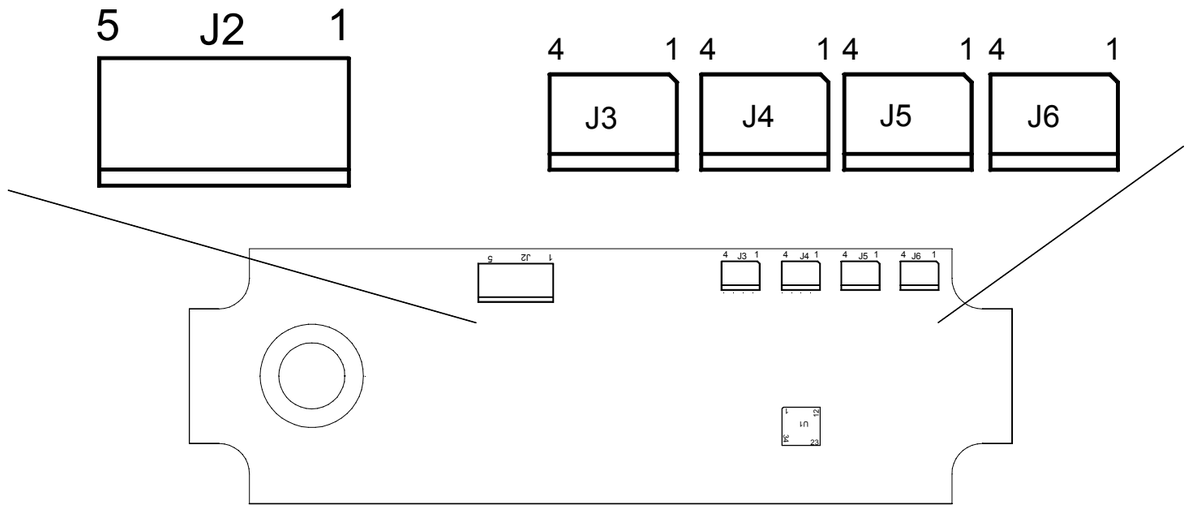

-X4 PULSANTIERA COLONNA				2 m
SIGLA	N.S.	7x1	DESCRIZIONE	MIL 7 POLI
-SB0506	0501	1	SERIE EMERGENZA	1
-SB0506	0502	2	SERIE EMERGENZA	2
	0605	3	SEGN.DISCESA EME BRACCIO	3
	0608	4	SEGN. DISCESA EME PANTOGRAFO	4
	0409	5	POSITIVO PULS. DISCESA EME	5
-SA2701(N.0.)	1605	6	SEGN. SEL. 0/1 CARICO SCARICO	6
-SA2701(N.0.)	1613	GV	SEGN. SEL. 0/1 CARICO SCARICO	7

-X19 SLV PULSANTIERA COLONNA				2 m
SIGLA	N.S.	M12	DESCRIZIONE	M12
BIANCO	0407	MARRONE	ALIMENTAZIONE SLV	1
MARRONE	0VDC	BIANCO	NEGATIVO GENERALE	2
VERDE	CH2	NERO	CAN H2 BUS	3
GIALLO	CL2	BLU	CAN L2 BUS	4
				5

*******	08/09/2008		Data :	06/05/2010	Descrizione:	Cliente:	OIL&STEEL		N° DISEGNO:	
*******	*******		Diseg.:	-	PULSANTIERA TELAIO	Progetto:	Oct1500/1800EVO		0467179-180	
*******	*******		Progetto:	Oct-EVO		File disegno:		Pagina:	Pagina succ.	Pagine Tot.:
MODIFICA	DATA	FIRME	Visto:	-		Matricola:	TEC09008	27	28	80

COLLEGAMENTO CARICA BATTERIA 110VAC

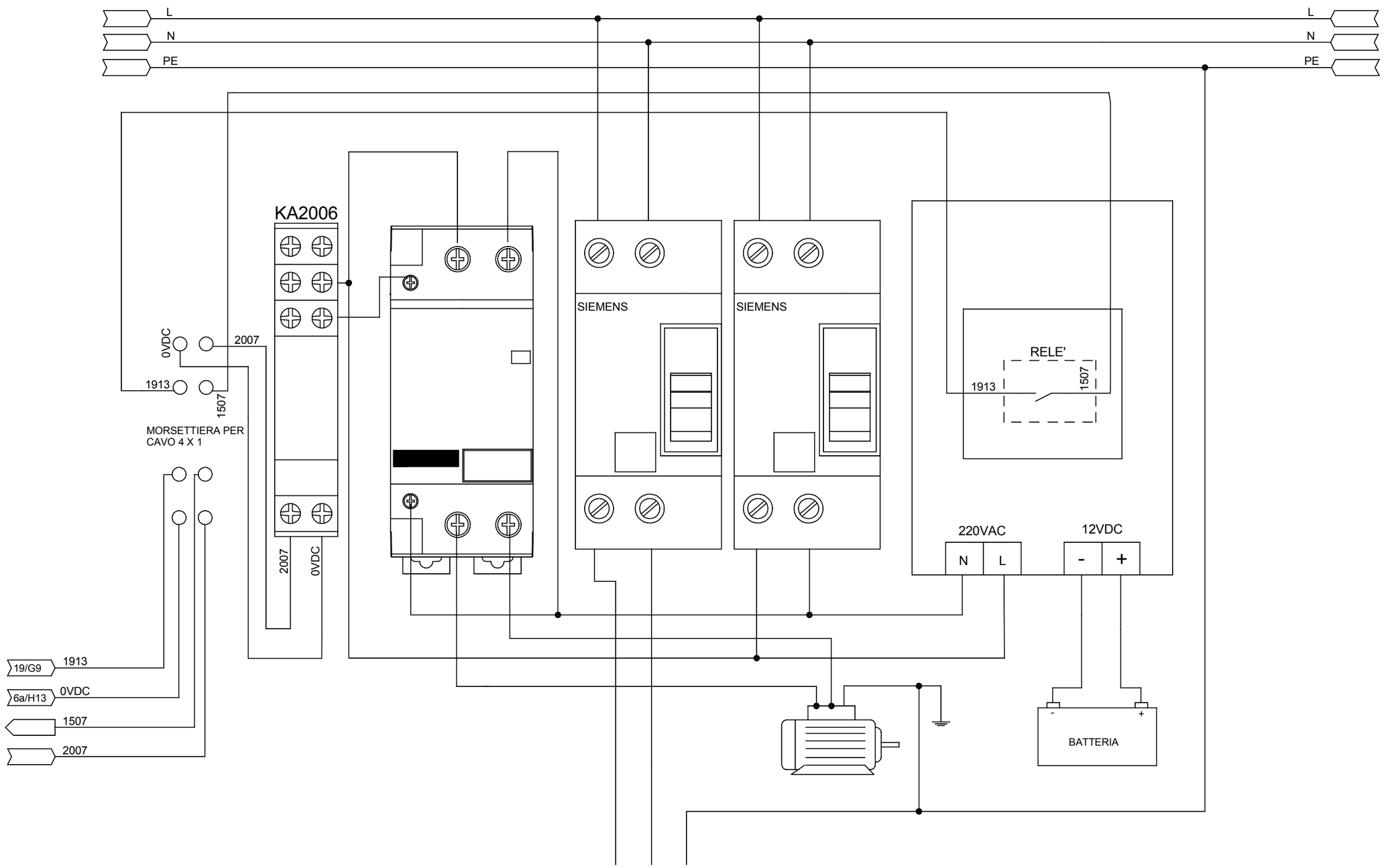

*******	08/09/2008		Data :	06/05/2010	Descrizione:	Cliente:	OIL&STEEL		N° DISEGNO:		
*******	*******		Diseg.:	-	CARICA BATTERIA 220 VAC	Progetto:	Oct1500/1800EVO		0467179-180		
*******	*******		Progetto:	Oct-EVO		File disegno:		Pagina:	Pagina succ.	Pagine Tot.:	
MODIFICA	DATA	FIRME	Visto:	-		Matricola:	TEC09008	28	29	80	

COLLEGAMENTO CARICA BATTERIA 110VAC

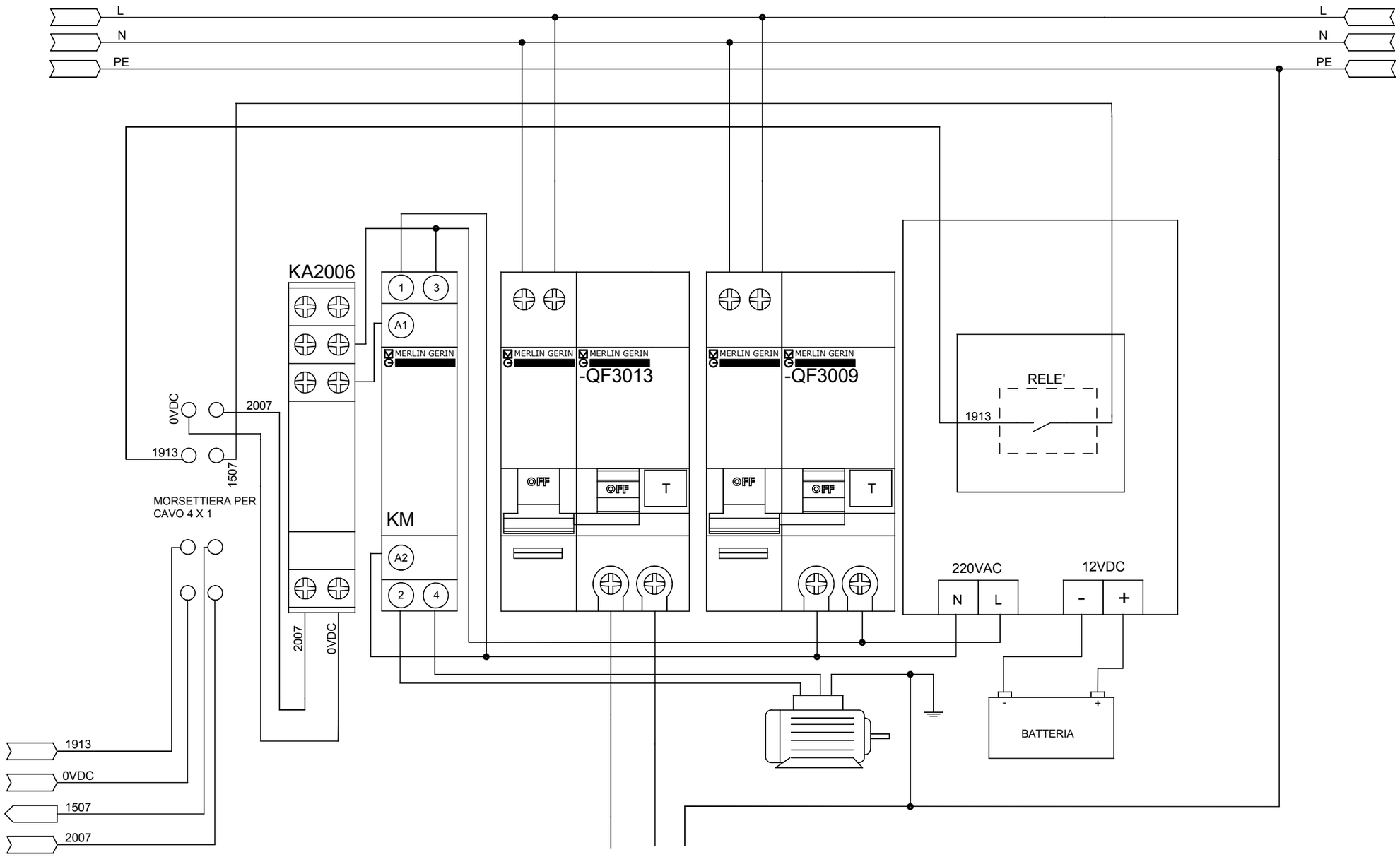

*******	08/09/2008		Data :	06/05/2010	Descrizione:	Cliente:	OIL&STEEL		N° DISEGNO:		
*******	*******		Diseg.:	-	CARICA BATTERIA 220 VAC	Progetto:	Oct1500/1800EVO		0467179-180		
*******	*******		Progetto:	Oct-EVO		File disegno:		Pagina:	Pagina succ.	Pagine Tot.:	
MODIFICA	DATA	FIRME	Visto:	-		Matricola:	TEC09008	29	30	80	

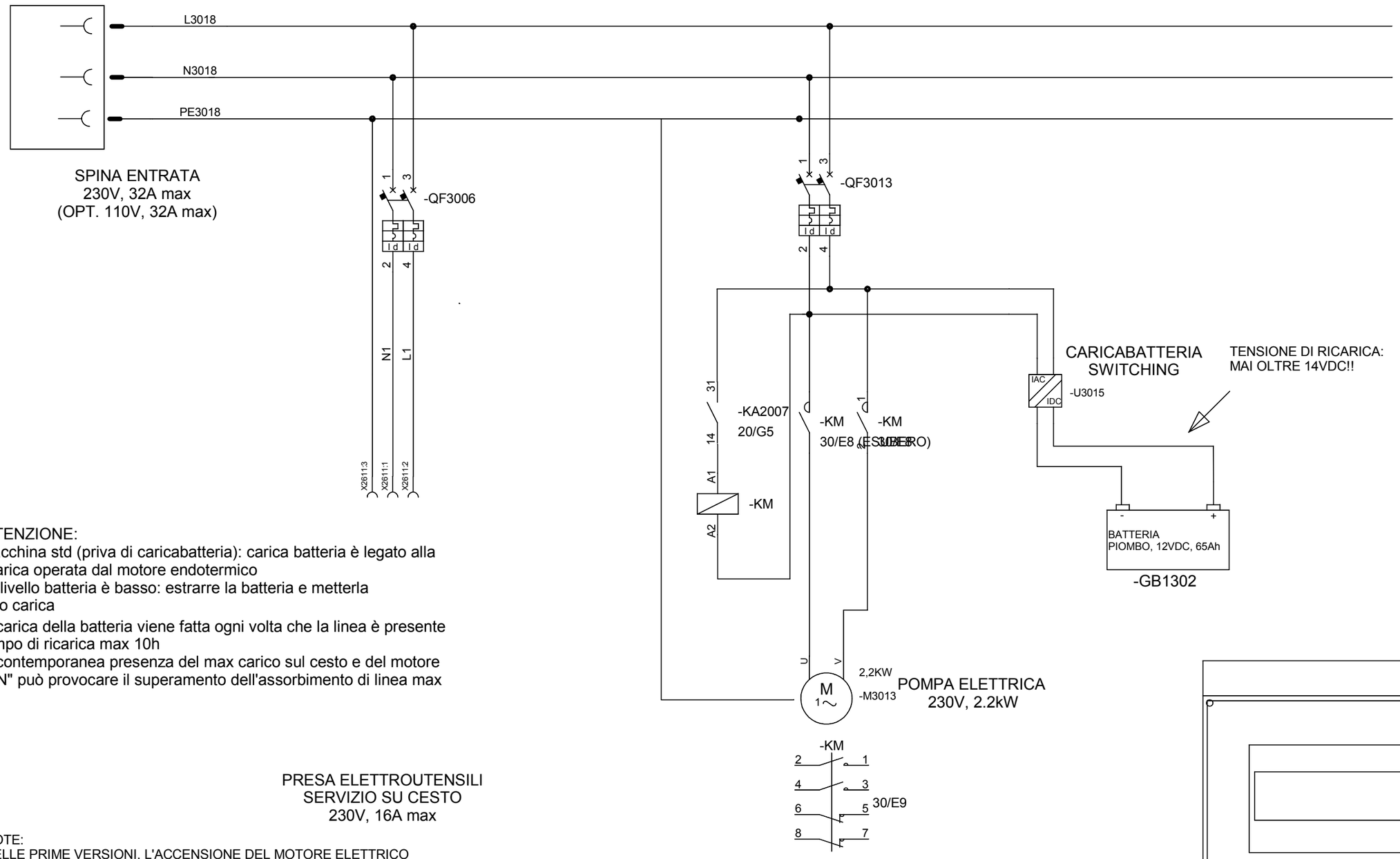

ATTENZIONE:
-macchina std (priva di caricabatteria): carica batteria è legato alla ricarica operata dal motore endotermico
-se livello batteria è basso: estrarre la batteria e metterla sotto carica
-la carica della batteria viene fatta ogni volta che la linea è presente
-tempo di ricarica max 10h
-la contemporanea presenza del max carico sul cesto e del motore "ON" può provocare il superamento dell'assorbimento di linea max

PRESA ELETTROUTENSILI
SERVIZIO SU CESTO
230V, 16A max

NOTE:
NELLE PRIME VERSIONI, L'ACCENSIONE DEL MOTORE ELETTRICO DELLA POMPA IMPLICA LO SPEGNIMENTO DELLA PRESA PER ELETTROUTENSILE, QUESTO PER GARANTIRE ASSORBIMENTO INFERIORE 16A ALL'ENTRATA

*******	08/09/2008		Data :	06/05/2010	Descrizione:	Cliente:	OIL&STEEL		N° DISEGNO:	
*******	*******		Diseg.:	-	CARICA BATTERIA 220 VAC	Progetto:	Oct1500/1800EVO		0467179-180	
*******	*******		Progetto:	Oct-EVO		File disegno:		Pagina: 30	Pagina succ. 31	Pagine Tot.: 80
MODIFICA	DATA	FIRME	Visto:	-		Matricola:	TEC09008			

COLLEGAMENTO PULSANTIERA CESTO

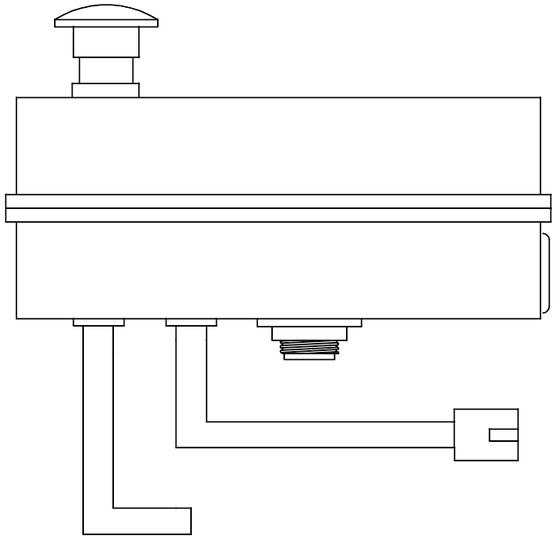

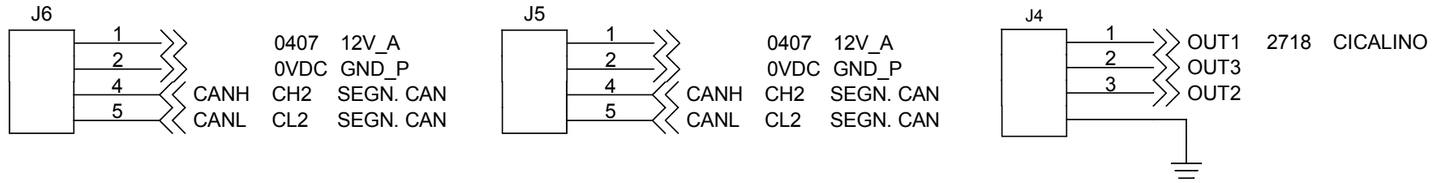

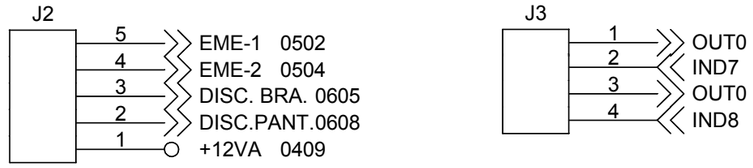

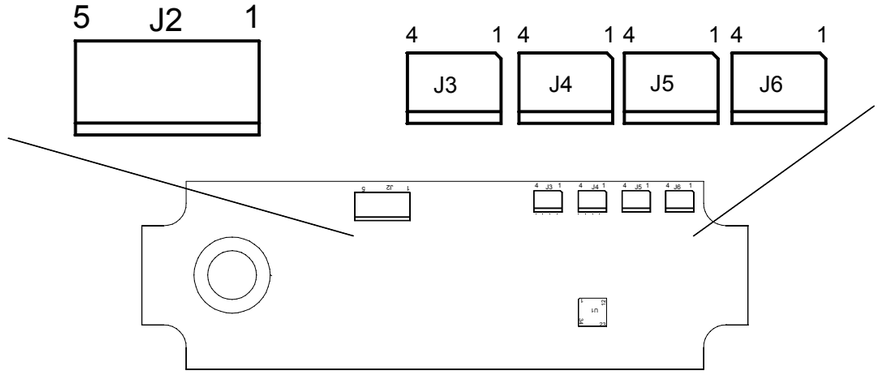

-X38 SERIALE FILOCOMANDO 4.245.280			
CNT.17 POLI	N.S.	CON.MIL+ 7x1	DESCRIZIONE
12	-X24M	A-1	MODO SERIALE/RADIO
9	-X24J	F-4	10.7V TELELCMD
10	-X24K	E-3	SERIALE RS485-A TELECMD
11	-X24L	D-2	SERIALE RS485-B TELECMD
		B	D.U.
		C	D.U.
8	-X24H	G-GV	FILOCOMANDO: 0V (LASCIARE PULITO, STACCATO DA ALTRI)

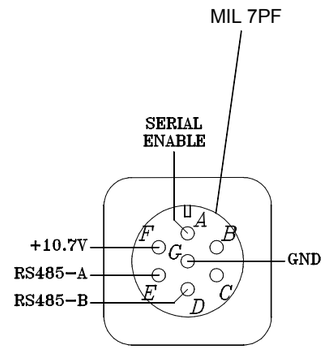

-X24 MULTICAVO 17x1	CONNETTORE 17 POLI	CONNETTORE	SIGLA	DESCRIZIONE
1	1	A	0605	SEL. CMD: DISCESA EMERG. BRACCIO
2	2	B	0407	+12VDC-ALIMENTAZIONE SLAVE CESTO
3	3	C	ND	LIBERO
4	4	D	CH2	CAN H2 BUS
5	5	E	CL2	CAN L2 BUS
6	6	F	0502	SERIE EMERGENZA 1
7	7	G	0504	SERIE EMERGENZA 2
8	8	H	-X38/GV E SCHERM.	FILOCOMANDO: 0VR
9	9	J	-X38/6	FILOCOMANDO 10.7Vdc
10	10	K	-X38/5	FILOCOMANDO: RS485-A
11	11	L	-X38/4	FILOCOMANDO: RS485-B
12	12	M	-X38/1	FILOCOMANDO: MODO RADIO/SERIALE
13	13	N	0608	SEL. CMD: DISCESA EMERG. PANTOGRAFO
14	14	O	0409	COMINU DI POTENZA
15	15	P	ND	LIBERO
16	16	Q	ND	LIBERO
17	17	R	0 GND	0VDC NEGATIVO GENERALE

-X33 I/O REMOTO CESTO				2 m
SIGLA	N.S.	7x1	DESCRIZIONE	DTS 8P FEM
	0407	1	ALIMENTAZIONE SLV	1
	0VDC	2	NEGATIVO GENERALE	2
	CH2	3	CAN H2 BUS	3
	CL2	4	CAN L2 BUS	4
	0409	5	COMUNE DI POTENZA	5
	0409	6	COMUNE DI POTENZA	6
	0504	GV	SERIE EMERGENZA	7

*******	08/09/2008		Data :	06/05/2010	Descrizione:	Cliente:	OIL&STEEL		N° DISEGNO:	
*******	*******		Diseg.:	-	PULSANTIERA CESTO	Progetto:	Oct1500/1800EVO		0467179-180	
*******	*******		Progetto:	Oct-EVO		File disegno:		Pagina:	Pagina succ.	Pagine Tot.:
MODIFICA	DATA	FIRME	Visto:	-		Matricola:	TEC09008	31	32	80

LAYOUT SCHEDA CONTROLLO CELLA DI CARICO E RILEVA LEVE MOVIMENTO PIATTAFORMA

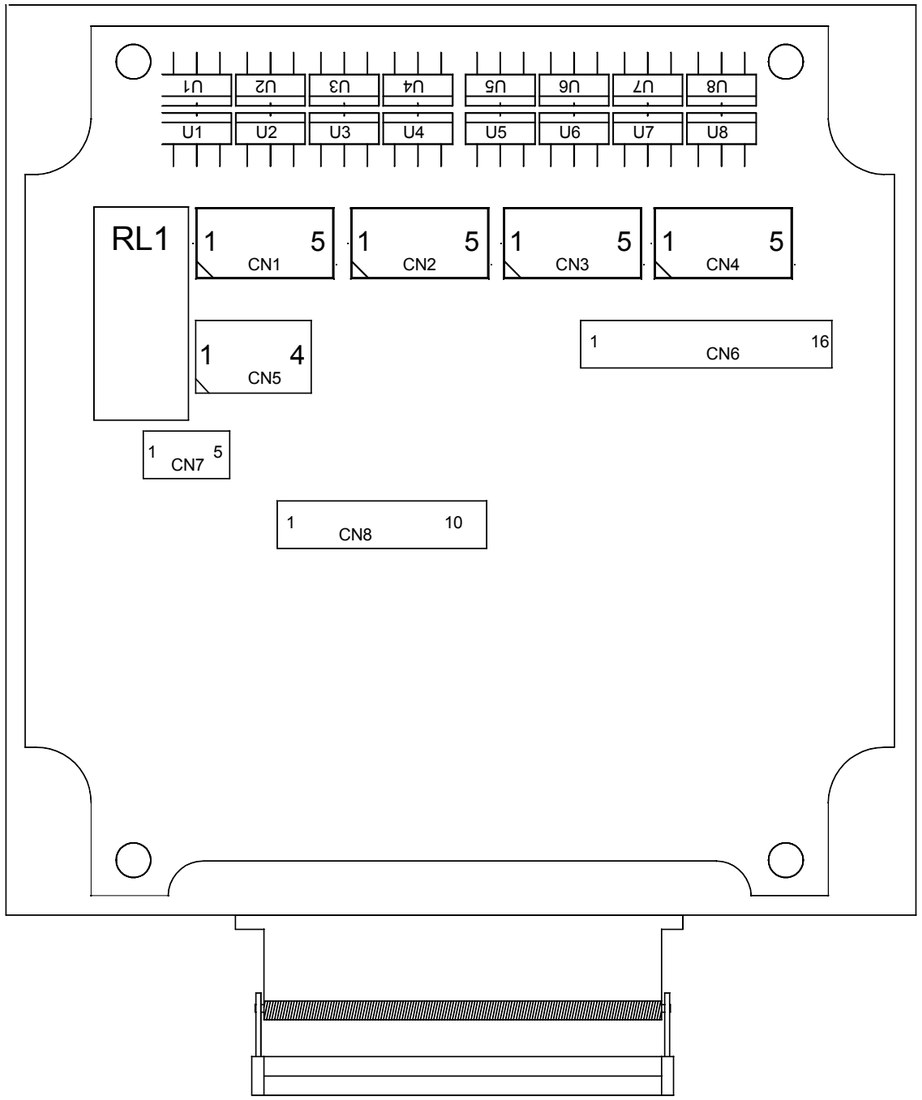

*******	08/09/2008		Data :	06/05/2010		Descrizione:	Cliente:	OIL&STEEL		N° DISEGNO:	
*******	*******		Diseg.:	-		LAYOUT I/O REMOTO CESTO	Progetto:	Oct1500/1800EVO		0467179-180	
*******	*******		Progetto:	Oct-EVO			File disegno:		Pagina:	Pagina succ.	Pagine Tot.:
MODIFICA	DATA	FIRME	Visto:	-			Matricola:	TEC09008	32	33	80

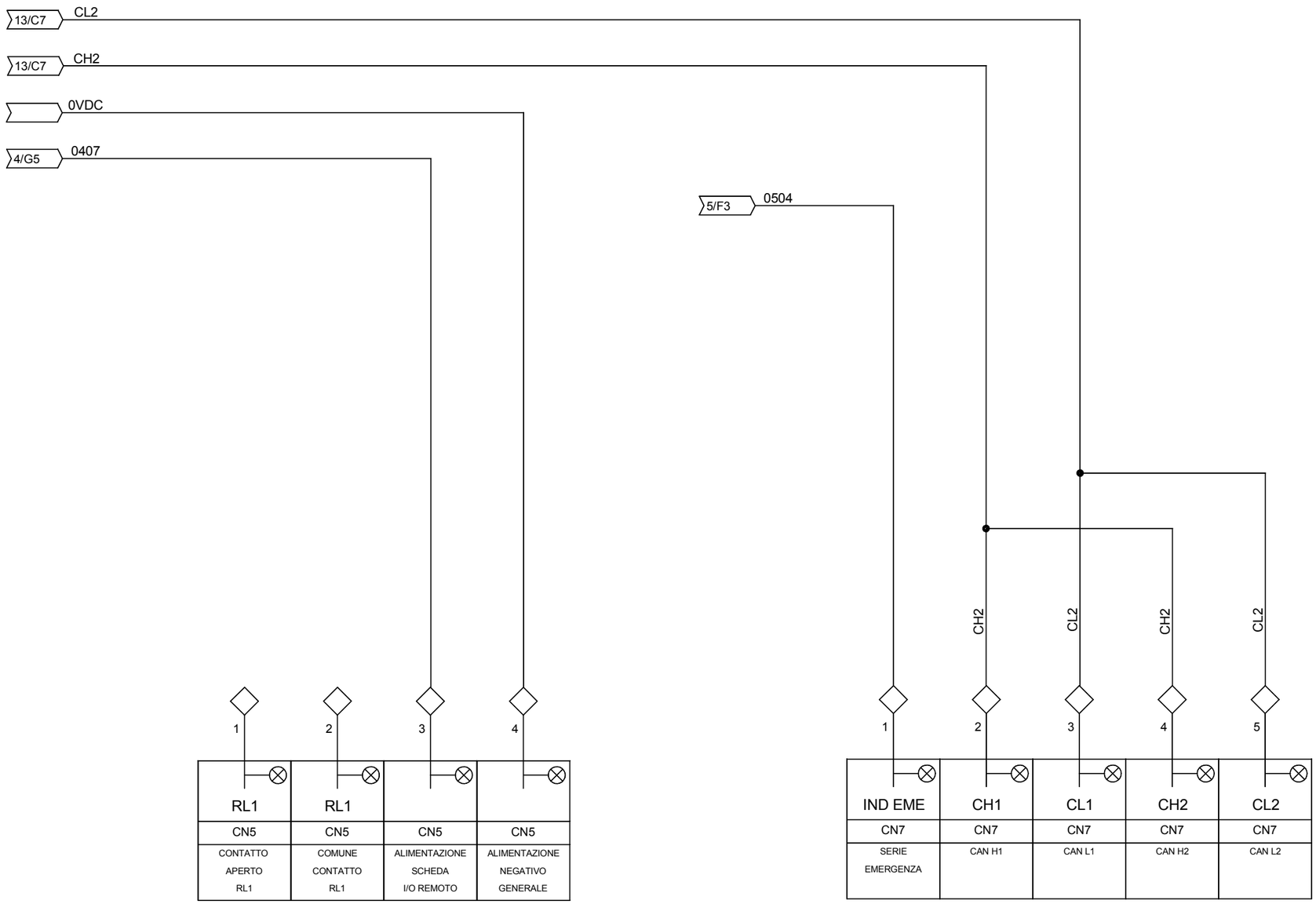

*******	08/09/2008		Data :	06/05/2010	Descrizione:	Cliente:	OIL&STEEL		N° DISEGNO:	
*******	*******		Diseg.:	-	LAYOUT CONNETTORE I/O	Progetto:	Oct1500/1800EVO		0467179-180	
*******	*******		Progetto:	Oct-EVO		File disegno:		Pagina: 33	Pagina succ. 34	Pagine Tot.: 80
MODIFICA	DATA	FIRME	Visto:	-		Matricola:	TEC09008			

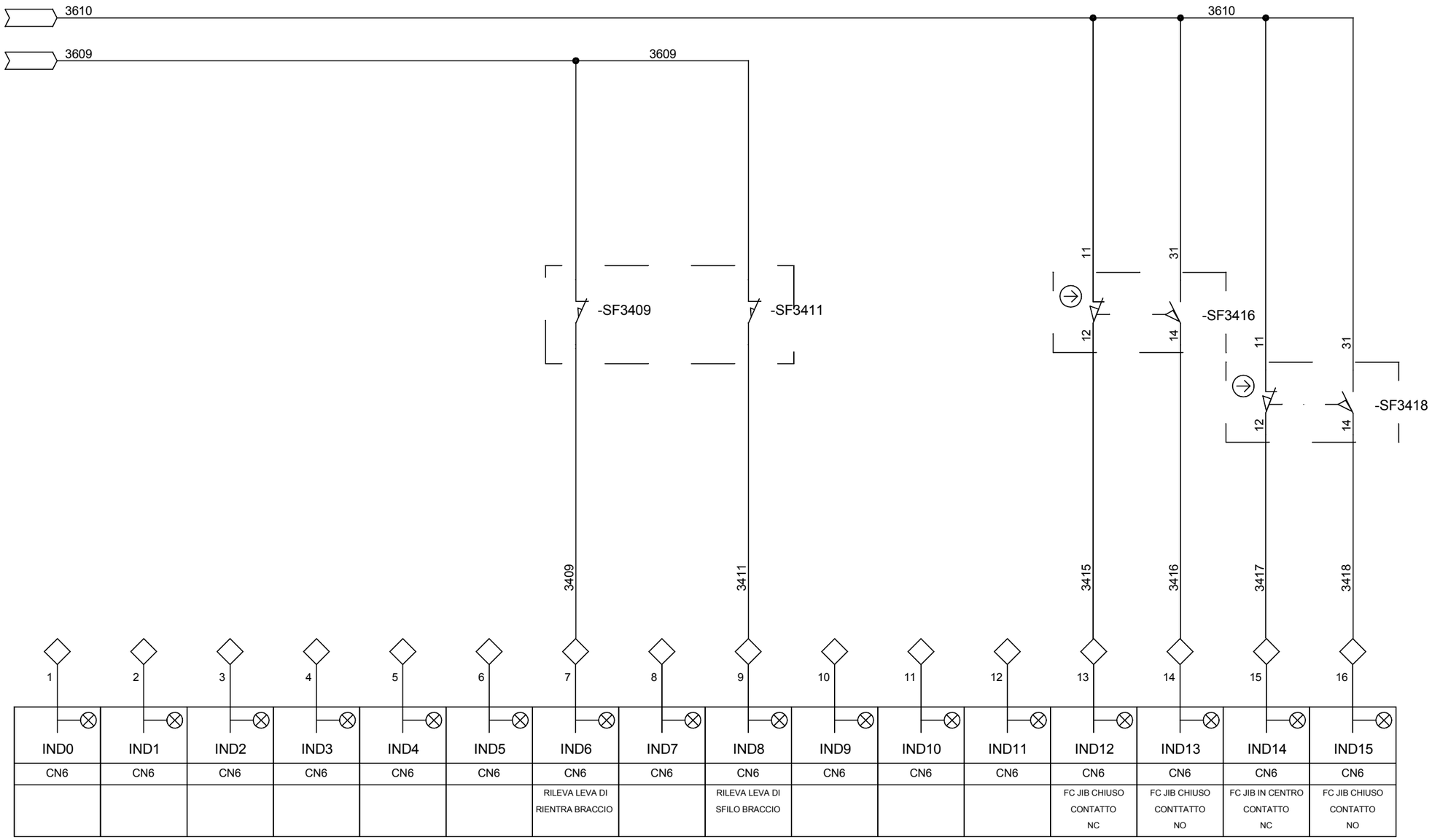

IND0	IND1	IND2	IND3	IND4	IND5	IND6	IND7	IND8	IND9	IND10	IND11	IND12	IND13	IND14	IND15
CN6	CN6	CN6	CN6	CN6	CN6	CN6	CN6	CN6	CN6	CN6	CN6	CN6	CN6	CN6	CN6
						RILEVA LEVA DI RIENTRA BRACCIO		RILEVA LEVA DI SFILO BRACCIO				FC JIB CHIUSO CONTATTO NC	FC JIB CHIUSO CONTTATTO NO	FC JIB IN CENTRO CONTATTO NC	FC JIB CHIUSO CONTATTO NO

-CONN.CN6

*******	08/09/2008		Data :	06/05/2010	Descrizione:	Cliente:	OIL&STEEL		N° DISEGNO:	
*******	*******		Diseg.:	-	LAYOUT CONNETTORE I/O	Progetto:	Oct1500/1800EVO		0467179-180	
*******	*******		Progetto:	Oct-EVO		File disegno:		Pagina: 34	Pagina succ. 35	Pagine Tot.: 80
MODIFICA	DATA	FIRME	Visto:	-		Matricola:	TEC09008			

COLLEGAMENTO CELLA DI CARICO A DOPPIO PONTE

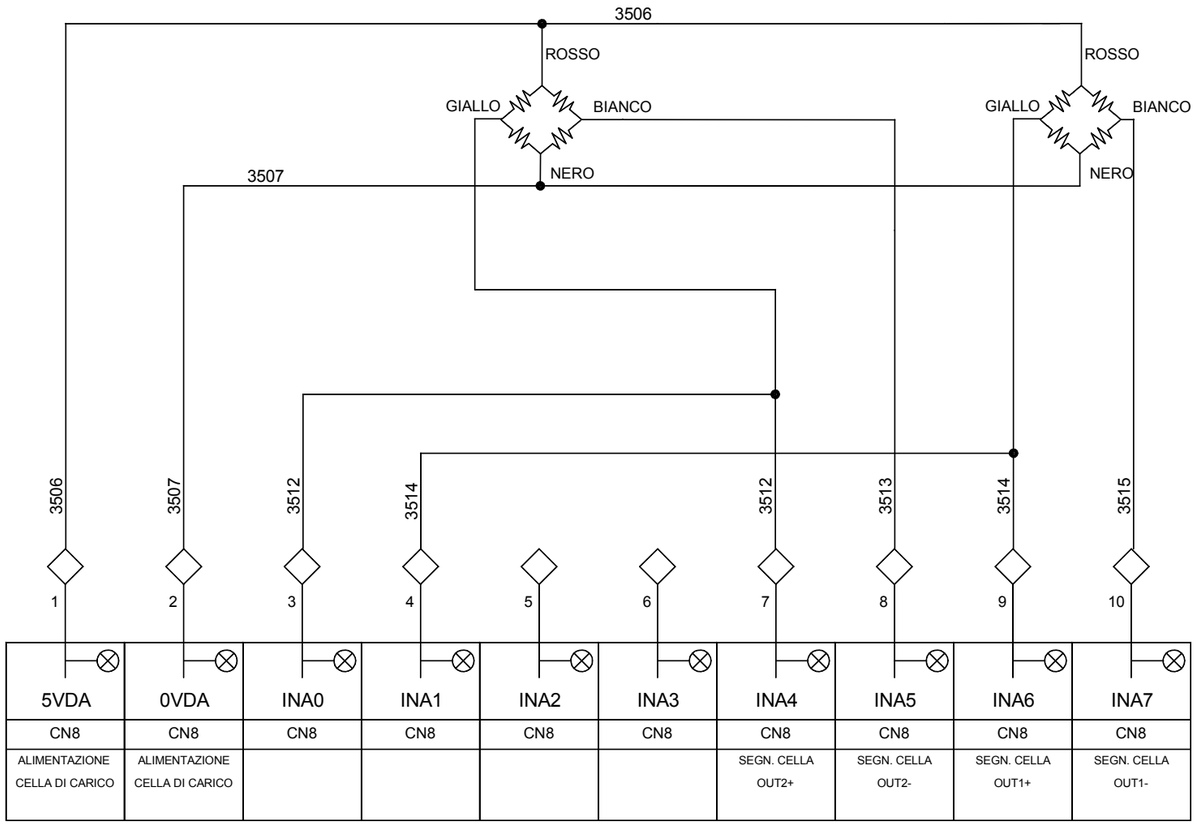

-CONN.CN8

*******	08/09/2008		Data :	06/05/2010	Descrizione:	Cliente:	OIL&STEEL		N° DISEGNO:	
*******	*******		Diseg.:	-	LAYOUT CONNETTORE I/O	Progetto:	Oct1500/1800EVO		0467179-180	
*******	*******		Progetto:	Oct-EVO	COLLEGAMENTO CELLA DI CARICO A DOPPIO PONTE	File disegno:		Pagina: 35	Pagina succ. 36	Pagine Tot.: 80
MODIFICA	DATA	FIRME	Visto:	-		Matricola:	TEC09008			

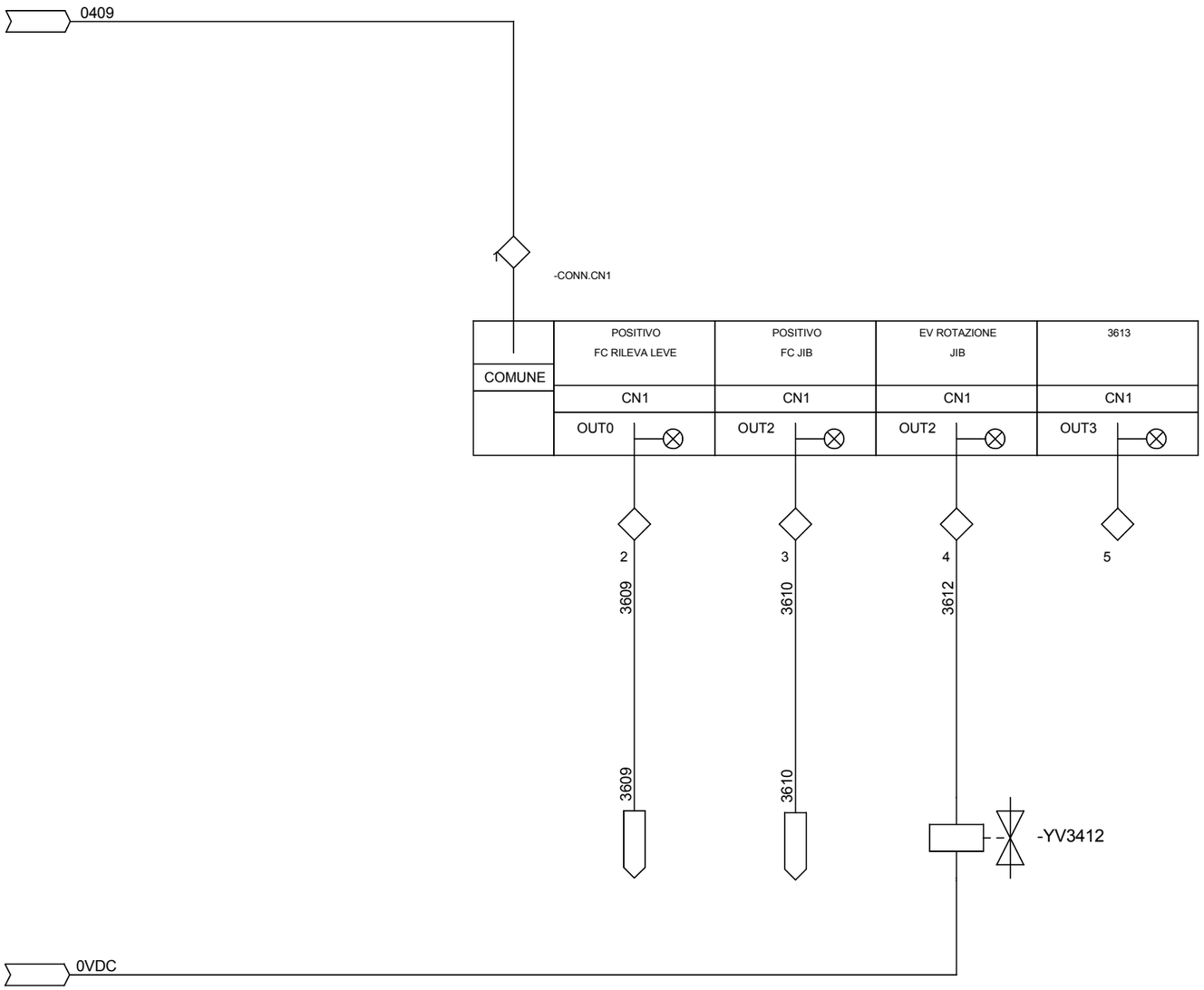

*******	08/09/2008		Data :	06/05/2010	Descrizione:	Cliente:	OIL&STEEL		N° DISEGNO:	
*******	*******		Diseg.:	-	LAYOUT CONNETTORE I/O	Progetto:	Oct1500/1800EVO		0467179-180	
*******	*******		Progetto:	Oct-EVO		File disegno:		Pagina:	Pagina succ.	Pagine Tot.:
MODIFICA	DATA	FIRME	Visto:	-		Matricola:	TEC09008	36	37	80

SPINA 42 POLI MASCHIO SUL GSU416S

SPINA 42 POLI	N. S.	DESCRIZIONE			
1	3609	FC RLV LEVA RIENTRA BRACCIO	MARRONE	1	4x0,5 1,5m
2	3411	FC RLV LEVA SFILO BRACCIO	BLU	3	
3	3609	FC RLV LEVA RIENTRA BRACCIO	NERO	2	
4	3409	FC RLV LEVA RIENTRA BRACCIO	G.V	4	
5					
6					
7					
8					
9					
10					
11					
12					
13					
14	3610	POSITIVO FC JIB	MARRONE	1	4x0,5 3m
15	3415	FC JIB CENTRATO (N.C.)	BLU	2	
16	3610	POSITIVO FC JIB	NERO	3	
17	3416	FC JIB CENTRATO (N.O.)	G.V	4	
18	3610	POSITIVO FC JIB	MARRONE	1	4x0,5 3m
19	3417	FC JIB CHIUSO (N.C.)	BLU	2	
20	3610	POSITIVO FC JIB	NERO	3	
21	3418	FC JIB CHIUSO (N.O.)	G.V	4	
22	3506	ALIMENTZIONE CELLA DI CARICO 5VDA	ROSSO/ROSSO	DTS 8P.F.	
23	3507	ALIMENTZIONE CELLA DI CARICO 0VDA	NERO/NERO		
24	3512	SEGN. CELLA OUT2+	GIALLO		

SPINA 42 POLI	N.S.	DESCRIZIONE		
25	3513	SEGN. CELLA OUT2-	BIANCO	
26	3512	SEGN. CELLA OUT1+	GIALLO	
27	3512	SEGN. CELLA OUT1-	BIANCO	
28	0407	ALIMENTAZIONE SLV	1	-X33 7x1 1 m DTS 8P MASCHIO
29	0VDC	NEGATIVO GENERALE	2	
30	CH2	CAN H2 BUS	3	
31	CL2	CAN L2 BUS	4	
32	0409	COMUNE DI POTENZA	5	
33	0409	COMUNE DI POTENZA	6	
34	0504	SERIE EMERGENZA	GV	
35	3612	EV ROTAZIONE JIB	MARRONE	2X1 2 m
36	0VDC	NEGATIVO GENERALE	BLU	
37	3613			
38	0VDC			
39				
40				
41				
42				
⏚	0VDC	NEGATIVO GENERALE		

*******	08/09/2008		Data :	06/05/2010	Descrizione:	Cliente:	OIL&STEEL		N° DISEGNO:
*******	*******		Diseg.:	-	SPINA 42 POLI I/O REMOTO CESTO	Progetto:	Oct1500/1800EVO		0467179-180
*******	*******		Progetto:	Oct-EVO		File disegno:		Pagina: 37	Pagina succ. 38 / Pagine Tot.: 80
MODIFICA	DATA	FIRME	Visto:	-		Matricola:	TEC09008		

INVLUPPO TESTINE CON 42 POLI FEMMINA E CALOTTA VOLANTE A 90°

-X45 FC RLV LEVA SFILO/RIENTRA BRACCIO DA CESTO				2 m
SIGLA	N.S.	4x0,5	DESCRIZIONE	TESINA 4PF
	3609	MARRONE	FC RLV LEVA RIENTRA BRACCIO	1
-SF3411	3411	BLU	FC RLV LEVA SFILO BRACCIO	3
	3609	NERO	FC RLV LEVA RIENTRA BRACCIO	2
-SF3409	3409	GV	FC RLV LEVA RIENTRA BRACCIO	4

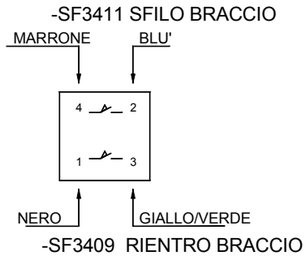

-X35 FC JIB CENTRTO				2 m
SIGLA	N.S.	4x0,5	DESCRIZIONE	-SF3416
	3610	MARRONE	POSITIVO FC JIB	NERO
	3415	BLU	FC JIB CENTRATO (N.C.)	BIANCO/NERO
	3610	NERO	POSITIVO FC JIB	MARRONE
	3416	GV	FC JIB CENTRTO (N.O.)	BLU

-X46 I/O REMOTO CESTO				2 m
SIGLA	N.S.	7x1	DESCRIZIONE	DTS 8P MAS
	0407	1	ALIMENTAZIONE SLV	1
	0VDC	2	NEGATIVO GENERALE	2
	CH2	3	CAN H2 BUS	3
	CL2	4	CAN L2 BUS	4
	0409	5	COMUNE DI POTENZA	5
	0409	6	COMUNE DI POTENZA	6
	0504	GV	SERIE EMERGENZA	7

-X34 FC JIB CHIUSO				2 m
SIGLA	N.S.	4x0,5	DESCRIZIONE	-SF3418
	3610	MARRONE	POSITIVO FC JIB	NERO
	3417	BLU	FC JIB CHIUSO (N.C.)	BIANCO/NERO
	3610	NERO	POSITIVO FC JIB	MARRONE
	3418	GV	FC JIB CHIUSO (N.O.)	BLU

-X47 CELLA DI CARICO				2 m
CAVO CELLA	N.S.	7x1	DESCRIZIONE	DTS 8P MAS
ROSSO/ROSSO	3506	1	ALIM. CELLA DI CARICO 5VDA	1
NERO/NERO	3507	2	ALIM. CELLA DI CARICO 0VDA	2
GIALLO	3512	3	SEGN. CELLA OUT2+	3
BIANCO	3513	4	SEGN. CELLA OUT2-	4
GIALLO	3514	5	SEGN. CELLA OUT1+	5
BIANCO	3515	6	SEGN. CELLA OUT1-	6
		GV		7

*******	08/09/2008		Data :	06/05/2010		Descrizione:	Cliente:	OIL&STEEL		N° DISEGNO:	
*******	*******		Diseg.:	-		MULTICAVI I/O REMOTO CESTO	Progetto:	Oct1500/1800EVO		0467179-180	
*******	*******		Progetto:	Oct-EVO			File disegno:		Pagina:	Pagina succ.	Pagine Tot.:
MODIFICA	DATA	FIRME	Visto:	-			Matricola:	TEC09008	38	39	80

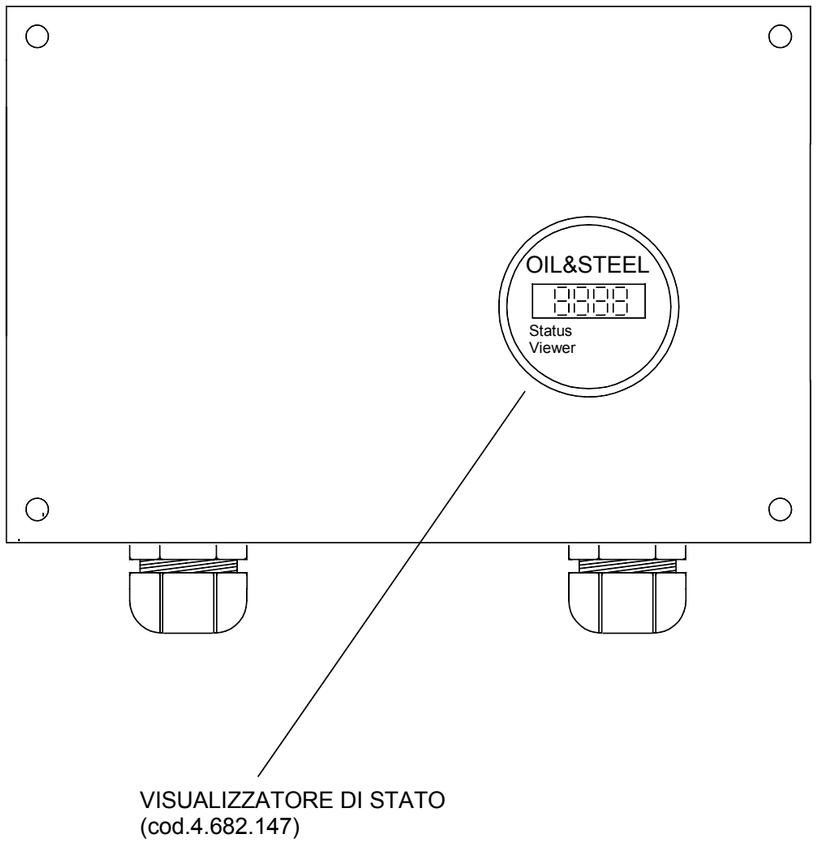

-X41 4.245.176 SLV ANGOLO		
N.S.	CAN BUS	DESCRIZIONE
0914	MARRONE	ALIMENTAZIONE SLV ANGOLO
0	BIANCO	NEGATIVO GENERALE
CH1	GIALLO	CAN H1 BUS
CL1	VERDE	CAN L1 BUS

ELENCO CODICI STATO/ERRORE PER OCT1500/1800-EVO		
COD.STATO/ERRORE	SIGNIFICATO	RIMEDIO
FXXX	PRIMI 30SEC.: VERSIONE FIRMWARE	ND
0001	EMERGENZA PREMUTA	EMERGENZA CESTO O COLONNA/TELAIO PREMUTA O LINEA INTERROTTA
0002	LAVORO PARTE BASSA/STABILIZZATORI	ND
0003	LAVORO MISTO	ND
0004	LAVORO AEREO	ND
0110	CONTROLLO SPOLE GRUPPO INTEGRATO-P	CONTROLLO STATO SPOLE (INCEPPAMENTO), CABLAGGIO. TIME-OUT 3s
0111	CONTROLLO FC SISTEMA APPOGGIO BRACCIO	CONTROLLO STATO FC PER CONFIG. NON AMMESSA (INCEPPAMENTO), CABLAGGIO
0115	CONTROLLO SPOLA EV LIMITATORE 1	CONTROLLO STATO SPOLA (INCEPPAMENTO), CABLAGGIO.TIME-OUT 3s
0116	CONTROLLO SPOLA EV LIMITATORE 2	CONTROLLO STATO SPOLA (INCEPPAMENTO), CABLAGGIO.TIME-OUT 3s
0121	PROBLEMI DI COMUNICAZ./ALIM. PULS. COLONNA	CONTROLLO STATO CABLAGGIO
0153	MANCATA CORRISP. TRA CANALI FC A GIRI CH1 E CH2	CABLAGGIO/TARATURE/VITI DI TENUTA.
0203	CONTROLLO FC LIMITAZIONE SFILO1,2	SEGNALI FC NON COERENTI. STATO FC, CABLAGGIO
0211	PROBLEMI DI COMUNICAZ./ALIM. PULS.CESTO	CONTROLLO STATO CABLAGGIO
0222	PROBLEMI DI COMUNICAZ./ALIM. MPAS/GSU CESTO	CONTROLLO STATO CABLAGGIO
0223	ALLARME DA CELLA DI CARICO	TARATURA ERRATA, CONNESSIONI, SOST. CELLA
0226	AVARIA SU SISTEMA FILO/RADIO COMANDO	CONNESSIONI, RIFERIRSI AL MANUALE IMET

*******	08/09/2008		Data :	06/05/2010		Descrizione:	Cliente:			N° DISEGNO:
*******	*******		Diseg.:	-		VISUALIZZATORE DI STATO	Progetto:	Oct1500/1800EVO		-0467179-180
*******	*******		Progetto:	Oct-Evo		CODICE AVARIE	File disegno:		Pagina: 39	Pagina succ. 40 / Pagine Tot.: 80
MODIFICA	DATA	FIRME	Visto:	-			Matricola:	TEC09008		

-X3 COLLEGAMENTO BLOCCO CHIAVE MOTORE HONDA

N° MULTICAVO	DEUTSCH 8 POLI M.	DESCRIZIONE	NUMERO SCHEMA	COLORE FILO MULTICAVO	BLOCCO CHIAVE MOTORE HONDA
1	1	POSITIVO BLOCCO CHIAVE	0405	MARRONE	N° 6 BLOCCO CHIAVE
2	2	AVVIAMENTO MOTORE	0507	BLU	BIANCO-NERO DEL MOTORINO DI AVVIAMENTO
3	3				
4	4	SPEGNIMENTO MOTORE (NPN)	0511	GIALLO/VERDE	ROSSO-NERO DEL BLOCCO CHIAVE
5	5	SEGNALE ALTERNATORE MOTORE	0417	NERO	IL BIANCO DEL CONN. 2 POLI FEMMINA
6	6	STARTER	2005	NERO	FILO ROSSO MAGNETE
G.V.					

-X3 COLLEGAMENTO MOTORE HONDA/LOMBARDINI 9.245.001				3m
SIGLA	N.S.	7x1	DESCRIZIONE	DTCHS 8 P.F.
-KA0405	0405	1	+ DOPO CHIAVE MOTORE	1
-KA0409 (NO)	0507	2	OUT AVV. MOTORE (PNP)	2
-KA0410.1	0511	3	OUT SPEGN. MOTORE (PNP)	3
-KA0410	0509	4	OUT SPEGN. MOTORE (NPN)	4
-KA0417	0417	5	SEGN. ALTERN. HONDA (PNP)	5
	2005	6	OUT STARTER ARIA	6
-KA0413	0413	GV	SEGN. ALTER. LOMB. (NPN)	7

01/072010	08/09/2008		Data :	06/05/2010		Descrizione:	Cliente:	OIL&STEEL		N° DISEGNO:
*******	*******		Diseg.:	-		COLLEGAMENTO MOTORE HONDA	Progetto:	Oct1500/1800EVO		-0467179-180
*******	*******		Progetto:	Oct-Evo			File disegno:		Pagina: 40	Pagina succ. 41 / Pagine Tot.: 80
MODIFICA	DATA	FIRME	Visto:	-			Matricola:	TEC09008		

-X3 COLLEGAMENTO MOTORE LOMBARDINI

CONNETTORE BLOCCO CHIAVE QUADRETTO LOMBARDINI

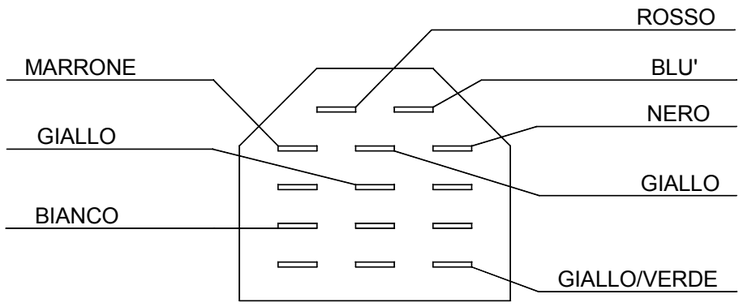

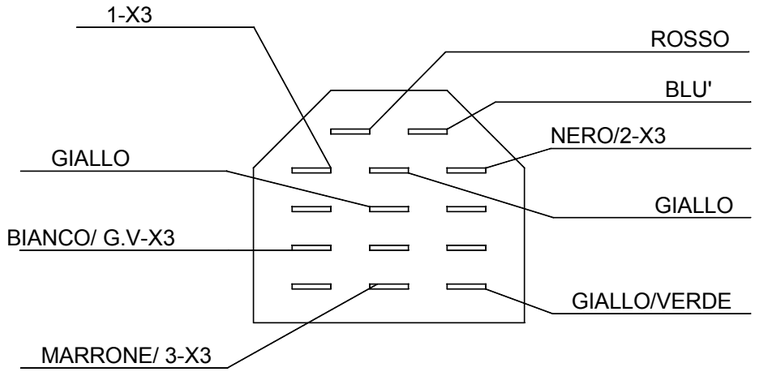

COLORE FILO	DESCRIZIONE
MARRONE	15/54
GIALLO	ALTERNATORE
BIANCO	EV NAFTA
ROSSO	15/54
BLU'	30
NERO	50
GIALLO	ALTERNATORE
GIALLO/VERDE	NEGATIVO

7x1 -X3 COLLEGAMENTO MOTORE HONDA/LOMBARDINI				
CONNET.	N.S.	7x1	DESCRIZIONE	
-KA0405	0405	1	+ DOPO CHIAVE MOTORE	
-KA0409 (NO)	0507	2	OUT AVV. MOTORE (PNP)	NERO
-KA0410.10	0511	3	OUT SPEGN. MOTORE (PNP)	MARRONE
/	/	4	/	
/	/	5	/	
/	/	6	/	
-KA0413	0413	GV	INP. ALTERN. MOTORE LOMB.	BIANCO

01/07/2010	08/09/2008		Data :	06/05/2010		Descrizione:	Cliente:	OIL&STEEL		N° DISEGNO:
*******	*******		Diseg.:	-		MOTORE LOMBARDINI	Progetto:	Oct1500/1800EVO		-0467179-180
*******	*******		Progetto:	Oct-Evo			File disegno:		Pagina: 41	Pagina succ. 42 / Pagine Tot.: 80
MODIFICA	DATA	FIRME	Visto:	-			Matricola:	TEC09008		

Legenda Apparecchi

Sigla	Descrizione	Note
-FU0405	Fusibili	DAL MOTORE HONDA
-FU0406	Fusibili	PROTEZIONE UNITAì DI CONTROLLO
-FU0407	Fusibili	PROTEZIONE SLV
-FU0408	Fusibili	POSITIVO DI POTENZA
-FU0504	Fusibili	Protezione fusibile serie Emergenza
-FU0506	Fusibili	Protezione fusibile FARO 12VDC
-FU0507	Fusibili	Protezione avviamento motore
-FU0513	Fusibili	ALIM. FILO-RADIO COMANDO IMET
-H10	-H1	
-H5	-H5	
-H6	-H6	
-H7	-H7	
-H8	-H8	
-H9	-H9	
-HL1905	Segnalazioni Luminose	
-HL1907	Segnalazioni Luminose	
-HL1908	Segnalazioni Luminose	
-HL1910	Segnalazioni Luminose	
-KA0405	Relè Ausiliari	RELE' IMPIANTO ON
-KA0409	Relè Ausiliari	RELE' AVVIAMENTO MOTORE
-KA0410	Relè Ausiliari	RELE' SPEGNIMENTO MOTORE HONDA
-KA0410.1	Relè Ausiliari	RELE' SPEGN. MOTORE LOMBARDINI
-KA0413	Relè Ausiliari	RELE' ALTERNATORE MOTORE LOMB.
-KA0415	Relè Ausiliari	RELE' ALIMENTAZIONE FILOCOMANDO
-KA0417	Relè Ausiliari	RELE' ALTERNATORE MOTORE HONDA

Legenda Apparecchi

Sigla	Descrizione	Note
-KA0605	Relè Ausiliari	RELE' DISC.D' EMERGENZA BRACCIO
-KA0608	Relè Ausiliari	RELE' DISC.D' EMERGENZA BRACCIO
-KA2007	Relè Ausiliari	RELE' AVVIAMENTO MOTORE 220 VAC
-KM	Contattori,Relè	
-KA2008	Relè azionamento ventola	
-QF3006	Interruttori Automatici	
-QF3013	Interruttori Automatici	
-SA0405	Selettori	Selettore 0/1 motore honda
-SB0504	Pulsanti	PULS. EMERGENZA COLONNA
-SB0506	Pulsanti	PULS. EMERGENZA CESTO
-SB0605	Pulsanti	PULS. DISC. D' EMERGENZA BRACCIO
-SB0606	Pulsanti	PULS. DISC. D' EMERGENZA BRACCIO
-SB0608	Pulsanti	PULS. DISC. D' EMERGENZA PANTOG.
-SB0609	Pulsanti	PULS. DISC. D' EMERGENZA PANTOG.
-SF1403	Fine Corsa	FC STAB PIEDE A TERRA ANT. DX
-SF1404	Fine Corsa	FC STAB AREA 65° ANTERIORE DX
-SF1405	Fine Corsa	FC STAB AREA 32,5° ANTERIORE DX
-SF1406	Fine Corsa	FC STAB CHIAV.INSERITO ANT. DX
-SF1407	Fine Corsa	FC STAB A TERRA ANTERIORE SX
-SF1408	Fine Corsa	FC STAB AREA 65° ANTERIORE SX
-SF1409	Fine Corsa	FC STAB AREA 32,5° ANTERIORE SX
-SF1410	Fine Corsa	FC STAB CHIAVI. INSERITO ANT. SX
-SF1411	Fine Corsa	FC STAB PIEDE A TERRA POST. SX
-SF1412	Fine Corsa	FC STAB AREA 65° POSTERIORE SX
-SF1413	Fine Corsa	FC STAB AREA 32,5° POSTERIORE SX

Legenda Apparecchi

Sigla	Descrizione	Note
-SF1414	Fine Corsa	FC STAB CHIAV. INSERITO POST. SX
-SF1415	Fine Corsa	FC STAB A TERRA POSTERIORE DX
-SF1416	Fine Corsa	FC STAB AREA 65° POSTERIORE DX
-SF1417	Fine Corsa	FC STAB AREA 32,5° POSTERIORE DX
-SF1418	Fine Corsa	FC STAB CHIAV. INSERITO POST. DX
-SF1506	Fine Corsa	FC BRACCIO ALTO CARICO/SCARICO
-SF1509	Fine Corsa	FC RILEVA LEVA DI ALZA BRACCIO
-SF1510	Fine Corsa	FC RILEVA LEVA DI ABBASSA BRACCIO
-SF1513	Fine Corsa	FC RILEVA LEVA DI SFILO BRACCIO
-SF1514	Fine Corsa	FC RILEVA LEVA DI RIENTRA BRACCIO
-SF1603	Fine Corsa	FC LIMITATORE SFILO1
-SF1604	Fine Corsa	FC LIMITAZIONE SFILO3 400mm
-SF1607	Fine Corsa	FC APPOGGIO IMPERIALE DI SX
-SF1611	Fine Corsa	FC LIMITATORE SFILO2
-SF1615	Fine Corsa	FC APPOGGIO IMPERIALE DI DX
-SF3409	Fine Corsa	RILEVA LEVA DI RIENTRA BRACCIO
-SF3411	Fine Corsa	RILEVA LEVA DI SFILO BRACCIO
-SF3416	Fine Corsa	FC JIB CHIUSO
-SF3418	Fine Corsa	FC JIB IN CENTRO
-SQ1608	Fine Corsa Di Prossimità	MONITOR EV OILO CESTO 1
-SQ1609	Fine Corsa Di Prossimità	MONITOR EV BLOCCO SFILO1
-SQ1610	Fine Corsa Di Prossimità	
-SQ1616	Fine Corsa Di Prossimità	MONITOR EV OILO CESTO 2
-SQ1617	Fine Corsa Di Prossimità	MONITOR EV BLOCCO SFILO2
-SR1606	Fine Corsa Rotativi	POTENZIOMETRO ROTAZIONE 1 ORARIA

Legenda Apparecchi

Sigla	Descrizione	Note
-SR1614	Fine Corsa Rotativi	POT. ROTAZIONE 2 ANTIORARIA
-U3015	-U3	CARICA BATTERIA 220VAC-12VDC
-YA2005	Apparecchi Elettromagnetici	STARTER ARIA MOTORE
-YV0511	Elettrovalvole	Ev gasolio motore diesel
-YV0611	Elettrovalvole	EV DISC. D' EMERGENZA BRACCIO
-YV0614	Elettrovalvole	EV DISC. D' EMERGENZA PANTOGRAFO
-YV1805	Elettrovalvole	EV OLIO STAB./CINGOLI
-YV1806	Elettrovalvole	EV OLIO CESTO 1
-YV1809	Elettrovalvole	EV BLOCCO DI RIENTRA BRACCIO
-YV1810	Elettrovalvole	EV BLOCCO LIMITAZIONE SFILO 1
-YV1812	Elettrovalvole	EV BLOCCO LIMITAZIONE SFILO 2
-YV1814	Elettrovalvole	EV BLOCCO ROTAZIONE ORARIA
-YV1816	Elettrovalvole	EV BLOCCO RATZIONE ANTIORARIA
-YV1818	Elettrovalvole	EV OLIO CESTO 2
-YV3412	Elettrovalvole	EV ROTAZIONE JIB
D10	D10	
D3	D3	
D6	D6	
D7	D7	
D8	D8	
D9	D9	
-M3013	-M3	2,2KW
-GB0403	Batteria Di Accumulatori	BATTERIA
-QS0403	Sezionatori	STACCABATTERIA

DISTINTE DI AFFERENZA DEL MATERIALE codd. 4.245.346, 4.245.347, 4.245.348	
COD.IMPIANTO	DESCRIZIONE
3.723.181.01	IMPIANTO ELETTRICO COMPLETO OCT.1500
3.723.182.01	IMPIANTO ELETTRICO COMPLETO OCT.1800

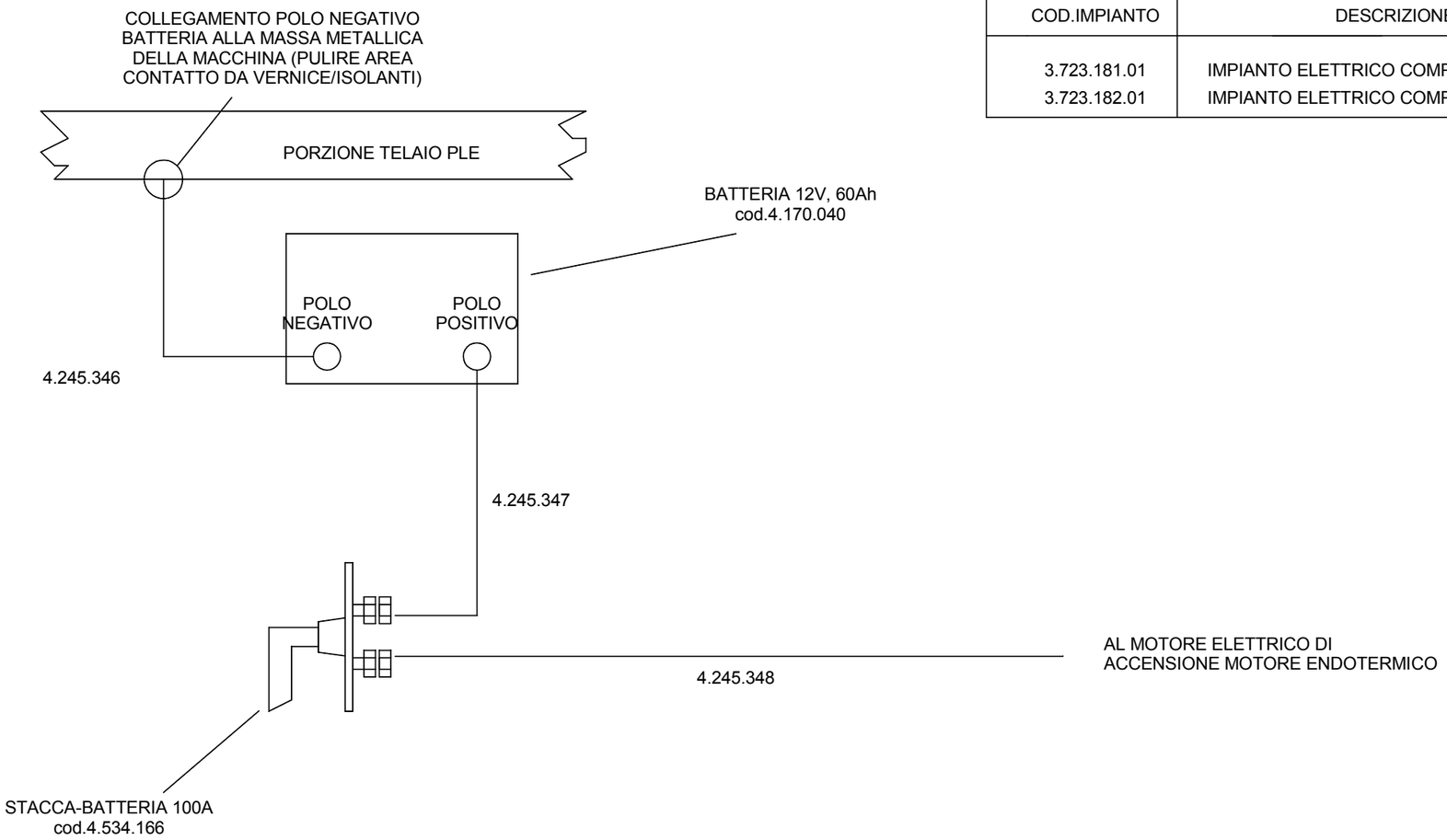

*******	08/09/2008		Data :	06/05/2010		Descrizione:	Cliente:	OIL&STEEL		N° DISEGNO:	
*******	*******		Diseg.:	-		IMPIANTO AUTOMOTIVE OCT1500/1800EVO	Progetto:	Oct1500/1800EVO		0467179-180	
*******	*******		Progetto:	Oct-EVO		SCHEMA COLL. BATTERIA/TELAIO/STACCABATTERIA/MOTORE	File disegno:		Pagina:	Pagina succ.	Pagine Tot.:
MODIFICA	DATA	FIRME	Visto:	-		PRODUZIONE INTERNA	Matricola:	TEC09008	44	45	80

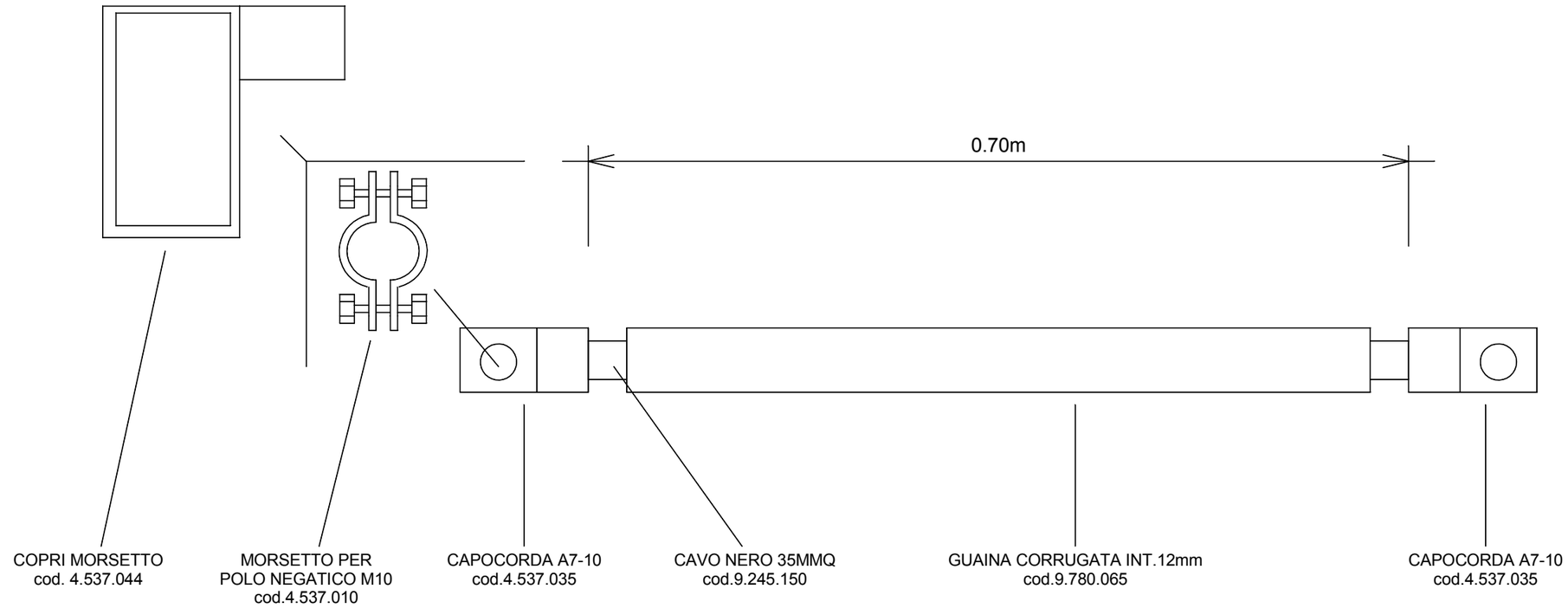

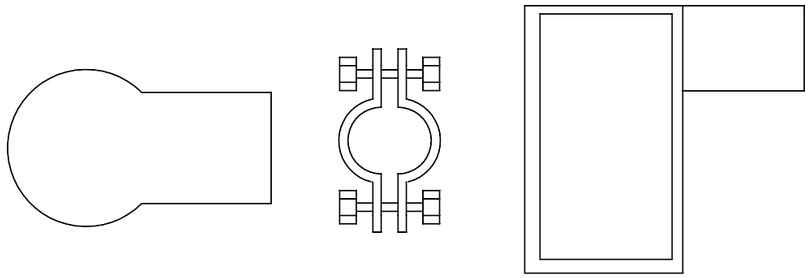

COD.	QTà
4.537.035	2
9.245.150	0.7m
9.780.065	0.7m
4.537.010	1
4.537.044	1

*******	08/09/2008		Data :	06/05/2010		Descrizione:	Cliente:	OIL&STEEL		N° DISEGNO:	
*******	*******		Diseg.:	-		4.245.346	Progetto:	Oct1500/1800EVO		0467179-180	
*******	*******		Progetto:	Oct-EVO		CAVO 35MMQ NERO: POLO NEG.->MASSA TELAIO	File disegno:		Pagina: 45	Pagina succ. 46	Pagine Tot.: 80
MODIFICA	DATA	FIRME	Visto:	-		PRODUZIONE INTERNA	Matricola:	TEC09008			

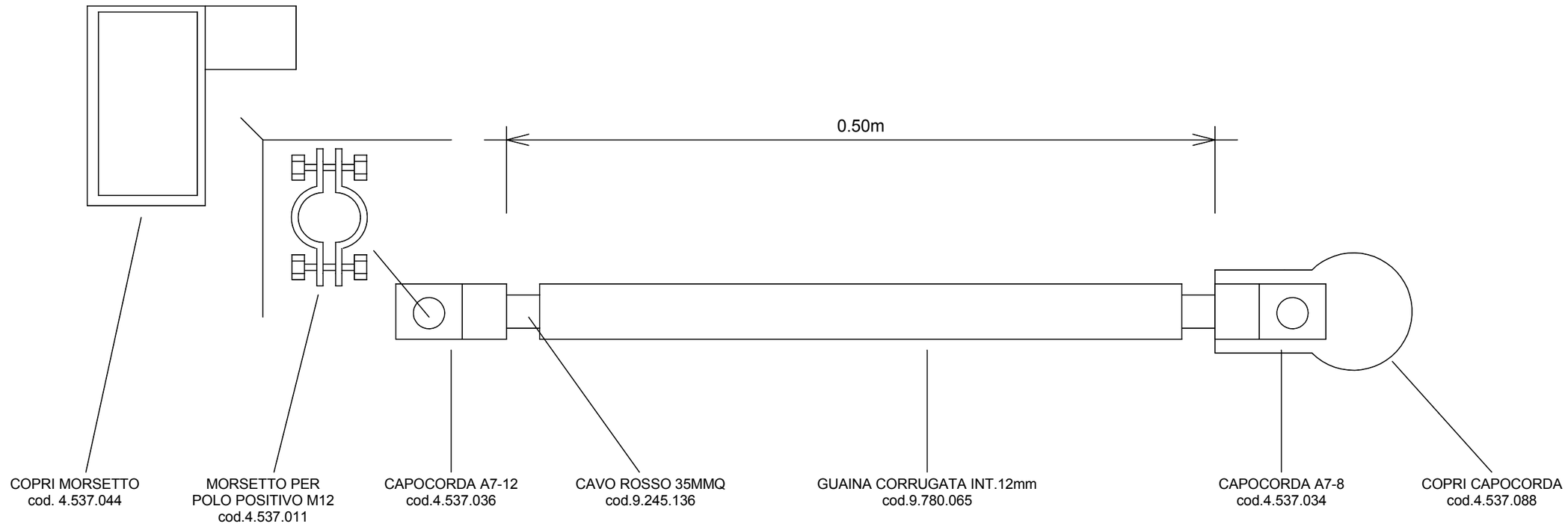

COD.	QTà
4.537.088	1
4.537.034	1
4.537.036	1
9.245.136	0.5m
9.780.065	0.5m
4.537.011	1
4.537.044	1

*******	08/09/2008		Data :	06/05/2010		Descrizione:	Cliente:	OIL&STEEL		N° DISEGNO:	
*******	*******		Diseg.:	-		4.245.347	Progetto:	Oct1500/1800EVO		0467179-180	
*******	*******		Progetto:	Oct-EVO		CAVO 35MMQ ROSSO: POLO POS.->STACCABATTERIA	File disegno:		Pagina: 46	Pagina succ. 47	Pagine Tot.: 80
MODIFICA	DATA	FIRME	Visto:	-		PRODUZIONE INTERNA	Matricola:	TEC09008			

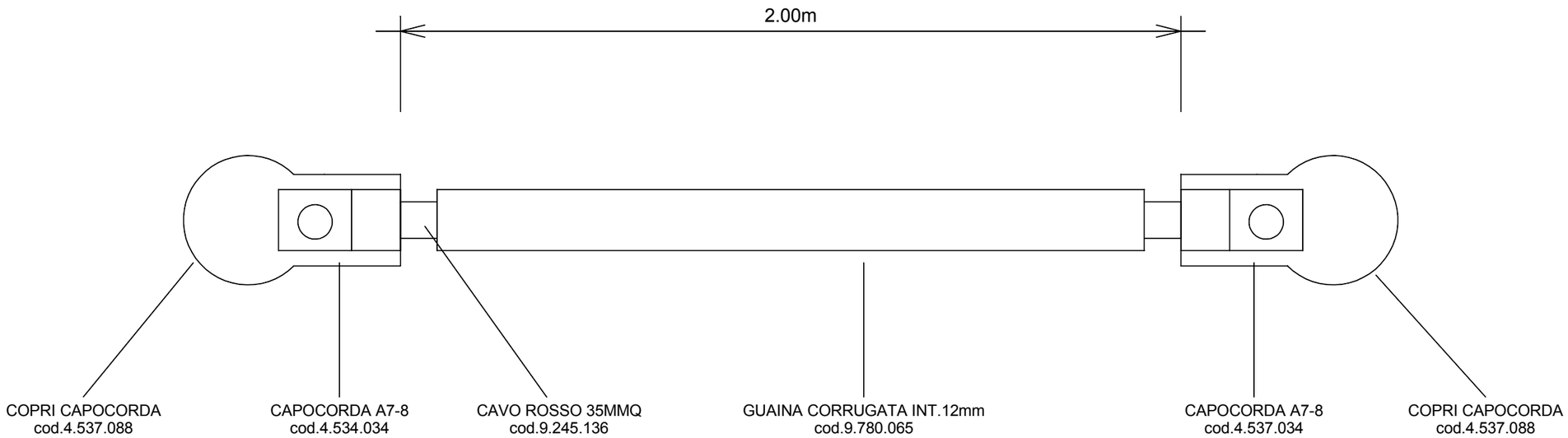

COD.	QTà
4.537.088	2
4.537.034	2
9.245.136	2.0m
9.780.065	2.0m

*******	08/09/2008		Data :	06/05/2010		Descrizione:	Cliente:	OIL&STEEL		N° DISEGNO:	
*******	*******		Diseg.:	-		4.245.348	Progetto:	Oct1500/1800EVO		0467179-180	
*******	*******		Progetto:	Oct-EVO		CAVO 35MMQ ROSSO: STACCABATTERIA->MOTORE ENDOTERM	File disegno:		Pagina:	Pagina succ.	Pagine Tot.:
MODIFICA	DATA	FIRME	Visto:	-		PRODUZIONE INTERNA	Matricola:	TEC09008	47	48	80

KIT CAVI OCTOPUSSY 1500/1800

20090129- V1: PRIMA EMISSIONE
20090303- V2: AGGIORNAMENTO COD.TEC, SOST. CONN. 12p->11p
20090624- V3: ULTIMA RELEASE COME DA NUOVO LAYOUT
20090924- V4: EMISSIONE PRE-PRODUZIONE
(AGGIUNTA SUDDIVISIONE OCT1500/1800,
ALLUNGATO 4.245.221, AGGIUNTO 4.245.228)

NOTE:
-CONN. MIL 17p-MAS VOLANTE cod.4.534.550;
-CONN. MIL 17p-FEM VOLANTE cod.4.534.551;

PERCORSO	OCT. 1500	OCT. 1800
1-radice br. -> consolle cesto	8.6m	10m
2- radice br. -> ralla	8.6m	10m
3- torre -> ralla	2.1m	2.1m
4- ralla -> posizione master unit	1.0m	1.0m
5- ralla -> uscita cavi laterale per stab.	1.0m	1.0m

COD. O&S	COD. COSTRUTTORE	DESCRIZIONE
COD. O&S	CVS06V14SA-7S S3 F4	CONN. MIL 5015 7p, FEM, VITE, IP65
COD. O&S	CVS01V14SA-7P S3 F4	CONN. MIL 5015 7p, MAS, VITE, IP65
COD. O&S	CVS06V14S-2S SB F4	CONN. MIL 5015 4p, FEM, VITE, IP65
COD. O&S	CVS01V14S-2P S3 F4	CONN. MIL 5015 4p, MAS, VITE, IP65
COD. O&S	CVS06V2C-33S SB F4	CONN. MIL 5015 11p, FEM, VITE, IP65
COD. O&S	CVS01V2C-33P SB F4	CONN. MIL 5015 11p, MAS, VITE, IP65
COD. O&S	CVS02A14S-7P F4	CONN. MIL 5015 7p, MAS, VITE, USC. PANN., IP65

*******	08/09/2008		Data :	23/12/2009
*******	*******		Diseg.:	-
*******	*******		Progetto:	-
MODIFICA	DATA	FIRME	Visto:	-

Descrizione:
OCTOPUSSY1500EVO
CAVI COSTAMPATI

Cliente:	OIL&STEEL
Progetto:	Octopussy 18 EVO
File disegno:	
Matricola:	TEC09008

N° DISEGNO: 0.467.194

Pagina:	Pagina succ.	Pagine Tot.:
48	49	80

OCTOPUSSY1500EVO/1800EVO

OCTOPUSSY 1500EVO

COD.	DESCRIZIONE
3.920.659.00	KIT IMPIANTO ELETTR.OCT. 1500 TEC09009
3.920.661.00	KIT CAVI IMP.EL. X TECNOSERVICE OCT1500
3.920.660.00	KIT CAVI IMP.ELETTR. OCT.1500 CABL.ISOLA

OCTOPUSSY 1800EVO

COD.	DESCRIZIONE
3.920.655.00	KIT IMPIANTO ELETTR.OCT. 1800 TEC09008
3.920.656.00	KIT CAVI IMP.EL. X TECNOSERVICE OCT1800
3.920.657.00	KIT CAVI IMP.ELETTR. OCT.1800 CABL.ISOLA

COD.	UBICAZIONE	DESTINAZIONE	OCT.1500EVO 3.920.661 C/L TEC	OCT.1500EVO 3.920.660 O&S	OCT.1800EVO 3.920.656 C/L TEC	OCT.1800EVO 3.920.657 O&S
4.245.160	SOTTOSTRUTTURA 1pz	TECNOSERVICE	7	-	7	-
4.245.167	SOTTOSTRUTTURA 1pz	TECNOSERVICE	1	-	1	-
4.245.213	SOTTOSTRUTTURA 4pz	TECNOSERVICE	4	-	4	-
4.245.214	SOTTOSTRUTTURA 1pz	TECNOSERVICE	1	-	1	-
4.245.215	SOTTOSTRUTTURA 1pz	TECNOSERVICE	1	-	1	-
4.245.218	SOVRASTRUTTURA 1pz	OIL&STEEL	-	1	-	1
4.245.221	SOVRASTRUTTURA 1pz	OIL&STEEL	-	1	-	1
4.245.222	SOVRASTRUTTURA 1pz	OIL&STEEL	-	1	-	1
4.245.225	SOVRASTRUTTURA 1pz	OIL&STEEL	-	1	-	-
4.245.226	SOVRASTRUTTURA 1pz	TECNOSERVICE	1	-	1	-
4.245.228	SOVRASTRUTTURA 1pz	OIL&STEEL	-	-	-	1
4.245.233	SOTTOSTRUTTURA 3pz	O&S	-	3	-	3
4.245.278	SOVRASTRUTTURA 1pz	O&S	-	1	-	1
4.245.280	SOVRASTRUTTURA 1pz	TECNOSERVICE	1	-	1	-
4.245.306	SOTTOSTRUTTURA 1pz	TECNOSERVICE	8	-	8	-
4.245.313	SOVRASTRUTTURA 1pz	TECNOSERVICE	1	-	1	-
4.245.314	SOTTOSTRUTTURA 1pz	TECNOSERVICE	1	-	1	-
4.245.315	SOVRASTRUTTURA 1pz	(FORNITURA IMET)	-	-	-	-

NOTE:
OCT1500 E OCT1800 SI DIFFERENZIANO PER
UN SOLO ART.:
4.245.225 --> OCT1500
4.245.228 --> OCT1800
COD.4.245.315 DA NON FORNIRE, IN QUANTO
FORNITURA PIENA DA PARTE DI IMET

*******	08/09/2008		Data :	23/12/2009
*******	*******		Diseg.:	-
*******	*******		Progetto:	-
MODIFICA	DATA	FIRME	Visto:	-

Descrizione:
DISTINTE CAVI OCT1500EVO
CAVI COSTAMPATI

Cliente:	OIL&STEEL
Progetto:	Octopussy 18 EVO
File disegno:	
Matricola:	TEC09008

N° DISEGNO: 0.467.194

*******	08/09/2008		Data :	23/12/2009	Descrizione: DISTINTE CAVI OCT1800EVO CAVI COSTAMPATI	Cliente: OIL&STEEL	N° DISEGNO: 0.467.194
*******	*******		Diseg.:	-		Progetto: Octopussy 18 EVO	
*******	*******		Progetto:	-		File disegno:	Pagina: 50 / Pagina succ. 51 / Pagine Tot.: 80
MODIFICA	DATA	FIRME	Visto:	-		Matricola: TEC09008	

*******	08/09/2008		Data :	23/12/2009	Descrizione: DISTINTE CAVI COSTAMPATI	Cliente: OIL&STEEL	N° DISEGNO: 0.467.194
*******	*******		Diseg.:	-		Progetto: Octopussy 18 EVO	
*******	*******		Progetto:	-		File disegno:	Pagina: 51 / Pagina succ. 52 / Pagine Tot.: 80
MODIFICA	DATA	FIRME	Visto:	-		Matricola: TEC09008	

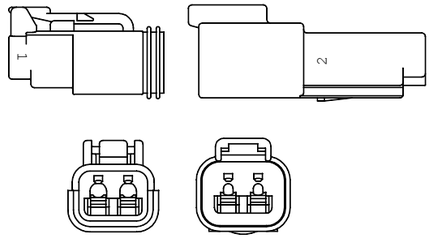

DETUSCH 2p FEMMINA DETUSCH 2p MASCHIO

DEUTSCH 2P
CONN.COMPLETO
cod.3.723.279.01
4534777 Connettore 2p femmina
4534775 Connettore 2p maschio
4534776 Piastra per blocco chiusura 2p maschio
4534778 Piastra per blocco chiusura 2p femmina
4534781 Puntalino maschio
4534

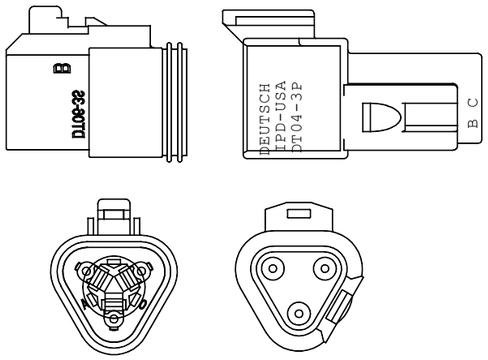

DETUSCH 3p FEMMINA DETUSCH 3p MASCHIO

4534789 Connettore 3p femmina
4534787 Connettore 3p maschio
4534788 Piastra per blocco chiusura 3p maschio
4534790 Piastra per blocco chiusura 3p femmina
4534781 Puntalino maschio
4534782 Puntalino femmina

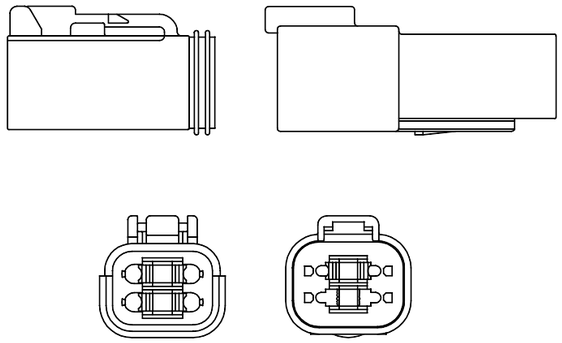

DETUSCH 4p FEMMINA DETUSCH 4p MASCHIO

DEUTSCH 4P
CONN.COMPLETO
cod.3.723.280.01
4534800 Connettore 4p femmina
4534798 Connettore 4p maschio
4534801 Blocco chiusura 4p femmina
4534799 Blocco chiusura 4p maschio
4534781 Puntalino maschio
4534782 Puntalino femmina

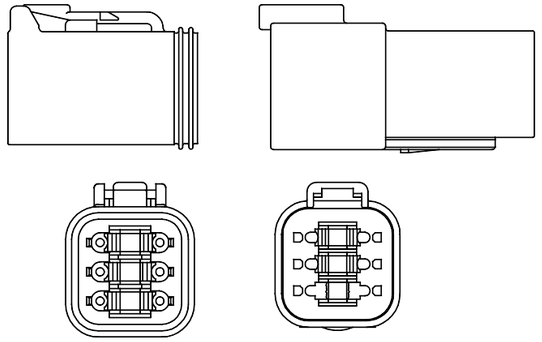

DETUSCH 6p FEMMINA DETUSCH 6p MASCHIO

DEUTSCH 6P
CONN.COMPLETO
cod.3.723.281.01
4534384 Connettore 6p femmina
4534386 Connettore 6p maschio
4534383 Blocco chiusura 6p femmina
4534385 Blocco chiusura 6p maschio
4534781 Puntalino maschio
4534782 Puntalino femmina

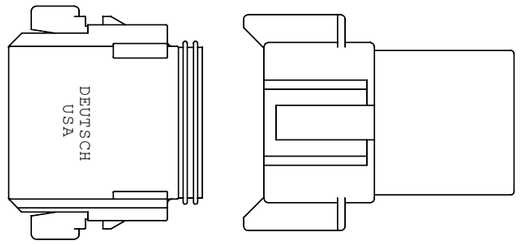

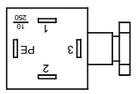

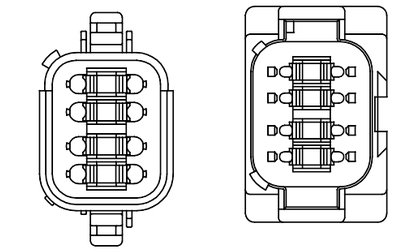

DETUSCH 8p FEMMINA DETUSCH 8p MASCHIO

DEUTSCH 8P
CONN.COMPLETO
cod.3.723.282.01
4534857 Connettore 8p femmina
4534855 Connettore 8p maschio
4534858 Blocco chiusura 8p femmina
4534856 Blocco chiusura 8p maschio
4534781 Puntalino maschio
4534782 Puntalino femmina

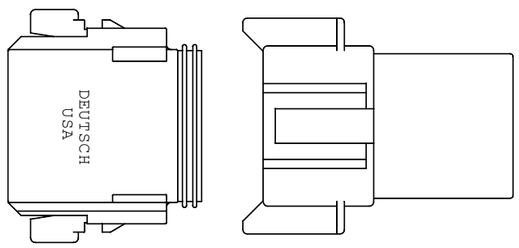

DETUSCH 12p FEMMINA DETUSCH 12p MASCHIO

DEUTSCH 12P
CONN.COMPLETO
cod.3.723.283.01
4534461 Connettore 12p femmina DT04-12P
4534462 Connettore 12p maschio DT06-12S
4534463 Blocco chiusura 12p femmina
4534464 Blocco chiusura 12p maschio
4534781 Puntalino maschio
4534782 P

CONNETTORI DEUTSCH SERIE DT
CONTATTATE DEUTSCH-IPC
RIF. SIG. PLEBANI

Deutsch Italia Srl
Phone +39-02-39322240
Fax +39-02-3761744
www.deutschipd.com
www.laddinc.com

ACCESSORI:
4534433 Puntalino maschio placcato oro
4534434 Puntalino femmina placcato oro
4534436 Tappo cod.114017

*******	08/09/2008		Data :	23/12/2009		Descrizione:	Cliente:	OIL&STEEL		N° DISEGNO:	
*******	*******		Diseg.:	-		SIMBOLI	Progetto:	Octopussy 18 EVO		0.467.194	
*******	*******		Progetto:	-		CAVI COSTAMPATI	File disegno:		Pagina:	Pagina succ.	Pagine Tot.:
MODIFICA	DATA	FIRME	Visto:	-			Matricola:	TEC09008	52	53	80

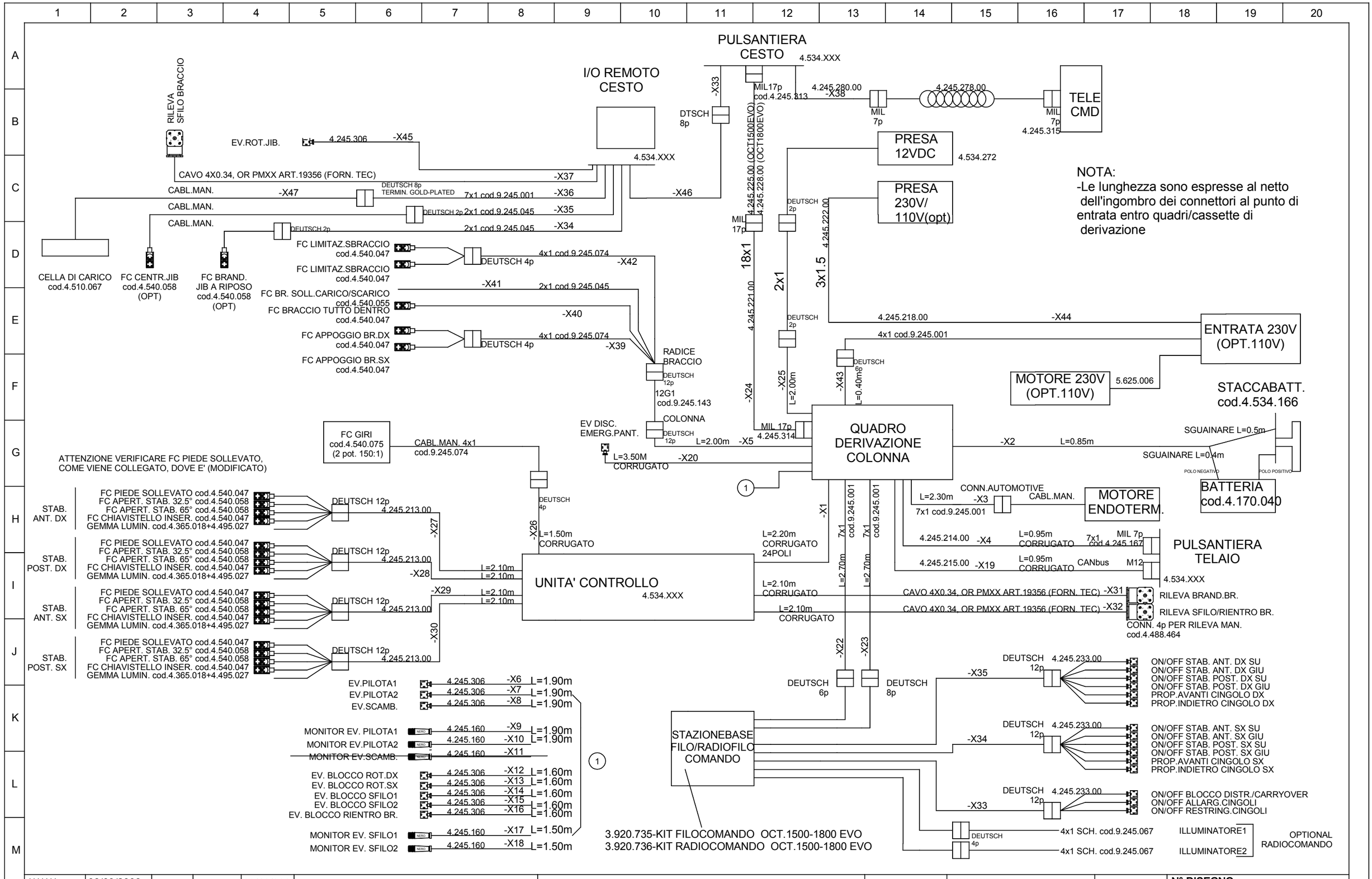

*******	08/09/2008		Data :	23/12/2009	Descrizione: LAYOUT MODIFICATO CAVI COSTAMPATI	Cliente:	OIL&STEEL		N° DISEGNO: 0.467.194
*******	*******		Diseg.:	-		Progetto:	Octopussy 18 EVO		
*******	*******		Progetto:	-		File disegno:		Pagina: 53	Pagina succ. 54 / Pagine Tot.: 80
MODIFICA	DATA	FIRME	Visto:	-		Matricola:	TEC09008		

UBICAZIONE CAVI PRINCIPALI

CESTO/JIB

4.245.226
4.245.280
4.245.278
9.245.001 CELLA DI CARICO
9.245.045 BRANDEGGIO JIB NULLO
9.245.045 CENTR. JIB (OPT)
4.245.225 OCT1500/4.245.228 OCT1800

BRACCIO

4.245.222 LINEA 230V (OPT)
9.245.045 LINEA 12VDC (OPT)
4.245.225 OCT1500/4.245.228 OCT1800
9.245.074 LINEA SEGNALI FC APPOGGIO BRACCIO
(CAVO DEL FC) LINEA SEGNALI FC BRACCIO A PACCO
9.245.045 LINEA SEGNALE FC CAR./SCAR.
9.245.074 LINEA SEGNALE FC LIM. SFILO
9.245.045 ILLUMINATORI, 2PZ (OPT)

PANTOGRAFO

4.245.218 LINEA 230V (OPT)
9.245.045 LINEA 12VDC (OPT)
4.245.221
9.245.143 LINEA SEGNALI FC STRUTTURA ESTENSIBILE
9.245.045 ILLUMINATORI, 2PZ (OPT)

COLONNA

9.245.074 FC GIRI
4.245.221
9.245.045 LINEA 12VDC (OPT)
9.245.143 LINEA SEGNALI FC STRUTTURA ESTENSIBILE
9.245.045 ILLUMINATORI, 2PZ (OPT)
4.245.213 SEGNALI STABILIZZATORI 4pz
4.245.214
4.245.215

TELAIO

4.245.213 SEGNALI STABILIZZATORI 4pz
4.245.213 SEGNALI EV. DISTR. 3pz

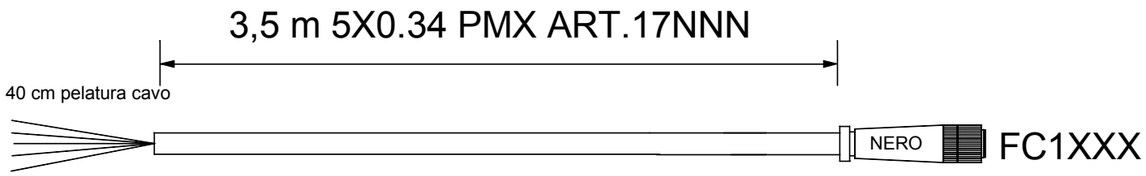

M12 FEMMINA
5 POLI DRITTA
TAGLIA PICCOLA

PIN M12	5G0,5
1	MARRONE
2	BLU
3	NERO
4	BIANCO
5	G/V

NOTE:

CONFIGURAZIONE M12 RILEVA SPOLA (GIV50)	
M12	DESCRIZIONE
1	+ALIM. RILEVA SPOLA
2	-ALIM. RILEVA SPOLA
3	NON CONNESSO
4	CONTATTO NC

NOTE:

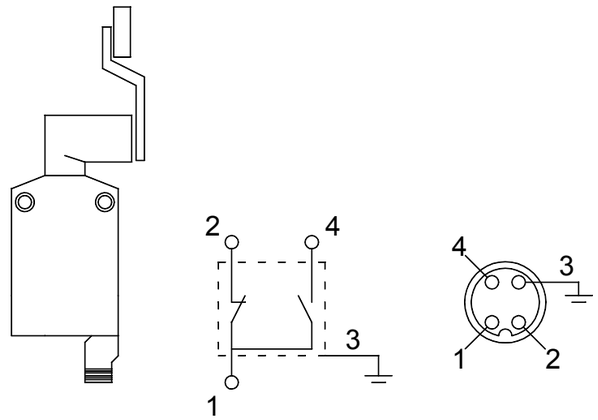

-FC TLM codd.4.540.059, 4.540.056

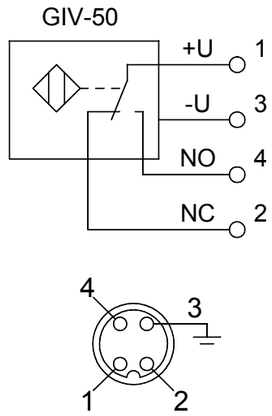

-RILEVA SPOLA EV.

*******	*******		Data :	23/12/2009	Descrizione: 4.245.160 CAVO 3.5m M12 FEMMINA-LIBERO	Cliente:	OIL&STEEL		N° DISEGNO: -		
*******	*******		Diseg.:	-		Progetto:	Octopussy 18 EVO				
*******	*******		Progetto:	-		File disegno:		Pagina: 55	Pagina succ. 56	Pagine Tot.: 80	
MODIFICA	DATA	FIRME	Visto:	-		Matricola:	TEC09008				

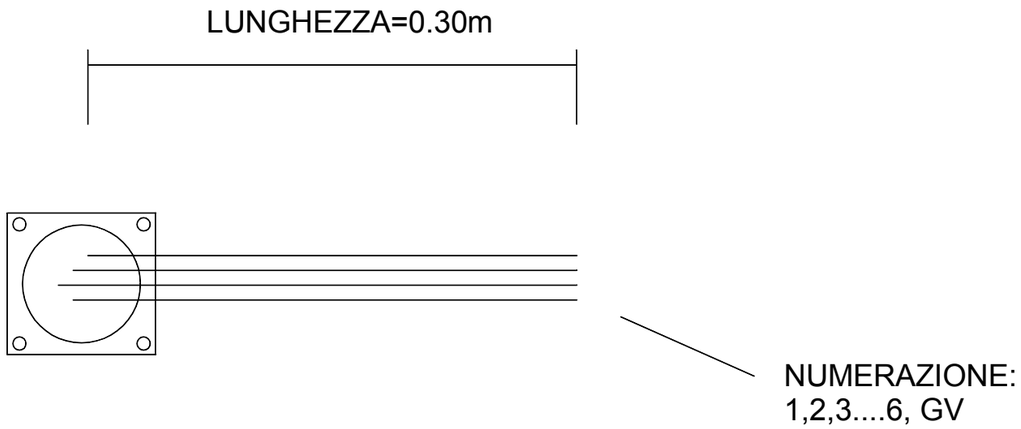

ATTENZIONE:
-CONNETTORE MASCHIO PASSAPARETE
-LUNGHEZZA CAVI 30 cm SEZIONE 1mmq
-CONNETTORE MIL 7POLI VITE, GRANDEZZA 16S PASSA-PARETE CONTATTI DIMENSIONE 16, CODICE SERVIZIO A (TENSIONE LAVORO 700V, TENSIONE DI PROVA 2000VAC)
-GUARNIZIONE IP68

*******	*******		Data :	23/12/2009		Descrizione:	Cliente:	OIL&STEEL		N° DISEGNO:	
*******	*******		Diseg.:	-		4.245.167	Progetto:	Octopussy 18 EVO		0.467.194	
*******	*******		Progetto:	-		CONN- MIL 7p MASCHIO PASSAPARETE-PULSANTIERA	File disegno:		Pagina:	Pagina succ.	Pagine Tot.:
MODIFICA	DATA	FIRME	Visto:	-		GIA' PRESENTE IN SN2010C	Matricola:	TEC09008	56	57	80

ART. TLM-ZCMC21L1 (o ZCMC21L2) TELEMECANIQUE

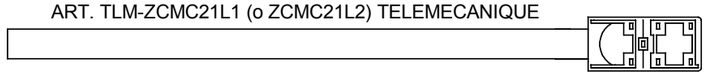

ZCMC21L1 (5G0,75)	DESCRIZIONE TLM-ZCMC21L1
MARRONE	CONTATTO NO
BLU	CONTATTO NO
NERO	CONTATTO NC
NERO-BIANCO	CONTATTO NC
G/V	NON UTILIZZARE

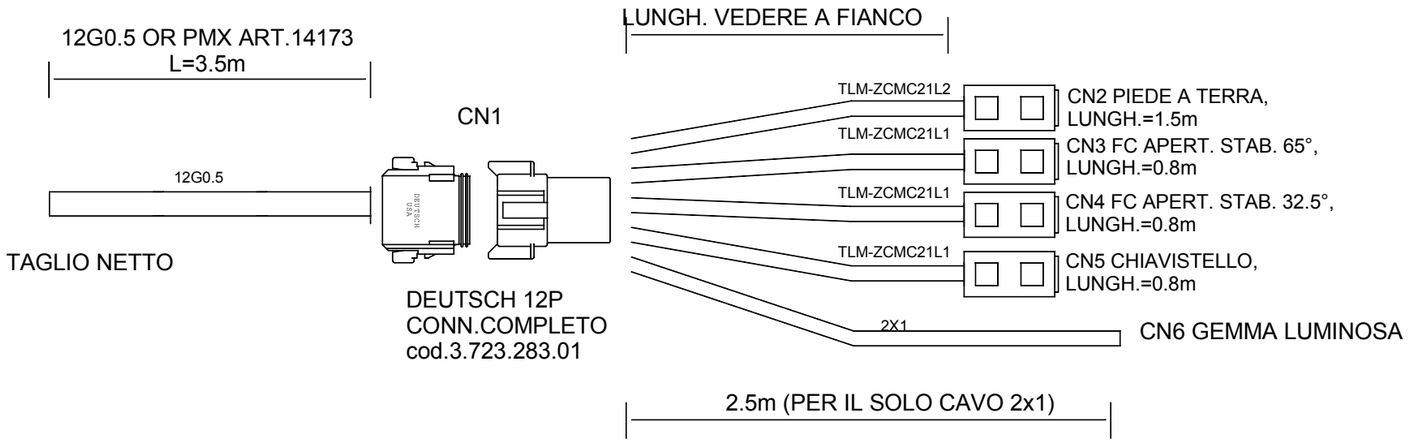

CN1-DEUTSCH 12p	12G0.5	CN2	CN3	CN4	CN5	CN6	DESCRIZIONE
CN1.1	1	NERO	-	-	-	-	ALIM. SEGNALE FC PIEDE A TERRA
CN1.2	2	NER/BIA	-	-	-	-	SEGNALE FC PIEDE A TERRA
CN1.3	3	-	NERO	-	-	-	ALIM. SEGNALE FC APERTURA STAB.65°
CN1.4	4	-	NER/BIA	-	-	-	SEGNALE FC APERTURA STAB.65°
CN1.5	5	-	-	NERO	-	-	ALIM. SEGNALE FC APERTURA STAB.32.5°
CN1.6	6	-	-	NER/BIA	-	-	SEGNALE FC APERTURA STAB.32.5°
CN1.7	7	-	-	-	NERO	-	ALIM. FC CHIAVISTELLO INSERITO
CN1.8	8	-	-	-	NER/BIA	-	FC CHIAVISTELLO INSERITO
CN1.9	9	-	-	-	-	MARRONE	SEGNALE LUCE STAB.
CN1.10	10	-	-	-	-	BLU	0V SEGNALE LUCE STAB.
CN1.11	11	-	-	-	-	-	LIBERO
CN1.12	GV	-	-	-	-	-	LIBERO

NOTE:
CN2, CN3, CN4, CN5, CN6: I CAVI VANNO PROTETTI
PER TUTTA LA LORO LUNGHEZZA CON CORRUGATO
NERO PER AUTOMOTIVE DIAMETRO MINIMO

02	10/09/2008		Data :	23/12/2009
*******	*******		Diseg.:	-
*******	*******		Progetto:	-
MODIFICA	DATA	FIRME	Visto:	-

Descrizione:
4.245.213 MODIFICATO TABELLA FC
CONN. DEUTSCH12p RACCOLTA SEGN. STABILIZZATORE

Cliente:	OIL&STEEL		N° DISEGNO: 0.467.194	
Progetto:	Octopussy 18 EVO			
File disegno:		Pagina: 57	Pagina succ. 58	Pagine Tot.: 80
Matricola:	TEC09008			

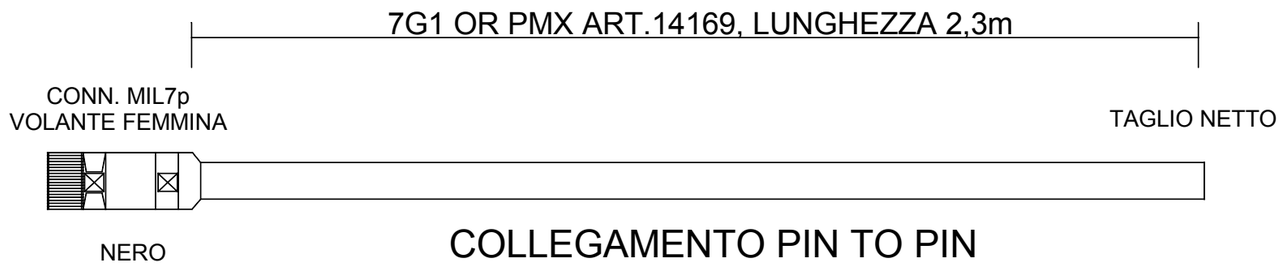

COLLEGAMENTO PIN TO PIN

COD. MIL	MULTICAVO 7G1	CONN. MIL FEMMINA	DESCRIZIONE
1	1	1	
2	2	2	
3	3	3	
4	4	4	
5	5	5	
6	6	6	
7	G.V.	7	

01	13-10-2008		Data :	23/12/2009		Descrizione:	Cliente:	OIL&STEEL		N° DISEGNO:	
*******	*******		Diseg.:	-		4.245.214 MODIFICATO LUNGHEZZA	Progetto:	Octopussy 18 EVO		0.467.194	
*******	*******		Progetto:	-		SEGNALI HARDWIRED-PULS. COLONNA	File disegno:		Pagina:	Pagina succ.	Pagine Tot.:
MODIFICA	DATA	FIRME	Visto:	-			Matricola:	TEC09008	58	59	80

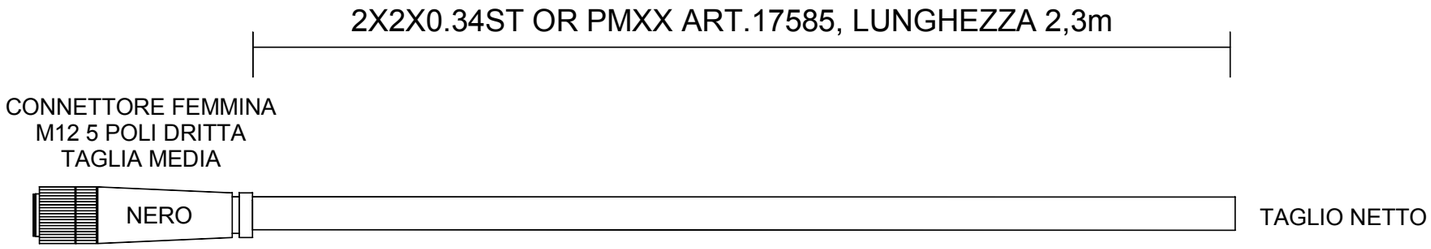

COLLEGAMENTO PIN TO PIN

M12 FEMMINA 5 POLI	COLORI CAVO	DESCRIZIONE
1	MARRONE	
2	BIANCO	
3	GIALLO	
4	VERDE	
5	SCHERMATURA	

*******	*******		Data :	23/12/2009		Descrizione:	Cliente:	OIL&STEEL		N° DISEGNO:	
*******	*******		Diseg.:	-		4.245.215 MODIFICATO LUNGHEZZA	Progetto:	Octopussy 18 EVO		0.467.194	
*******	*******		Progetto:	-		CAN 0.7m M12-LIBERO-PULS. COLONNA	File disegno:		Pagina: 59	Pagina succ. 60	Pagine Tot.: 80
MODIFICA	DATA	FIRME	Visto:	-			Matricola:	TEC09008			

3G1.5 OR PMX ART.14156, LUNGHEZZA 14.0m

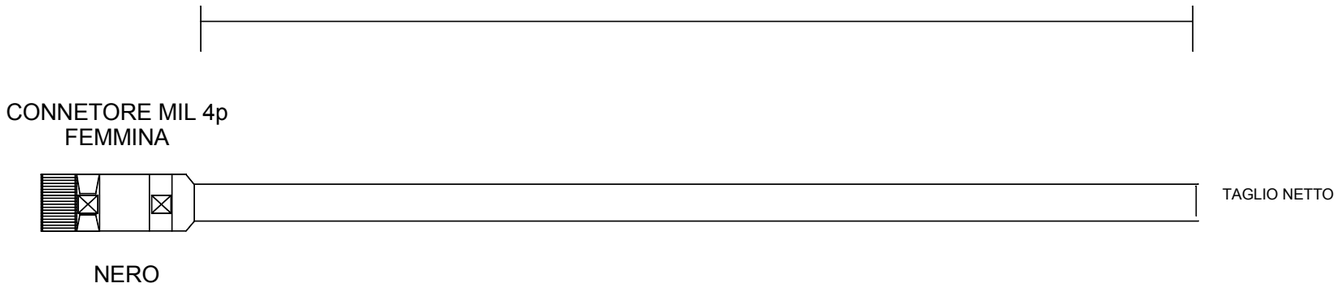

COLLEGAMENTO PIN TO PIN

NOTE:
-unico articolo per Oct1500 e Oct1800
-14m è la lunghezza max tra Oct.1500/1800
per la Oct1500 va accorciato in fase di produzione

CONNETTORE 4 POLI	MULTICAVO 3G1,5		DESCRIZIONE
1	MARRONE		
2	BLU		
3	G.V.		
4			

01	08/09/2008		Data :	23/12/2009		Descrizione:	Cliente:	OIL&STEEL		N° DISEGNO:	
*******	*******		Diseg.:	-		4.245.218	Progetto:	Octopussy 18 EVO	4.245.218	0.467.194	
*******	*******		Progetto:	-		CONN.MIL 4p FEM-LIBERO 15m LINEA 230V	File disegno:		Pagina:	Pagina succ.	Pagine Tot.:
MODIFICA	DATA	FIRME	Visto:	-			Matricola:	TEC09008	60	61	80

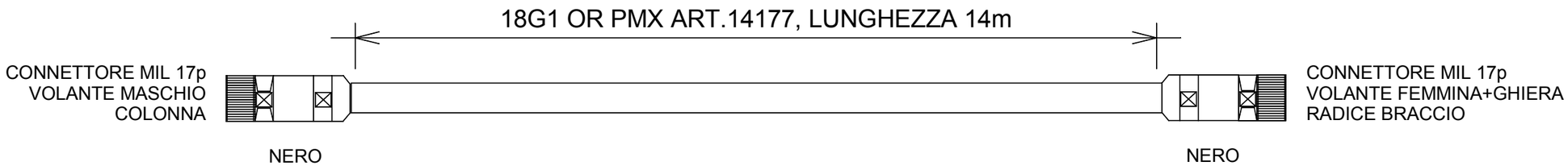

NOTE:
RADICE BRACCIO->TELAIO

COLLEGAMENTO PIN TO PIN

DA RADICE BRACCIO A CPU

CONNETTORE 17 POLI	MULTICAVO 18x1	CONNETTORE	SIGLA	DESCRIZIONE
1	1	A	0605	SEL. CMD: DISCESA EMERG. BRACCIO
2	2	B	0407	+12VDC-ALIMENTAZIONE SLAVE CESTO
3	3	C	ND	LIBERO
4	4	D	CH2	CAN H2
5	5	E	CL2	CAN L2
6	6	F	0502	SERIE EMERGENZA 1
7	7	G	0504	SERIE EMERGENZA 2
8	8	H	ND	FILOCOMANDO: 0V
9	9	J	ND	FILOCOMANDO 10.7Vdc
10	10	K	ND	FILOCOMANDO: RS485-A
11	11	L	ND	FILOCOMANDO: RS485-B
12	12	M	ND	FILOCOMANDO: MODO RADIO/SERIALE
13	13	N	0608	SEL. CMD: DISCESA EMERG. PANTOGRAFO
14	14	O	0409	COMINU DI POTENZA
15	15	P	ND	LIBERO
16	16	Q	ND	LIBERO
17	17	R	ND	0VDC NEGATIVO GENERALE

MODIFICA	DATA	FIRME		
01	08/09/2008		Data :	23/12/2009
*******	*******		Diseg.:	-
*******	*******		Progetto:	-
			Visto:	-

Descrizione:
4.245.221 MODIFICATO TABELLA
CONN. MIL 17p SEGNALI HARD-WIRED/BUS PER CESTO

Cliente:	OIL&STEEL		N° DISEGNO:	
Progetto:	Octopussy 18 EVO	A	0.467.194	
File disegno:		Pagina: 61	Pagina succ. 62	Pagine Tot.: 80
Matricola:	TEC09008			

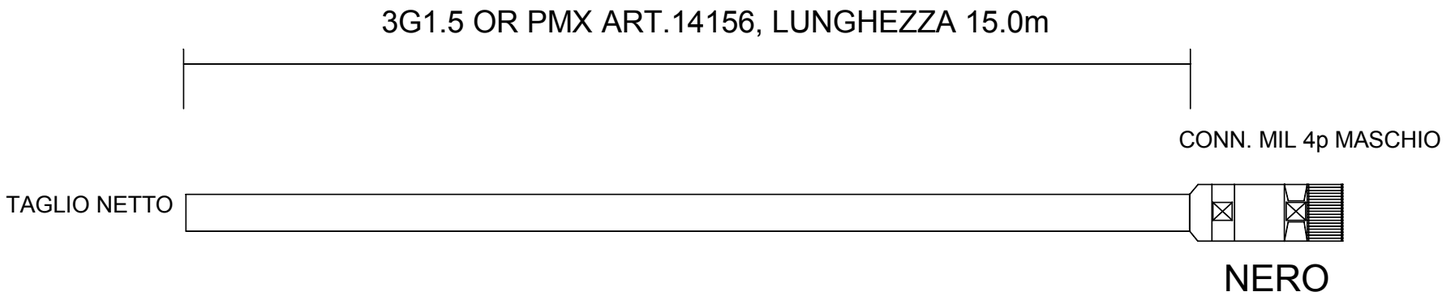

COLLEGAMENTO PIN TO PIN

MULTICAVO 3G1,5	CONNETORE MIL 4 POLI	DESCRIZIONE
MARRONE	1	
BLU	2	
G.V.	3	
	4	

NOTE:
-unico articolo per Oct1500 e Oct1800
-15m è la lunghezza max tra Oct.1500/1800
per la Oct1500 va accorciato in fase di produzione

01	08/09/2008		Data :	23/12/2009		Descrizione:	Cliente:	OIL&STEEL		N° DISEGNO:	
*******	*******		Diseg.:	-		4.245.222	Progetto:	Octopussy 18 EVO	TEC-CB52	0.467.194	
*******	*******		Progetto:	-		CONN.MIL 4p MAS-LIBERO 15m LINEA 230V	File disegno:		Pagina:	Pagina succ.	Pagine Tot.:
MODIFICA	DATA	FIRME	Visto:	-			Matricola:	TEC09008	62	63	80

SOLO PER KIT OCT1500EVO

18G1 OR PMX ART.14177, LUNGHEZZA 12.5m

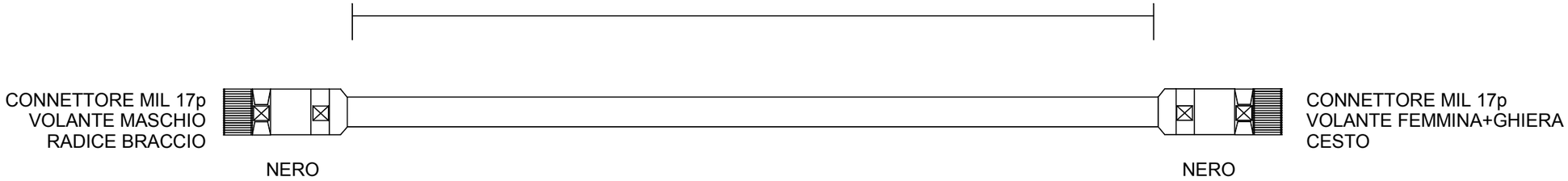

COLLEGAMENTO PIN TO PIN

CONNETTORE 17 POLI	MULTICAVO 18x1	CONNETTORE	SIGLA	DESCRIZIONE
1	1	A	0605	SEL. CMD: DISCESA EMERG. BRACCIO
2	2	B	0407	+12VDC-ALIMENTAZIONE SLAVE CESTO
3	3	C	ND	LIBERO
4	4	D	CH2	CAN H2
5	5	E	CL2	CAN L2
6	6	F	0502	SERIE EMERGENZA 1
7	7	G	0504	SERIE EMERGENZA 2
8	8	H	ND	FILOCOMANDO: 0V
9	9	J	ND	FILOCOMANDO 10.7Vdc
10	10	K	ND	FILOCOMANDO: RS485-A
11	11	L	ND	FILOCOMANDO: RS485-B
12	12	M	ND	FILOCOMANDO: MODO RADIO/SERIALE
13	13	N	0608	SEL. CMD: DISCESA EMERG. PANTOGRAFO
14	14	O	0409	COMINU DI POTENZA
15	15	P	ND	LIBERO
16	16	Q	ND	LIBERO
17	17	R	ND	0VDC NEGATIVO GENERALE

NOTE:
CESTO->RADICE BRACCIO

01	08/09/2008		Data :	23/12/2009		Descrizione:	Cliente:	OIL&STEEL		N° DISEGNO:	
*******	*******		Diseg.:	-		4.245.225	Progetto:	Octopussy 18 EVO	A	0.467.194	
*******	*******		Progetto:	-		CONN. MIL 17p 12.5m SEGNALI CESTO-COLONNA	File disegno:		Pagina: 63	Pagina succ. 64	Pagine Tot.: 80
MODIFICA	DATA	FIRME	Visto:	-		SOLO PER KIT OCT1500EVO	Matricola:	TEC09008			

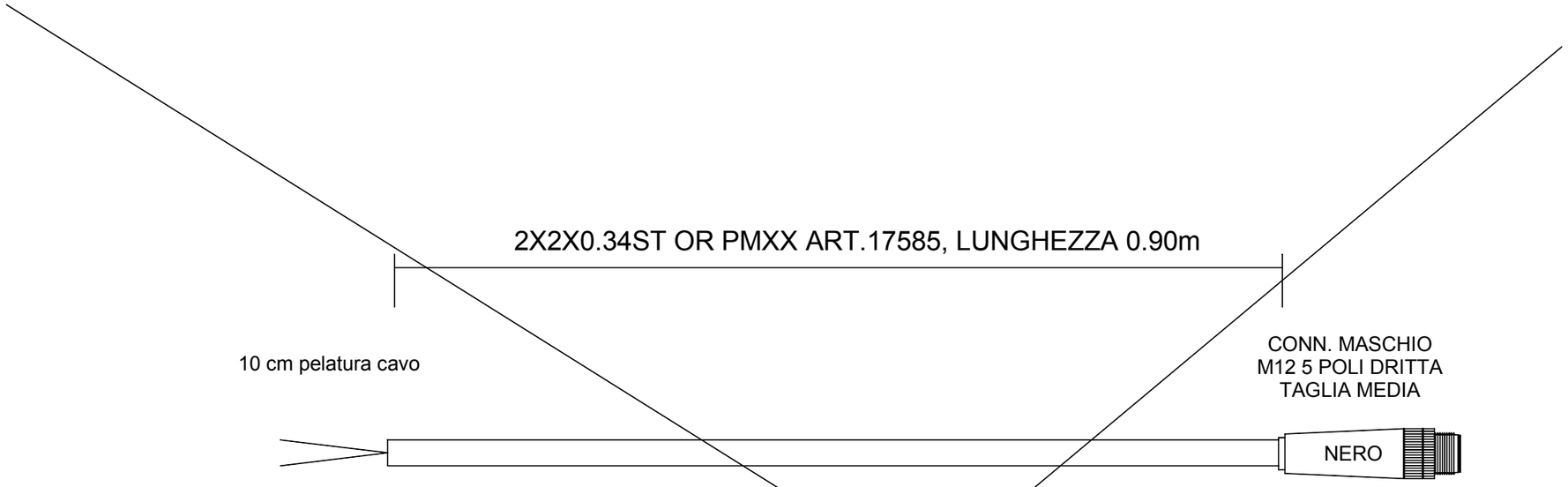

TOGLIERE DALLA DISTINTA

	COLORI CAVO	M12 MASCHIO 5 POLI
	MARRONE	1
	BIANCO	2
	GIALLO	3
	VERDE	4
	SCHERMATURA	5

01	08/09/2008		Data :	23/12/2009		Descrizione:	Cliente:	OIL&STEEL		N° DISEGNO:	
*******	*******		Diseg.:	-		4.245.226 TOGLIERE DALLA DISTINTA	Progetto:	Octopussy 18 EVO	A	0.467.194	
*******	*******		Progetto:	-		CAN M12 MAS-LIBERO 0.90m	File disegno:		Pagina: 64	Pagina succ. 65	Pagine Tot.: 80
MODIFICA	DATA	FIRME	Visto:	-			Matricola:	TEC09008			

SOLO PER KIT OCT1800EVO

18G1 OR PMX ART.14177, LUNGHEZZA 14.5m

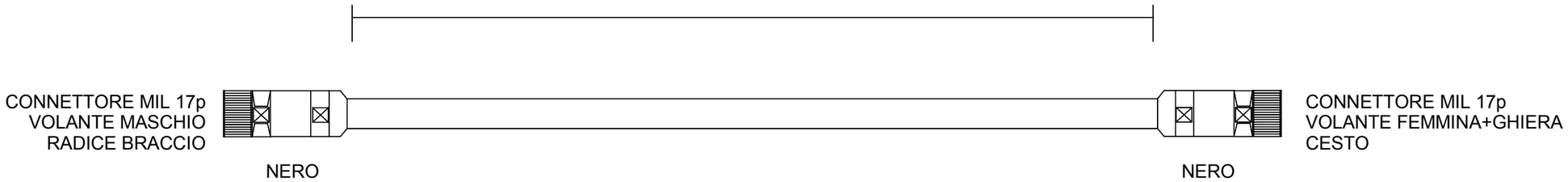

COLLEGAMENTO PIN TO PIN

CONNETTORE 17 POLI	MULTICAVO 18x1	CONNETTORE	SIGLA	DESCRIZIONE
1	1	A	0605	SEL. CMD: DISCESA EMERG. BRACCIO
2	2	B	0407	+12VDC-ALIMENTAZIONE SLAVE CESTO
3	3	C	ND	LIBERO
4	4	D	CH2	CAN H2
5	5	E	CL2	CAN L2
6	6	F	0502	SERIE EMERGENZA 1
7	7	G	0504	SERIE EMERGENZA 2
8	8	H	ND	FILOCOMANDO: 0V
9	9	J	ND	FILOCOMANDO 10.7Vdc
10	10	K	ND	FILOCOMANDO: RS485-A
11	11	L	ND	FILOCOMANDO: RS485-B
12	12	M	ND	FILOCOMANDO: MODO RADIO/SERIALE
13	13	N	0608	SEL. CMD: DISCESA EMERG. PANTOGRAFO
14	14	O	0409	COMINU DI POTENZA
15	15	P	ND	LIBERO
16	16	Q	ND	LIBERO
17	17	R	ND	0VDC NEGATIVO GENERALE

NOTE:
CESTO->RADICE BRACCIO

*******	*******		Data :	23/12/2009
*******	*******		Diseg.:	-
*******	*******		Progetto:	-
MODIFICA	DATA	FIRME	Visto:	-

Descrizione:
4.245.228
CONN. MIL 17p 14.5m SEGNALI CESTO-COLONNA
SOLO PER KIT OCT1800EVO

Cliente:	OIL&STEEL
Progetto:	Octopussy 18 EVO
File disegno:	
Matricola:	TEC09008

N° DISEGNO: -

Pagina:	Pagina succ.	Pagine Tot.:
65	66	80

COLORI CAVO 2G1	TESTINA EV1
MARRONE	PIN 1
BLU	PIN 2

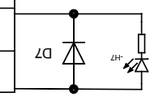

COLORI CAVO 2G1	TESTINA EV2
MARRONE	PIN 1
BLU	PIN 2

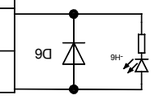

COLORI CAVO 2G1	TESTINA EV3
MARRONE	PIN 1
BLU	PIN 2

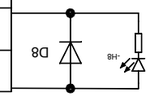

COLORI CAVO 2G1	TESTINA EV4
MARRONE	PIN 1
BLU	PIN 2

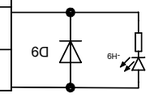

COLORI CAVO 2G1	TESTINA EV5
MARRONE	PIN 1
BLU	PIN 2

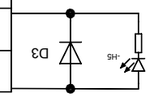

COLORI CAVO 2G1	TESTINA EV6
MARRONE	PIN 1
BLU	PIN 2

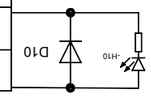

2x1 OR PMX ART.14154, L=2.5m,

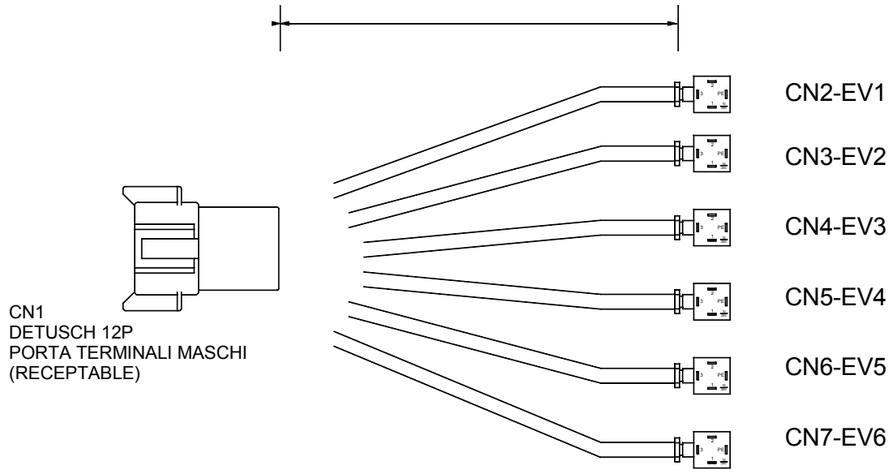

NOTE:
EV. PROP AVANTI DX
EV. PROP INDIETRO DX
EV. STAB GIU ANT DX
EV. STAB SU ANT DX
EV. STAB GIU POST DX
EV. STAB SU POST DX
EV. PROP AVANTI SX
EV. PROP INDIETRO SX
EV. STAB GIU ANT SX
EV. STAB SU ANT SX
EV. STAB GIU POST SX
EV. STAB SU POST SX
EV. ABIL DISTRIB.
EV. ALLARG. CINGOLO
EV. RESTRING.CINGOLO

CN1-DEUTSCH 12p	12G0.5	CN2	CN3	CN4	CN5	CN6	CN7	DESCRIZIONE
CN1.1	1	MARRONE	-	-	-	-	-	EV1
CN1.2	2	BLU	-	-	-	-	-	0V EV1
CN1.3	3	-	MARRONE	-	-	-	-	EV2
CN1.4	4	-	BLU	-	-	-	-	0V EV2
CN1.5	5	-	-	MARRONE	-	-	-	EV3
CN1.6	6	-	-	BLU	-	-	-	0V EV3
CN1.7	7	-	-	-	MARRONE	-	-	EV4
CN1.8	8	-	-	-	BLU	-	-	0V EV4
CN1.9	9	-	-	-	-	MARRONE	-	EV5
CN1.10	10	-	-	-	-	BLU	-	0V EV5
CN1.11	11	-	-	-	-	-	MARRONE	EV6
CN1.12	GV	-	-	-	-	-	BLU	0V EV6

*******	*******		Data :	23/12/2009
*******	*******		Diseg.:	-
*******	*******		Progetto:	-
MODIFICA	DATA	FIRME	Visto:	-

Descrizione:
4.245.233
CONN. DEUTSCH 12p PER EV CARRO

Cliente:	OIL&STEEL		N° DISEGNO: 0.467.194
Progetto:	Octopussy 18 EVO		
File disegno:		Pagina: 66	Pagina succ. 67 / Pagine Tot.: 80
Matricola:	TEC09008		

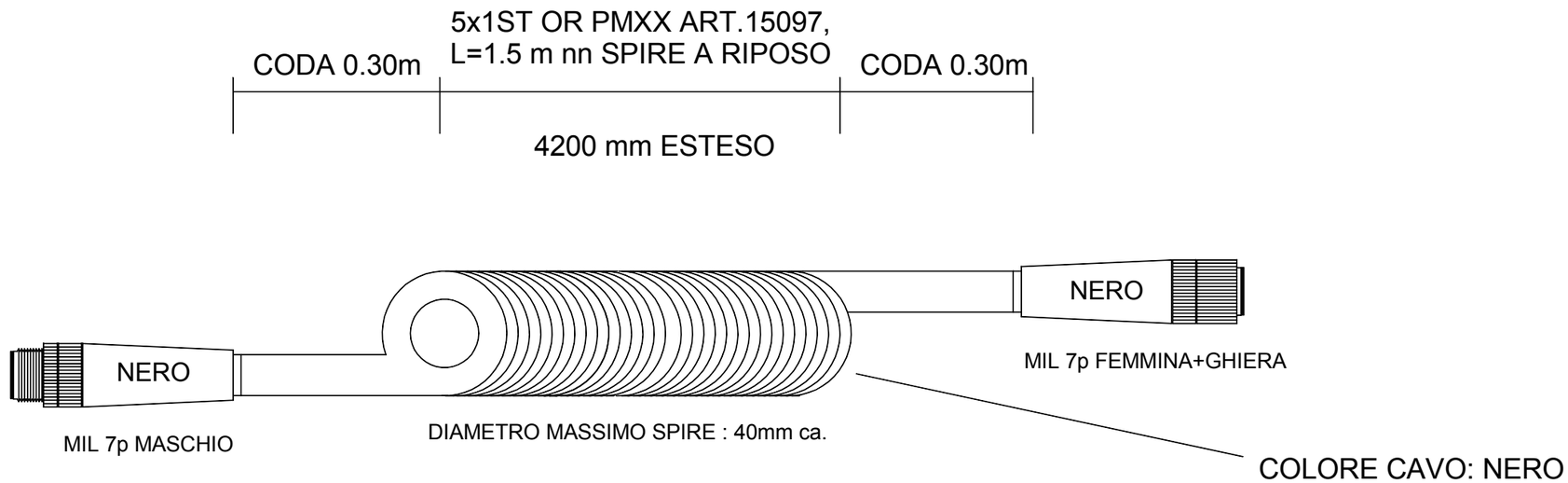

PIN MIL 7p MAS. DR.	5G1 SCH.	PIN MIL 7p FEM. DR.
A	NERO 1	A
B	SCHERM.	B
C	NON CONN.	C
D	NERO 2	D
E	NERO 3	E
F	NERO 4	F
G	G/V	G

*******	22/06/2009		Data :	23/12/2009		Descrizione:	Cliente:	OIL&STEEL		N° DISEGNO:	
*******	*******		Diseg.:	-		4.245.278	Progetto:	Octopussy 18 EVO		0.467.194	
*******	*******		Progetto:	-		FILOCMD: PROLUNGA A SPIRALE 4.2m CESTO	File disegno:		Pagina: 67	Pagina succ. 68	Pagine Tot.: 80
MODIFICA	DATA	FIRME	Visto:	-			Matricola:	TEC09008			

5x1ST OR PMXX ART.15097 , 1.0m

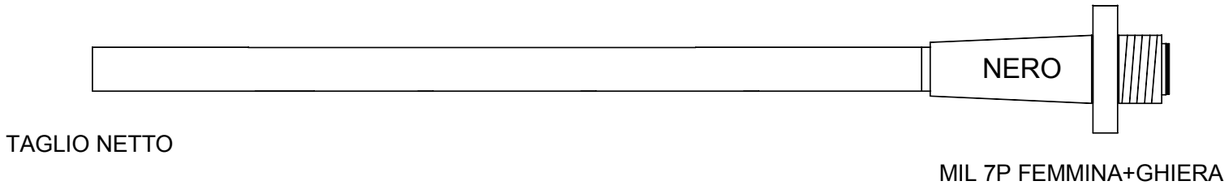

PIN MIL 7p FEM. DR.	5G1 SCH.	DESCRIZIONE
A	NERO 1	MODALITA' FILO/RADIO
B	SCHERM.	SCHERM.
C	NON CONN.	NON CONN.
D	NERO 2	RS-485B
E	NERO 3	RS-485A
F	NERO 4	ALIM. 10.7V
G	G/V	GND

OLD

PIN MIL 7p FEM. DR.	5G1 SCH.	DESCRIZIONE
1	NERO 1	MODALITA' FILO/RADIO
2	NERO 2	ALIM.10.7 TELE
3	NERO 3	RS-485A
4	NERO 4	RS-485B
5	GV	0V TELE
6	SCH.	SCH.
7	NON PRESENTE	NON PRESENTE

*******	22/06/2009		Data :	23/12/2009		Descrizione:	Cliente:	OIL&STEEL		N° DISEGNO:	
*******	*******		Diseg.:	-		4.245.280	Progetto:	Octopussy 18 EVO		0.467.194	
*******	*******		Progetto:	-		FILOCOMANDO: CORDA USCITA PULS. SU CESTO	File disegno:		Pagina: 68	Pagina succ. 69	Pagine Tot.: 80
MODIFICA	DATA	FIRME	Visto:	-			Matricola:	TEC09008			

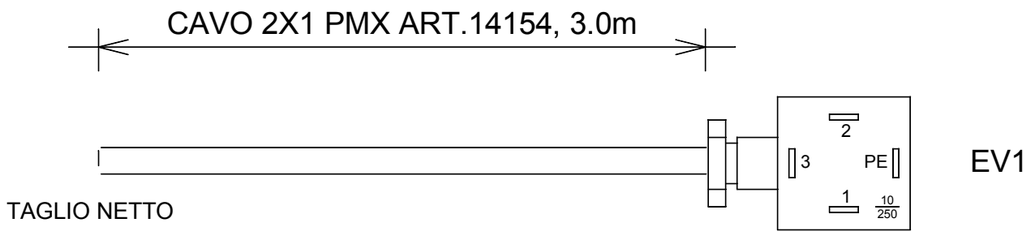

COLORI CAVO 2G1	TESTINA EV1
MARRONE	PIN 1
BLU	PIN 2

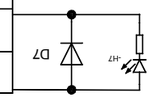

*******	*******		Data :	23/12/2009		Descrizione:	Cliente:	OIL&STEEL		N° DISEGNO:	
*******	*******		Diseg.:	-		4.245.306	Progetto:	Octopussy 18 EVO		-	
*******	*******		Progetto:	-		CAVO ELETTROVALVOLE	File disegno:		Pagina: 69	Pagina succ. 70	Pagine Tot.: 80
MODIFICA	DATA	FIRME	Visto:	-			Matricola:	TEC09008			

LUNGHEZZA=0.30m

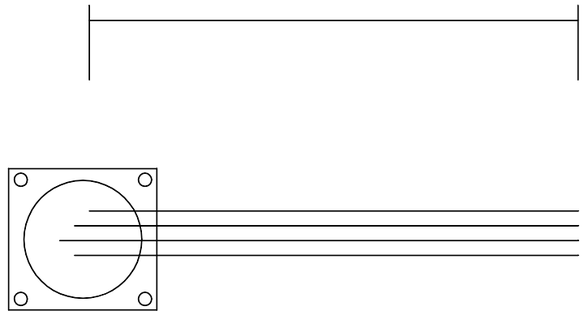

NUMERAZIONE:
1,2,3....16, GV

ATTENZIONE:
-CONNETTORE MASCHIO PASSAPARETE
-LUNGHEZZA CAVI 30 cm SEZIONE 1mmq, NUMERAZ. 1,2,3,..GV
-CONNETTORE MIL 17POLI VITE, GRANDEZZA NNN PASSA-PARETE
CONTATTI DIMENSIONE 16, CODICE SERVIZIO A (TENSIONE
LAVORO 700V, TENSIONE DI PROVA 2000VAC)
-GUARNIZIONE IP68

*******	*******		Data :	23/12/2009		Descrizione:	Cliente:	OIL&STEEL		N° DISEGNO:	
*******	*******		Diseg.:	-		4.245.313	Progetto:	Octopussy 18 EVO		0.467.194	
*******	*******		Progetto:	-		CONN- MIL 17p MASCHIO PASSAPARETE-PULSANTIERA CESTO	File disegno:		Pagina: 70	Pagina succ. 71	Pagine Tot.: 80
MODIFICA	DATA	FIRME	Visto:	-			Matricola:	TEC09008			

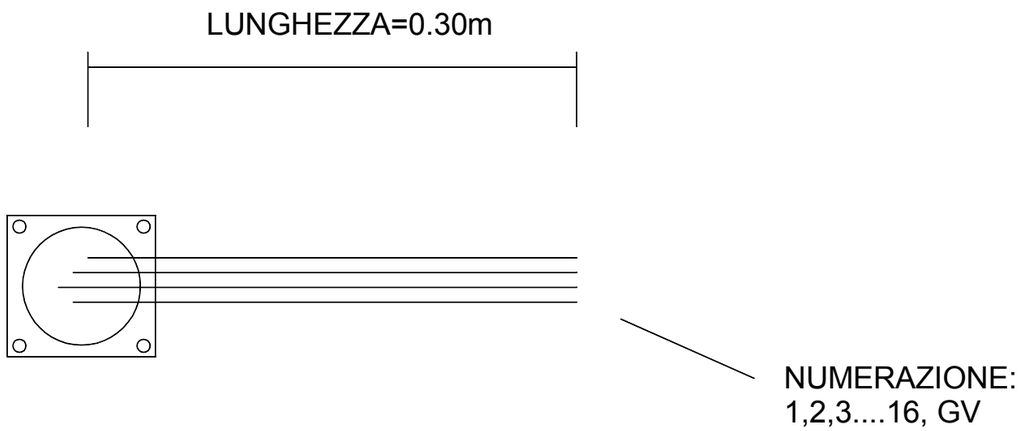

ATTENZIONE:
-CONNETTORE FEMMINA PASSAPARETE
-LUNGHEZZA CAVI 30 cm SEZIONE 1mmq, NUMERAZ. 1,2,3,..GV
-CONNETTORE MIL 17POLI VITE, GRANDEZZA NNN PASSA-PARETE
CONTATTI DIMENSIONE 16, CODICE SERVIZIO A (TENSIONE
LAVORO 700V, TENSIONE DI PROVA 2000VAC)
-GUARNIZIONE IP68

*******	*******		Data :	23/12/2009		Descrizione:	Cliente:	OIL&STEEL		N° DISEGNO:	
*******	*******		Diseg.:	-		4.245.314	Progetto:	Octopussy 18 EVO		0.467.194	
*******	*******		Progetto:	-		CONN- MIL 17p FEMMINA PASSAPARETE-CASS.DERIVAZ.	File disegno:		Pagina: 71	Pagina succ. 72	Pagine Tot.: 80
MODIFICA	DATA	FIRME	Visto:	-			Matricola:	TEC09008			

ATTENZIONE:
-CONNETTORE MASCHIO PASSAPARETE+TAPPO
-LUNGHEZZA CAVI 30 cm SEZIONE 1mmq, NUMERAZ. 1,2,3,..6, GV
-CONNETTORE MIL 7POLI VITE, GRANDEZZA 16S PASSA-PARETE CONTATTI DIMENSIONE 16, CODICE SERVIZIO A (TENSIONE LAVORO 700V, TENSIONE DI PROVA 2000VAC)
-GUARNIZIONE IP68

ATTENZIONE USATO MIL 7P GRANDEZZA 16S IN QUANTO IL 6P ESISTE SOLO DALLA GRANDEZZA 18

LUNGHEZZA=0.30m

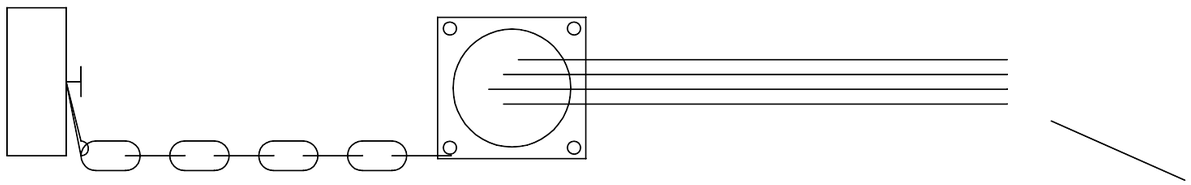

NUMERAZIONE:
1,2,3....16, GV

COD. CVB 043 14F4 TAPPO DI CHIUSURA+
COD. CVB02A145SA7PF4 (VITE) CONNETTORE DA PANNELLO MASCHIO +
GUARNIZIONE PER CONNETTORE DA PANNELLO MASCHIO

*******	*******		Data :	23/12/2009		Descrizione:	Cliente:	OIL&STEEL		N° DISEGNO:	
*******	*******		Diseg.:	-		4.245.315	Progetto:	Octopussy 18 EVO		0.467.194	
*******	*******		Progetto:	-		CONN- MIL 7p MASCHIO PASSAPARETE-CONSOLLE IMET	File disegno:		Pagina: 72	Pagina succ. 73	Pagine Tot.: 80
MODIFICA	DATA	FIRME	Visto:	-			Matricola:	TEC09008			

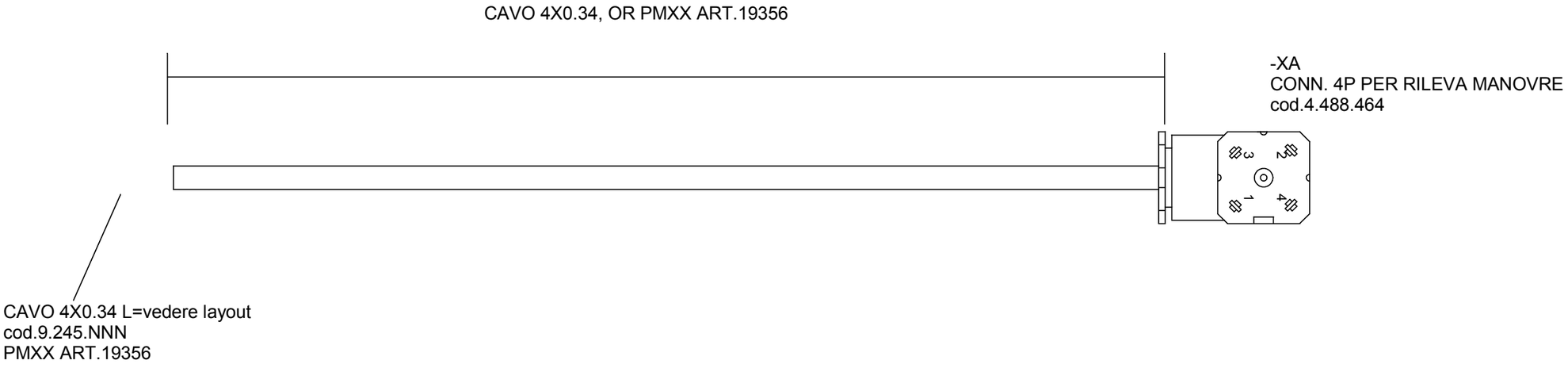

CONNETTORE	CONDUTTORE	DESCRIZIONE
-XA.1	BLU	POSITIVO CONTATTO NC-CH1
-XA.2	MARRONE	POSITIVO CONTATTO NC-CH2
-XA.3	BIANCO	CONTATTO NC-CH1
-XA.4	NERO	CONTATTO NC-CH2

*******	*******		Data :	23/12/2009		Descrizione:	Cliente:	OIL&STEEL		N° DISEGNO:	
*******	*******		Diseg.:	-		CAVO RILEVA MANOVRE 4X0.34	Progetto:	Octopussy 18 EVO		-	
*******	*******		Progetto:	-		FORNITURA COMPLETA TECNOSERVICE	File disegno:		Pagina: 73	Pagina succ. 74	Pagine Tot.: 80
MODIFICA	DATA	FIRME	Visto:	-			Matricola:	TEC09008			

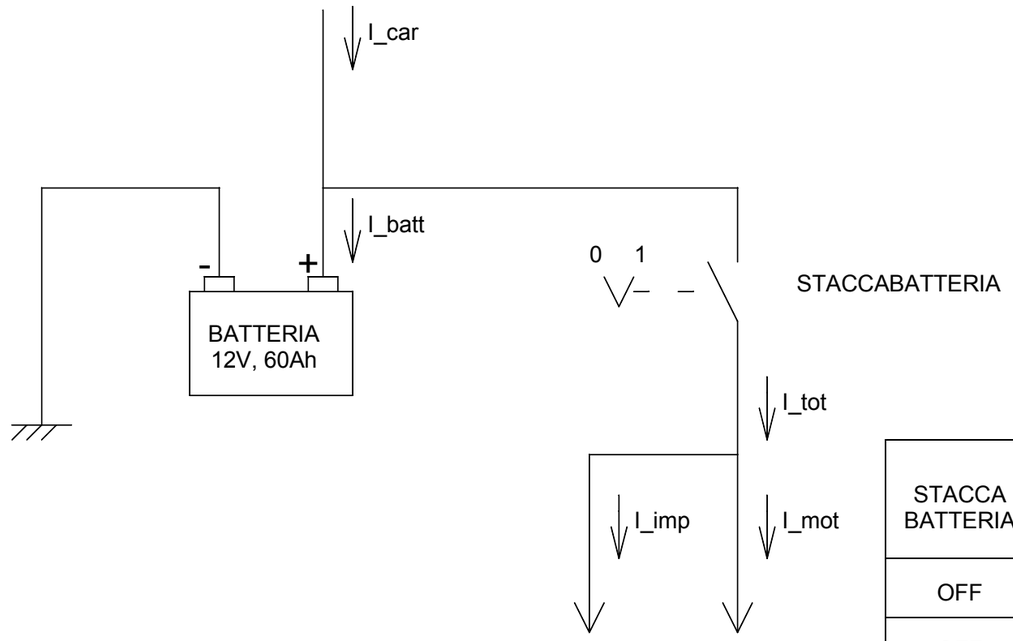

LEGENDA:
I_imp: corrente assorbita dal solo impianto (escluso apporto caricabatteria)
I_mot: corrente assorbita/iniettata motore endotermico
I_tot: somma algebrica I_imp+I_mot
I_car: apporto caricabatteria
I_bat: corrente di batteria

NOTE:
I_batt>0 se entra nella batteria (ricarica)
I_batt<0 se esce dalla batteria (consumo)

STACCA BATTERIA	DISPONIBILITA' 230VAC	MOTORE ELETTRICO	MOTORE ENDOTERMICO	CONSUMO NELLE CONDIZIONI PEGGIORI (LAVORO AEREO, 8EV "ON") IN A			
				I_imp	I_mot	I_car	I_bat
OFF	OFF	OFF	OFF	0	0	0	0
OFF	ON	OFF	OFF	0	0	+7/10*	+7/10*
ON	OFF	OFF	OFF	+0.9	+1.1	0	-1.9
ON	OFF	OFF	ON	+11.2	-15.2	0	+2.0/3.0
ON	ON	OFF	OFF	+0.9	+1.1	+7/13**	+7.0
ON	ON	ON	OFF	+11.2	+1.1	+7/13**	+0.8

Note: dal consumo è escluso il contributo della ventola di estrazione aria calda dal vano colonna.

*: DIPENDE DAL VALORE DI CARICA DELLA BATTERIA
Più E' SCARICA MAGGIORE SARA' IL VALORE DI CORRENTE DI CARICA

**: DIPENDE DAL VALORE DI CARICA DELLA BATTERIA E DAL CONSUMO ISTANTANEO PIU' E' SCARICA MAGGIORE SARA' IL VALORE DI CORRENTE DI CARICA

*******	*******		Data :	-		Descrizione:	Cliente:			N° DISEGNO:	
*******	*******		Diseg.:	-		NOTE SU CONSUMI	Progetto:			0467179-180	
*******	*******		Progetto:	-			File disegno:		Pagina:	Pagina succ.	Pagine Tot.:
MODIFICA	DATA	FIRME	Visto:	-			Matricola:	-	74	75	80

MACCHINA	COD.SCHEMA EL.	COD.CAVI COST.	DIST.CAVI	KIT IMP. ELETTRICO	KIT IMP. ELETTRICO TROP.
OCT1500EVO	0.467.179.00	0.467.194.00	3.920.661.00, 3.920.660.00	3.920.699.00 ->5.465.NNN.00	3.920.NNN.00 ->5.465.NNN.00
OCT1800EVO	0.467.180.00	0.467.195.00	3.920.656.00, 3.920.657.00	3.920.655.00 ->5.465.NNN.00	3.920.NNN.00 ->5.465.NNN.00