OIL&STEEL
AERIAL PLATFORMS

Manuale schemi elettrici **ITA**

# octopus 17

N° cod.: 5.748.705 Ed.: 201710

| | | |
|---|---|---|
| | IND. REV. :<br>REVIEW : | |
| | ULT.MODIF:<br>LAST CHANGE: | |
| | | |

CE

OIL&STEEL

CLIENTE :
CUSTUMER :

IMPIANTO :
INSTALLATION : OCTOPUSSY 17/15 REST.

VALIDO DALLA MATRICOLA :
FROM SERIAL NUMBER:

ALLA MATRICOLA :
TO SERIAL NUMBER :

| COD.DISEGNO / COD.DESIGN : | COD.PAGINA / COD.PAGE : |
|---|---|
| TEC17023 | SE 06047.001.00 |

| DATA / DATE : | DISEGN. / DESIGNER : | N° PAG.: / N° PAGE: | 1 |
|---|---|---|---|
| 13/09/2017 | TECNOSERVICE<br>VIA 1°GENNAIO 1948 N°3/5<br>MIRANDOLA (MO)<br>ITALY | TOT.PAG :<br>TOT. PAGE: | 56 |

# ELENCO PAGINE TEC 06047 OCTOPUSSY 17/15 R

| | | | | | | | | | | | | | | |
|---|---|---|---|---|---|---|---|---|---|---|---|---|---|---|
| 1 | SE06047.001.00 | 18/02/2008 | 30 | SE006047.030.00 | 18/02/2008 | 59 | | | 88 | | | | | |
| 2 | SE06047.002.00 | 18/02/2008 | 31 | SE06047.031.00 | 18/02/2008 | 60 | | | 89 | | | | | |
| 3 | SE06047.003.00 | 18/02/2008 | 32 | SE06047.032.00 | 18/02/2008 | 61 | | | 90 | | | | | |
| 4 | SE06047.004.00 | 18/02/2008 | 33 | SE06047.033.00 | 18/02/2008 | 62 | | | 91 | | | | | |
| 5 | SE06047.005.00 | 18/02/2008 | 34 | SE06047.034.00 | 18/02/2008 | 63 | | | 92 | | | | | |
| 6 | SE06047.006.00 | 18/02/2008 | 35 | SE06047.035.00 | 18/02/2008 | 64 | | | 93 | | | | | |
| 7 | SE06047.007.00 | 18/02/2008 | 36 | SE06047.036.00 | 18/02/2008 | 65 | | | 94 | | | | | |
| 8 | SE06047.008.00 | 18/02/2008 | 37 | SE06047.037.00 | 18/02/2008 | 66 | | | 95 | | | | | |
| 9 | SE06047.009.00 | 18/02/2008 | 38 | SE06047.038.00 | 18/02/2008 | 67 | | | 96 | | | | | |
| 10 | SE06047.010.00 | 18/02/2008 | 39 | SE06047.039.00 | 18/02/2008 | 68 | | | 97 | | | | | |
| 11 | SE06047.011.00 | 18/02/2008 | 40 | SE06047.040.00 | 18/02/2008 | 69 | | | 98 | | | | | |
| 12 | SE06047.012.00 | 18/02/2008 | 41 | SE06047.041.00 | 18/02/2008 | 70 | | | 99 | | | | | |
| 13 | SE06047.013.00 | 18/02/2008 | 42 | SE06047.042.00 | 18/02/2008 | 71 | | | 100 | | | | | |
| 14 | SE06047.014.00 | 18/02/2008 | 43 | SE06047.043.00 | 18/02/2008 | 72 | | | 101 | | | | | |
| 15 | SE06047.015.00 | 18/02/2008 | 44 | SE06047.044.00 | 18/02/2008 | 73 | | | 102 | | | | | |
| 16 | SE06047.016.00 | 18/02/2008 | 45 | SE06047.045.00 | 18/02/2008 | 74 | | | 103 | | | | | |
| 17 | SE06047.017.00 | 18/02/2008 | 46 | SE06047.046.00 | 18/02/2008 | 75 | | | 104 | | | | | |
| 18 | SE06047.018.00 | 18/02/2008 | 47 | SE06047.047.00 | 18/02/2008 | 76 | | | 105 | | | | | |
| 19 | SE06047.019.00 | 18/02/2008 | 48 | SE06047.048.00 | 18/02/2008 | 77 | | | 106 | | | | | |
| 20 | SE06047.020.00 | 18/02/2008 | 49 | SE06047.049.00 | 18/02/2008 | 78 | | | 107 | | | | | |
| 21 | SE06047.021.00 | 18/02/2008 | 50 | SE06047.050.00 | 18/02/2008 | 79 | | | 108 | | | | | |
| 22 | SE06047.022.00 | 18/02/2008 | 51 | SE06047.051.00 | 18/02/2008 | 80 | | | 109 | | | | | |
| 23 | SE06047.023.00 | 18/02/2008 | 52 | SE06047.052.00 | 18/02/2008 | 81 | | | 110 | | | | | |
| 24 | SE06047.024.00 | 18/02/2008 | 53 | SE06047.053.00 | 18/02/2008 | 82 | | | 111 | | | | | |
| 25 | SE06047.025.00 | 18/02/2008 | 54 | SE06047.054.00 | 18/02/2008 | 83 | | | 112 | | | | | |
| 26 | SE06047.026.00 | 18/02/2008 | 55 | SE06047.055.00 | 18/02/2008 | 84 | | | 113 | | | | | |
| 27 | SE06047.027.00 | 18/02/2008 | 56 | SE06047.056.00 | 18/02/2008 | 85 | | | 114 | | | | | |
| 28 | SE06047.028.00 | 18/02/2008 | 57 | | | 86 | | | 115 | | | | | |
| 29 | SE06047.029.00 | 18/02/2008 | 58 | | | 87 | | | 116 | | | | | |

OIL&STEEL

OGGETTO/OBJECT :

OCTOPUSSY 17/15 REST.
TEC17023

DISEGN/DESIGNER.
TECNOSERVICE
VIA 1°GENNAIO 1948 N°3/5
MIRANDOLA (MO)
ITALY

| | | | |
|---|---|---|---|
| ULT.MODIF: LAST CHANGE: | | COD.PAG.: CODE PAG.: | SE 06047.002.00 |
| IND. REV.: REVIEW: | | PAGINA N°: PAGE N°: | 2 |
| DATA : DATAE: | 13/09/2017 | TOT. PAGINE : TOT. PAGE : | 56 |

# LAY-OUT VEICOLO

| | | | | |
|---|---|---|---|---|
| OIL&STEEL | OGGETTO/OBJECT :<br>LAY-OUT VEICOLO<br>TEC17023<br>OCTOPUSSY17/15 RESTYLING | DISEGN/DESIGNER.<br>TECNOSERVICE<br>VIA 1°GENNAIO 1948 N°3/5<br>MIRANDOLA (MO)<br>ITALY | ULT.MODIF:<br>LAST CHANGE: | COD.PAG. :<br>CODE PAG. : SE 06047.003.00 |
| | | | IND. REV.:<br>REVIEW: | PAGINA N°:<br>PAGE N°: 3 |
| | | | DATA :<br>DATAE: 13/09/2017 | TOT. PAGINE :<br>TOT. PAGE : 56 |

# LAY-OUT VEICOLO

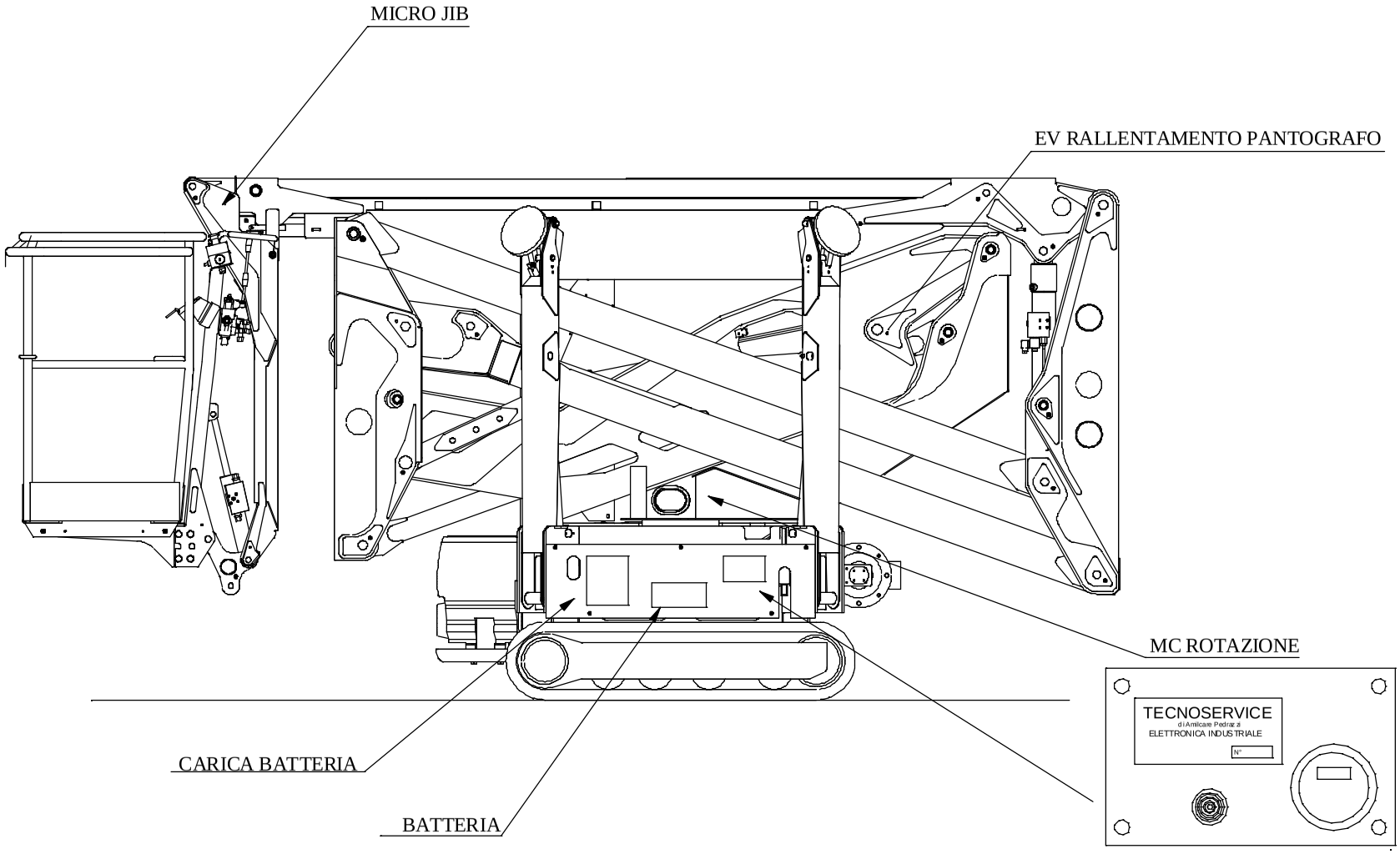


| | | | | |
|---|---|---|---|---|
| OIL&STEEL | OGGETTO/OBJECT :<br>LAY-OUT VEICOLO<br>TEC17023<br>OCTOPUSSY17/15 RESTYLING | DISEGN/DESIGNER.<br>TECNOSERVICE<br>VIA 1°GENNAIO 1948 N°3/5<br>MIRANDOLA (MO)<br>ITALY | ULT.MODIF:<br>LAST CHANGE: | COD.PAG. :<br>CODE PAG. : SE 06047.004.00 |
| | | | IND. REV.:<br>REVIEW: | PAGINA N°:<br>PAGE N°: 4 |
| | | | DATA :<br>DATAE: 13/09/2017 | TOT. PAGINE :<br>TOT. PAGE : 56 |

# LAY-OUT VEICOLO

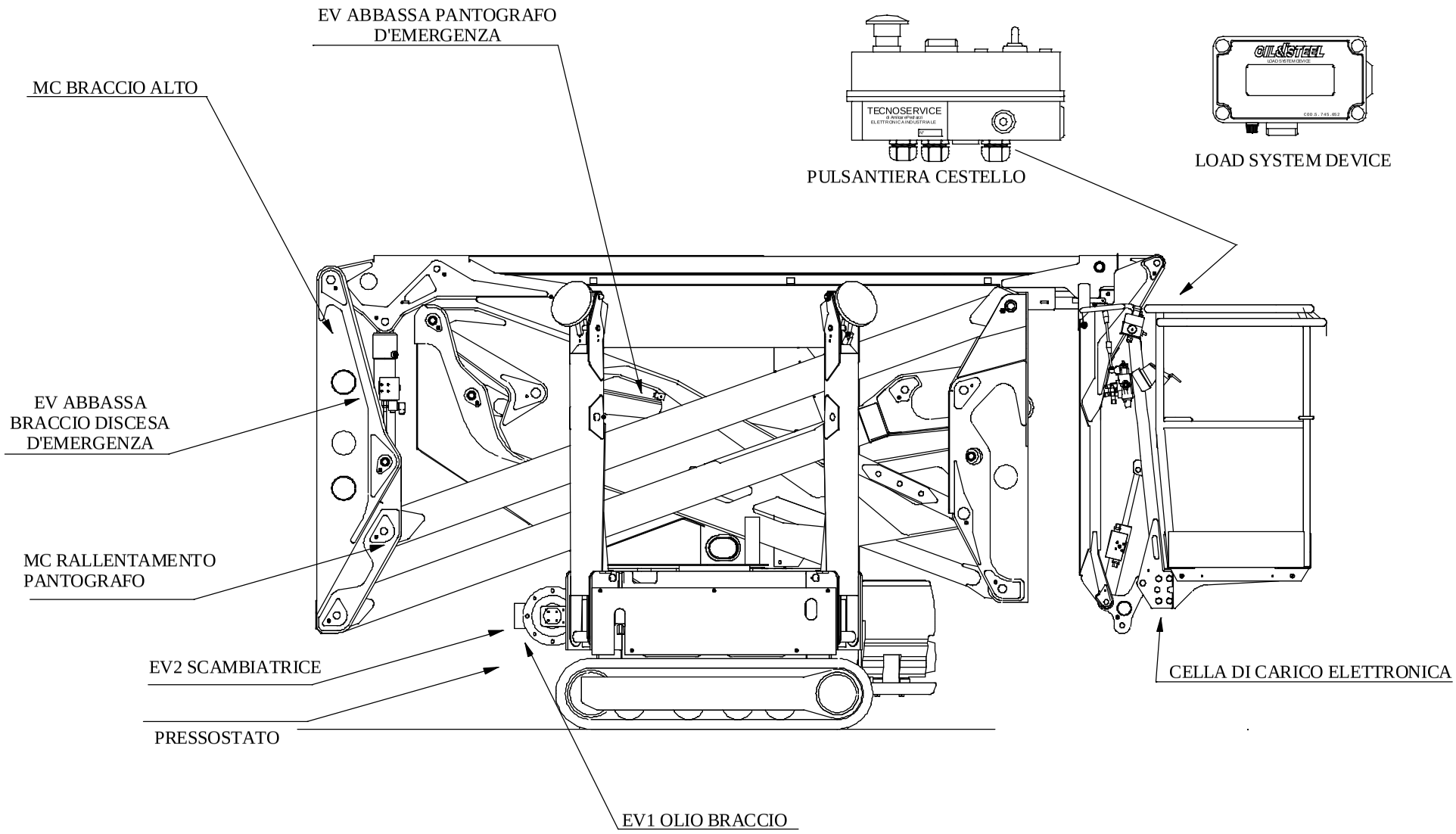


TCAN-PRX 612R

| | | | | |
|---|---|---|---|---|
| OIL&STEEL | OGGETTO/OBJECT :<br>LAY-OUT VEICOLO<br>TEC17023<br>OCTOPUSSY17/15 RESTYLING | DISEGN/DESIGNER.<br>TECNOSERVICE<br>VIA 1°GENNAIO 1948 N°3/5<br>MIRANDOLA (MO)<br>ITALY | ULT.MODIF:<br>LAST CHANGE: | COD.PAG. :<br>CODE PAG. : SE 06047.005.00 |
| | | | IND. REV.:<br>REVIEW: | PAGINA N°:<br>PAGE N°: 5 |
| | | | DATA :<br>DATAE: 13/09/2017 | TOT. PAGINE :<br>TOT. PAGE : 56 |

# SCHEMA GENERALE

| | | | | |
|---|---|---|---|---|
| OIL&STEEL | OGGETTO/OBJECT :<br>SCHEMA GENERALE<br>TEC17023<br>OCTOPUSSY17/15 RESTYLING | DISEGN/DESIGNER.<br>TECNOSERVICE<br>VIA 1°GENNAIO 1948 N°3/5<br>MIRANDOLA (MO)<br>ITALY | ULT.MODIF:<br>LAST CHANGE: | COD.PAG. :<br>CODE PAG. : SE 06047.006.00 |
| | | | IND. REV.:<br>REVIEW: | PAGINA N°:<br>PAGE N°: 6 |
| | | | DATA :<br>DATAE: 13/09/2017 | TOT. PAGINE :<br>TOT. PAGE : 56 |

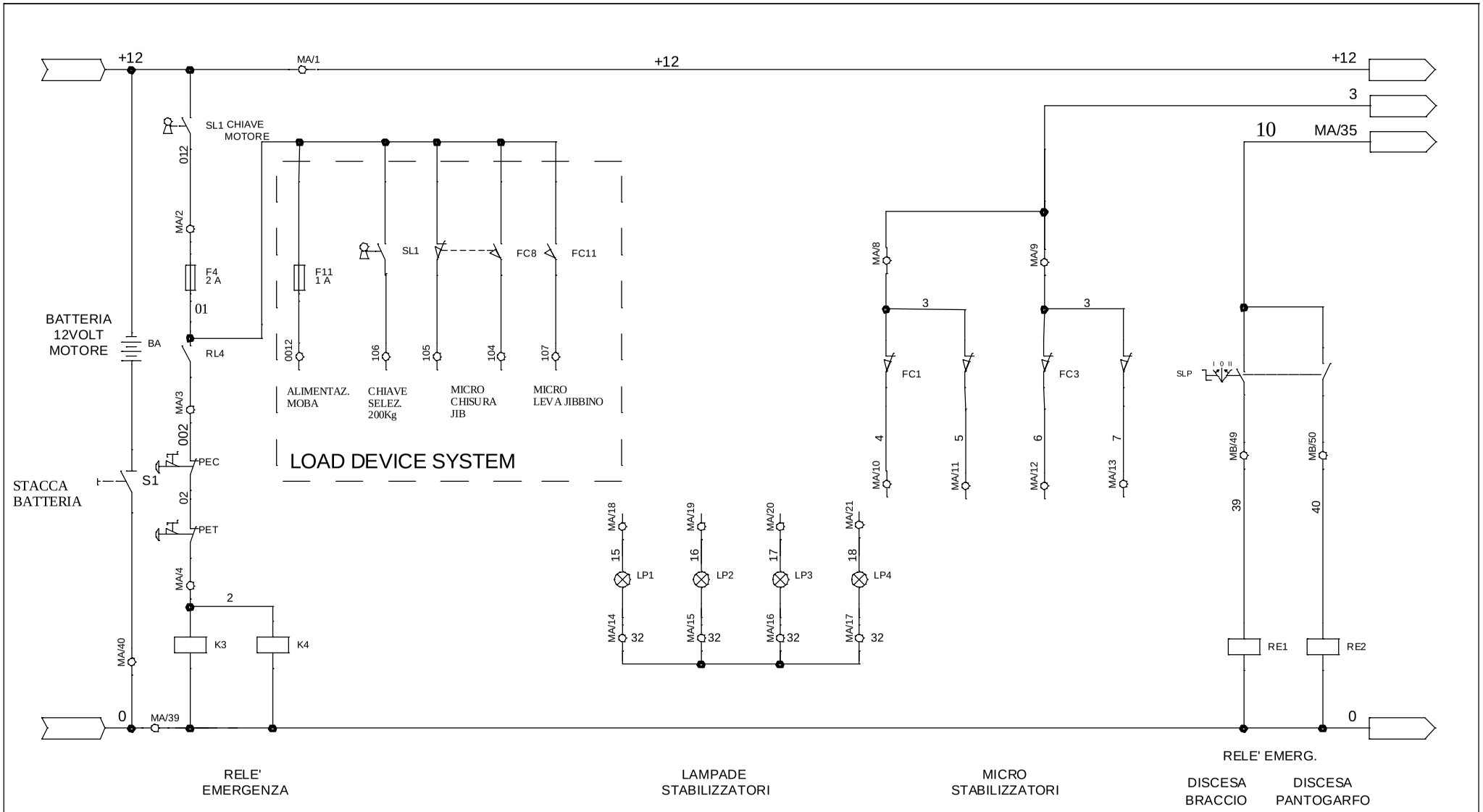


| | | | | |
|---|---|---|---|---|
| OIL&STEEL | OGGETTO/OBJECT :<br>SCHEMA<br>TEC17023<br>OCTOPUSSY17/15 RESTYLING | DISEGN/DESIGNER.<br>TECNOSERVICE<br>VIA 1°GENNAIO 1948 N°3/5<br>MIRANDOLA (MO)<br>ITALY | ULT.MODIF:<br>LAST CHANGE: | COD.PAG. :<br>CODE PAG. : SE 06047.007.00 |
| | | | IND. REV.:<br>REVIEW: | PAGINA N°:<br>PAGE N°: 7 |
| | | | DATA :<br>DATAE: 13/09/2017 | TOT. PAGINE :<br>TOT. PAGE : 56 |

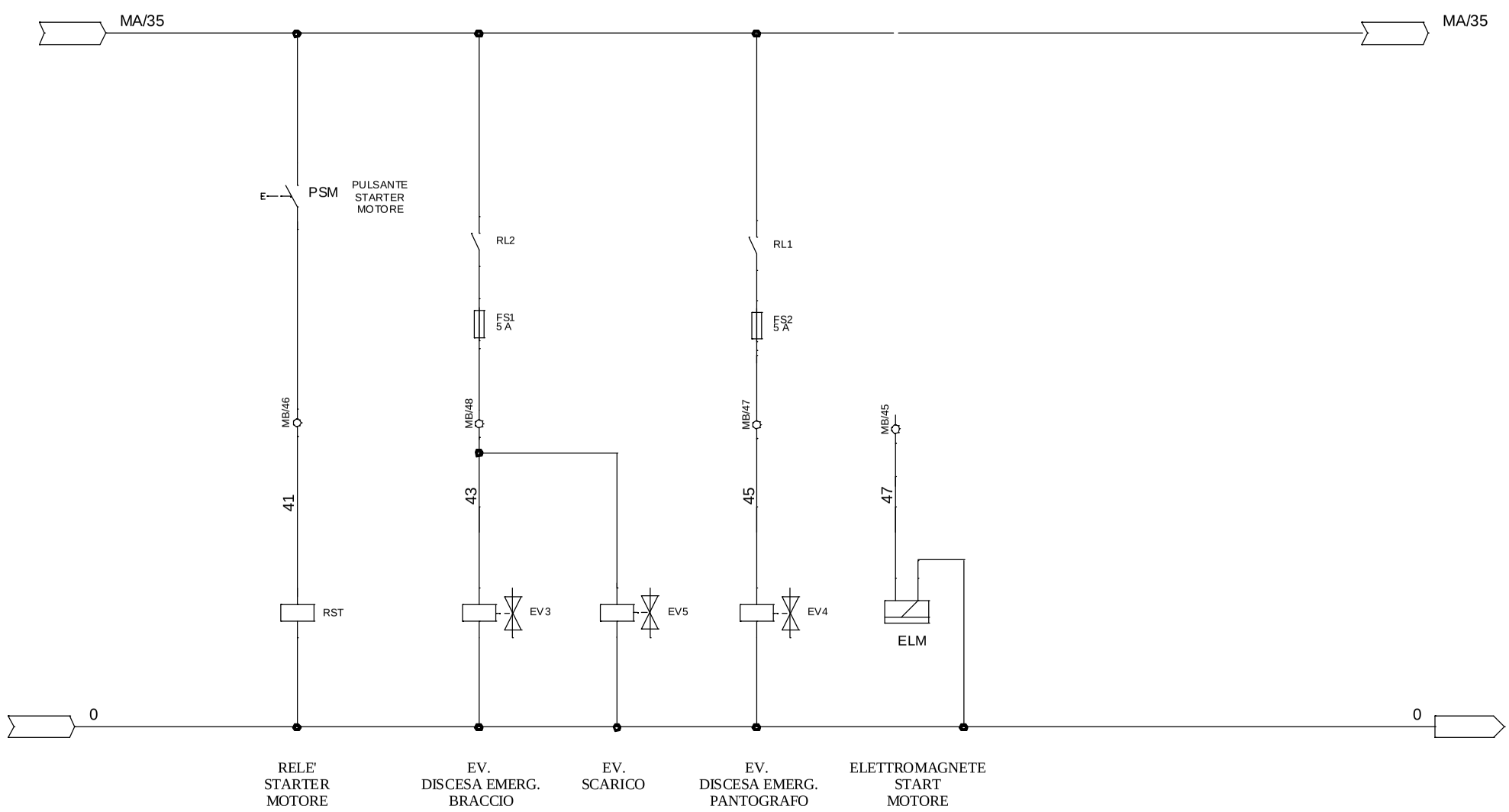


| | | | | |
|---|---|---|---|---|
| OIL&STEEL | OGGETTO/OBJECT :<br>SCHEMA 1<br>TEC17023<br>OCTOPUSSY17/15 RESTYLING | DISEGN/DESIGNER.<br>TECNOSERVICE<br>VIA 1°GENNAIO 1948 N°3/5<br>MIRANDOLA (MO)<br>ITALY | ULT.MODIF:<br>LAST CHANGE:<br>IND. REV.:<br>REVIEW:<br>DATA :<br>DATAE: 13/09/2017 | COD.PAG. :<br>CODE PAG. : SE 06047.008.00<br>PAGINA N°:<br>PAGE N°: 8<br>TOT. PAGINE :<br>TOT. PAGE : 56 |

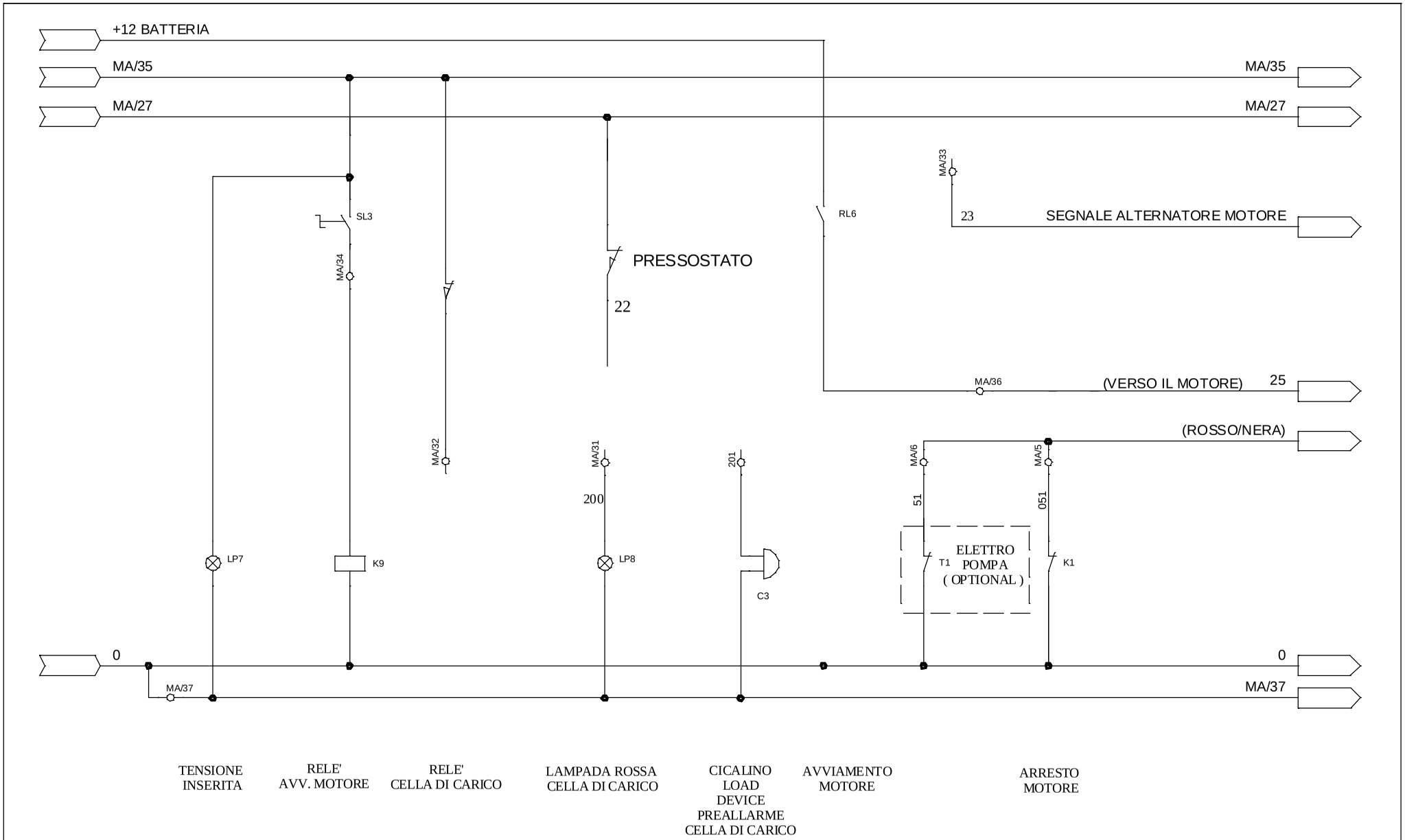


OIL&STEEL

OGGETTO/OBJECT :

SCHEMA 2
TEC17023
OCTOPUSSY17/15 RESTYLING

DISEGN/DESIGNER.

TECNOSERVICE
VIA 1°GENNAIO 1948 N°3/5
MIRANDOLA (MO)
ITALY

| | | | |
|---|---|---|---|
| ULT.MODIF: LAST CHANGE: | | COD.PAG.: CODE PAG.: | SE 06047.009.00 |
| IND. REV.: REVIEW: | | PAGINA N°: PAGE N°: | 9 |
| DATA : DATAE: | 13/09/2017 | TOT. PAGINE : TOT. PAGE : | 56 |

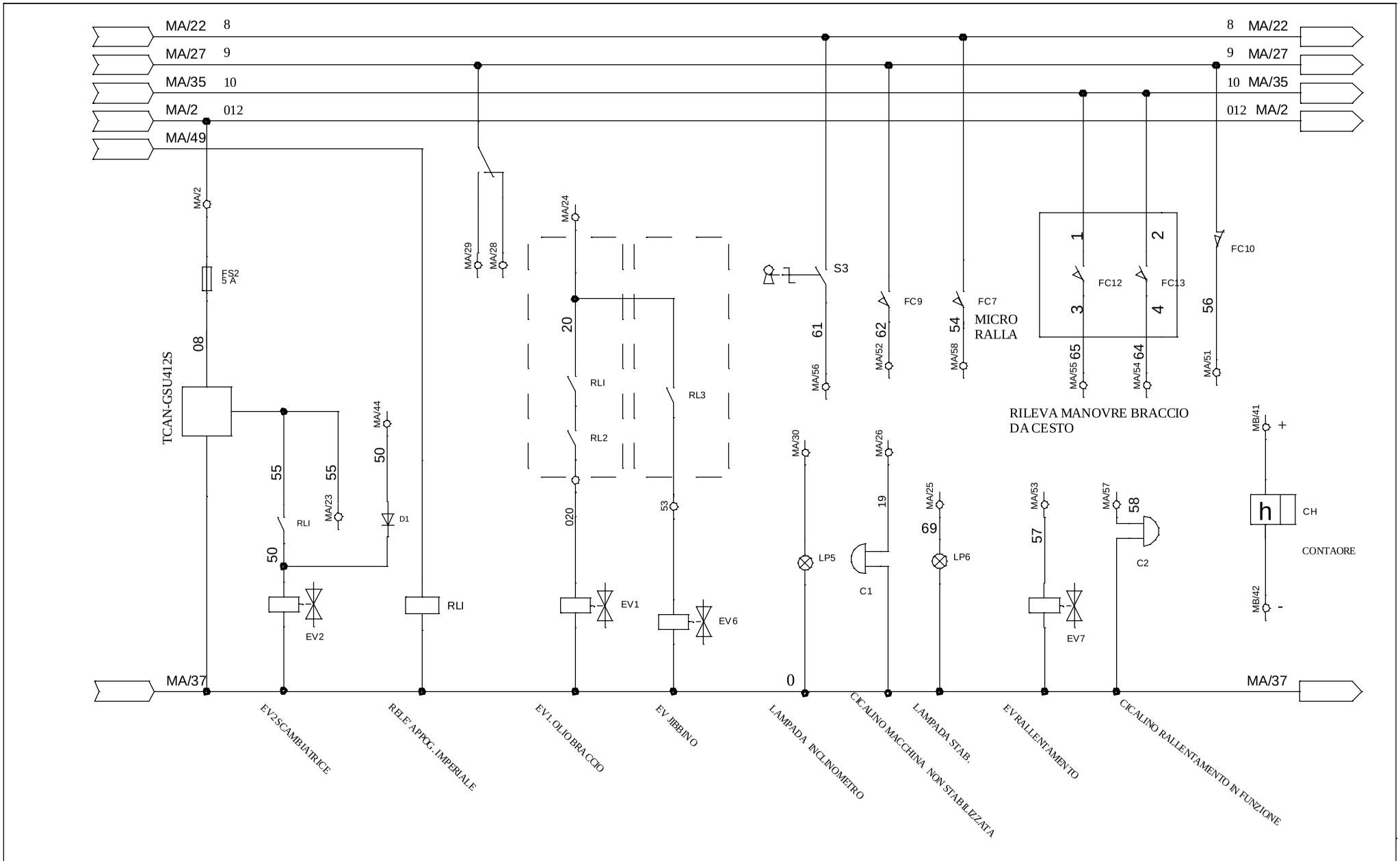


| | | | | |
|---|---|---|---|---|
| OIL&STEEL | OGGETTO/OBJECT :<br>SCHEMA 3<br>TEC17023<br>OCTOPUSSY17/15 RESTYLING | DISEGN/DESIGNER.<br>TECNOSERVICE<br>VIA 1°GENNAIO 1948 N°3/5<br>MIRANDOLA (MO)<br>ITALY | ULT.MODIF:<br>LAST CHANGE: | COD.PAG. :<br>CODE PAG. : SE 06047.010.00 |
| | | | IND. REV.:<br>REVIEW: | PAGINA N°:<br>PAGE N°: 10 |
| | | | DATA :<br>DATAE: 13/09/2017 | TOT. PAGINE :<br>TOT. PAGE : 56 |

# SCHEDA TEC0405-B

| | | | | |
|---|---|---|---|---|
| OIL&STEEL | OGGETTO/OBJECT :<br>SCHEDA TEC0698C<br>TEC17023<br>OCTOPUSSY17/15 RESTYLING | DISEGN/DESIGNER.<br>TECNOSERVICE<br>VIA 1°GENNAIO 1948 N°3/5<br>MIRANDOLA (MO)<br>ITALY | ULT.MODIF:<br>LAST CHANGE: | COD.PAG. :<br>CODE PAG. : SE 06047.011.00 |
| | | | IND. REV.:<br>REVIEW: | PAGINA N°:<br>PAGE N°: 11 |
| | | | DATA :<br>DATAE: 13/09/2017 | TOT. PAGINE :<br>TOT. PAGE : 56 |

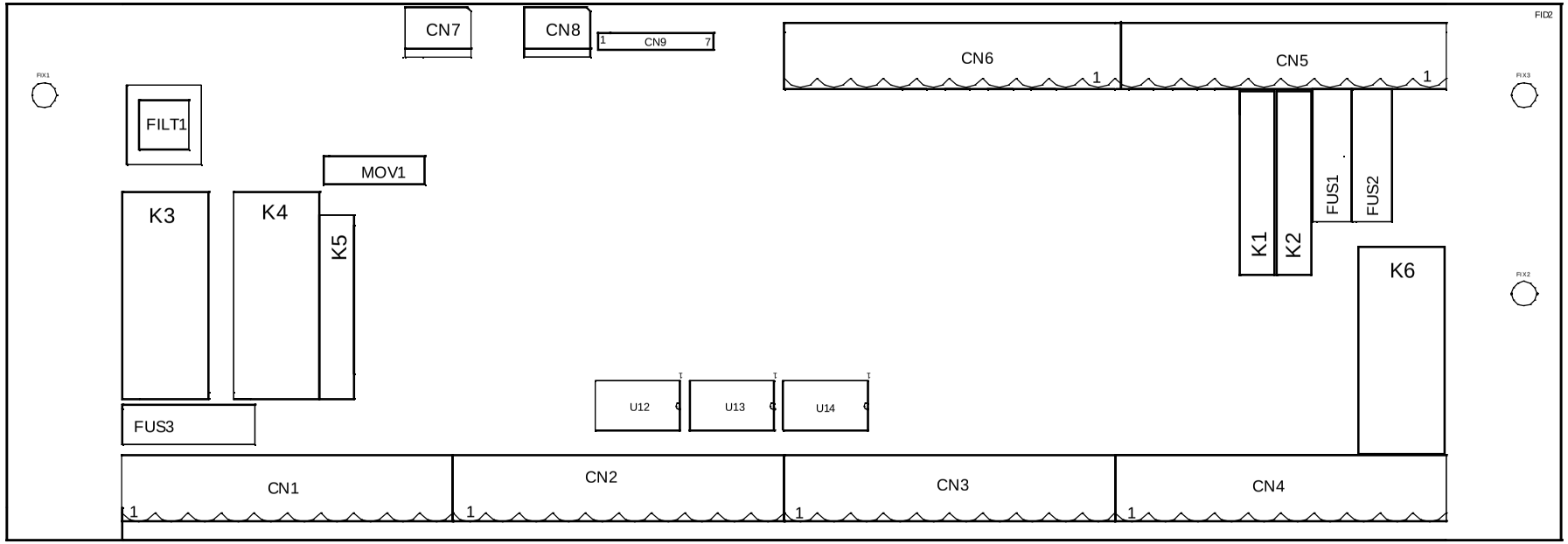


TEC0405-B
L.C.

K1: RELE DISCESA EMERGENZA PANTOGRAFO
K2: RELE DISCESA EMERGENZA BRACCIO
K3: RELE EMERGENZA
K4: RELE SPEGNIMENTO MOTORE HONDA
K5 :RELE POMPA ELETTRICA
K6: RELE AVVIAMENTO MOTORE

FUS1: EV DISCESA EMERGENZA PANTOGRAFO
FUS2: EV DISCESA EMERGENZA BRACCIO
FUS3: SERIE EMERGENZA

| | | | | |
|---|---|---|---|---|
| OIL&STEEL | OGGETTO/OBJECT :<br>SCHEDA TEC0405-B<br>TEC17023<br>OCTOPUSSY17/15 RESTYLING | DISEGN/DESIGNER.<br>TECNOSERVICE<br>VIA 1°GENNAIO 1948 N°3/5<br>MIRANDOLA (MO)<br>ITALY | ULT.MODIF:<br>LAST CHANGE:<br>IND. REV.:<br>REVIEW:<br>DATA :<br>DATAE: 13/09/2017 | COD.PAG. :<br>CODE PAG. : SE 06047.012.00<br>PAGINA N°:<br>PAGE N°: 12<br>TOT. PAGINE :<br>TOT. PAGE : 56 |

# MORSETTIERA "A" TEC0405-B

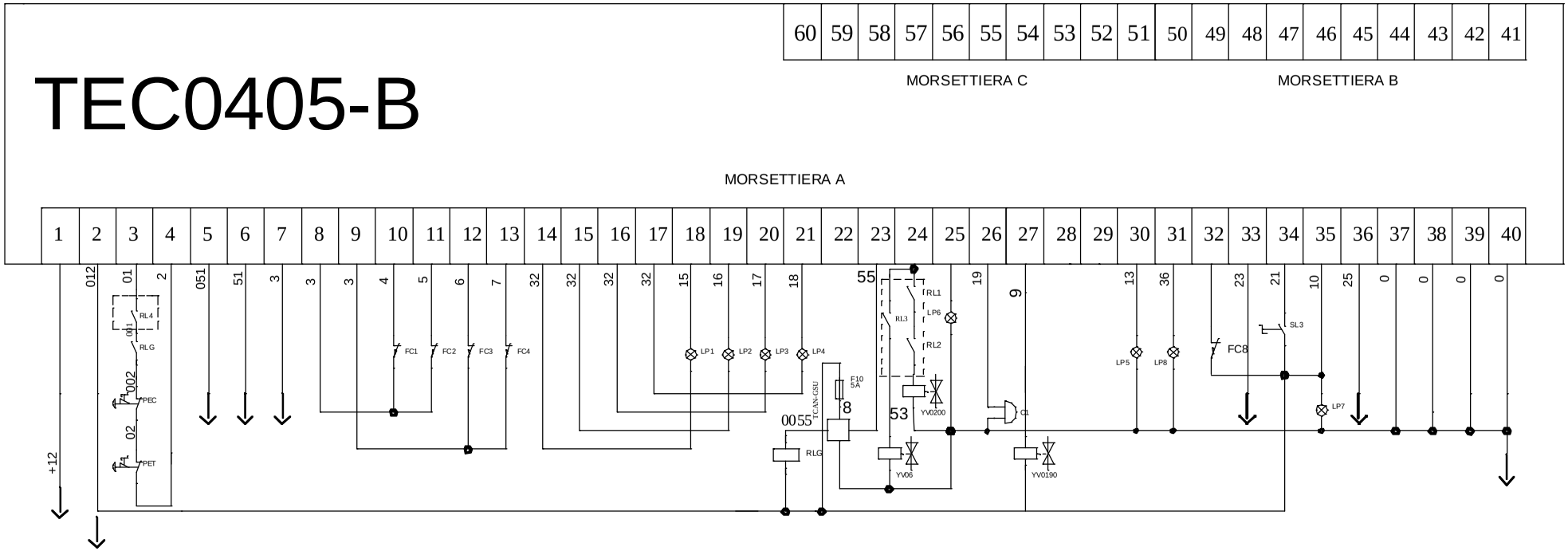


+12 - POSITIVO BATTERIA
012 - POSITIVO BLOCCO CHIAVE
012 - PULSANTE A FUNGO ENERGENZA
2 - PULSANTE A FUNGO ENERGENZA
GIALLO/VERDE SPEGNIMENTO MOTORE
ROSSO/NERO SPEGNIMENTO MOTORE ( Q.E.220 )
3 - CONSENSO EME. MOTORE 220V
3 - + 12 VOLT COMUNE PER FINECORSA
3 - + 12 VOLT COMUNE PER FINECORSA
4 - FINECORSA STABILIZZATORE FC1
5 - FINECORSA STABILIZZATORE FC2
6 - FINECORSA STABILIZZATORE FC3
7 - FINECORSA STABILIZZATORE FC4
32 - COMUNE LAMPADE STABILIZZATORE
32 - COMUNE LAMPADE STABILIZZATORE
32 - COMUNE LAMPADE STABILIZZATORE
32 - COMUNE LAMPADE STABILIZZATORE
15 - LAMPADA STABILIZZATORE 1
16 - LAMPADA STABILIZZATORE 2
17 - LAMPADA STABILIZZATORE 3
18 - LAMPADA STABILIZZATORE 4
8 TCAN-GSU412S APPOGGIO IMPERIALE
23 SEGNALE BRACCIO CHIUSO
20 - ELETTROVALVOLA BRACCIO YV0200
20 - LAMPADA STABILIZZAZIONE LP6
CICALINO
3 - +12 VOLT COMUNE INCLINIOMETRO
13 - LAMPADA INCLINOMETRO
36 - LAMPADA CELLA DI CARICO LP8
FINECORSA CELLA DI CARICO
23 - SEGNALE ALTERNATORE MOTORE ( NERO )
21 - PULSANTE AVVIAMENTO MOTORE
3 - +12 VOLT COMUNE PULSANTIERA
25 - AVVIAMENTO MOTORE
0 - 0 NEGATIVO BATTERIA
0 - 0 NEGATIVO BATTERIA
0 - NEGATIVO BATTERIA
0 - NEGATIVO BATTERIA

OIL&STEEL

| | | | |
|---|---|---|---|
| OGGETTO/OBJECT : MORSETTIERA "A" TEC069C TEC17023 OCTOPUSSY17/15 RESTYLING | DISEGN/DESIGNER. TECNOSERVICE VIA 1°GENNAIO 1948 N°3/5 MIRANDOLA (MO) ITALY | ULT.MODIF: LAST CHANGE: | COD.PAG.: CODE PAG.: SE 06047.013.00 |
| | | IND. REV.: REVIEW: | PAGINA N°: PAGE N°: 13 |
| | | DATA : DATAE: 13/09/2017 | TOT. PAGINE : TOT. PAGE : 56 |

# MORSETTIERA B TEC 0405-B (MB)

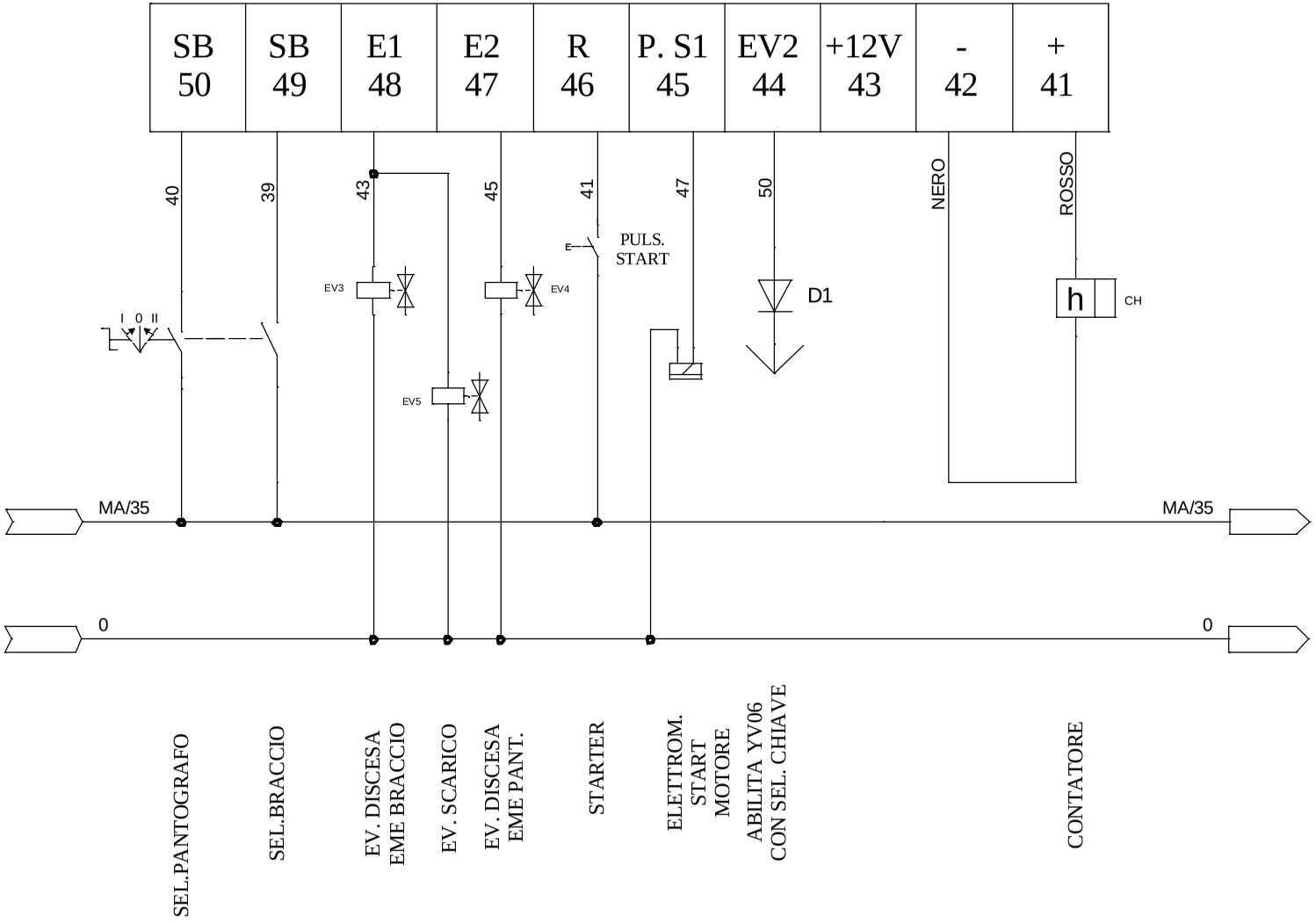


| | | | | |
|---|---|---|---|---|
| OIL&STEEL | OGGETTO/OBJECT :<br>MORSETTIERA "B" TEC069C<br>TEC17023<br>OCTOPUSSY17/15 RESTYLING | DISEGN/DESIGNER.<br>TECNOSERVICE<br>VIA 1°GENNAIO 1948 N°3/5<br>MIRANDOLA (MO)<br>ITALY | ULT.MODIF:<br>LAST CHANGE: | COD.PAG. :<br>CODE PAG. : SE 06047.014.00 |
| | | | IND. REV.:<br>REVIEW: | PAGINA N°:<br>PAGE N°: 14 |
| | | | DATA :<br>DATAE: 13/09/2017 | TOT. PAGINE :<br>TOT. PAGE : 56 |

# MORSETTIERA C TEC 0405-B (MB)

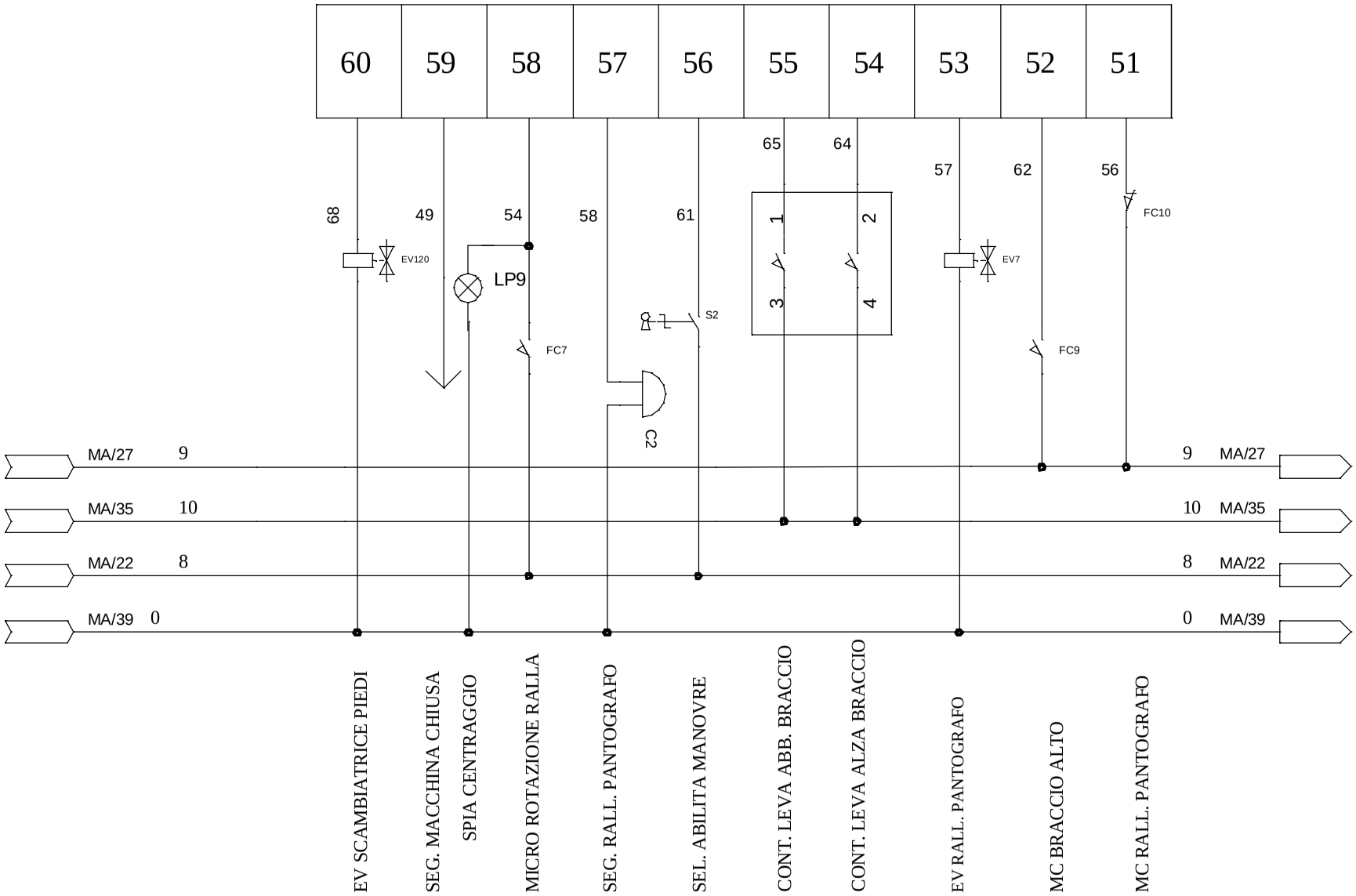


| | | | | |
|---|---|---|---|---|
| OIL&STEEL | OGGETTO/OBJECT :<br>MORSETTIERA "C"<br>TEC17023<br>OCTOPUSSY17/15 RESTYLING | DISEGN/DESIGNER.<br>TECNOSERVICE<br>VIA 1°GENNAIO 1948 N°3/5<br>MIRANDOLA (MO)<br>ITALY | ULT.MODIF:<br>LAST CHANGE:<br>IND. REV.:<br>REVIEW:<br>DATA :<br>DATAE: 13/09/2017 | COD.PAG. :<br>CODE PAG. : SE 06047.015.00<br>PAGINA N°:<br>PAGE N°: 15<br>TOT. PAGINE :<br>TOT. PAGE : 56 |

# MULTICAVO TORRE-CESTO (COLLEGAMENTO CESTO) 16X034CON 3FILI DI 1.5mm

| COLORE MULTICAVO | DESCRIZIONE | NUMERO SCHEMA |
|---|---|---|
| NERO | SPIA STABILIZZAZIONE OK | 69 |
| MARRONE | MC LEVA SEGNALE ABBASSA BRACCIO | 65 ( CON GIALLO/VERDE MC5 ) |
| ROSSO | SEGNALE EMERGENZA CESTO | 002 |
| GIALLO | SEGNALE STARTER | 41 |
| VERDE | DISCESA EMERGENZA PANTOGRAFO | 40 |
| BLU | DISCESA EMERGENZA BRACCIO | 39 |
| VIOLA | SEGNALE AVVIAMENTO | 21 |
| GRIGIO | SEGNALE MACCHINA CHIUSA | 49 |
| ROSA | CICALINO CESTO | 19 |
| BIANCO | MC LEVA SEGNALE ALZA BRACCIO | 64 ( CON IL BLU' MC5 ) |
| MARRONE/VERDE | SEL. CARICO/SCARICO | 66 ( CON GIALLO/VERDE MC2 ) |
| BIANCO/GIALLO | + DOPO CHIAVE | 01( CON BLU' MC2 ) |
| BIANCO/VERDE | SPIA CENTRAGGIO | 68 |
| GIALLO/MARRONE | | |
| ROSSO/BLU' | | |
| GRIGIO/ROSA | | |
| MARRONE1.5mm | COMUNE CESTO | 10( MARRONE-NERO MC LEVA BRACCIO MC5 ) |
| BLU'1.5mm | POSITIVO DOPO STABILIZZAZIONE | 20 ( CON IL MARRONE MC2 ) |
| GIALLO/VERDE1.5mm | ELETTROVALVOLA OLIO BRACCIO YV0200 | 020 ( CON NERO MC2 ) |
| CALZA | 0 | 0 |
| | | |

OIL&STEEL

OGGETTO/OBJECT :
M.CAV.TORRE-CESTO(C.) 16x0.34
TEC17023
OCTOPUSSY17/15 RESTYLING

DISEGN/DESIGNER.
TECNOSERVICE
VIA 1°GENNAIO 1948 N°3/5
MIRANDOLA (MO)
ITALY

ULT.MODIF: / LAST CHANGE:
IND. REV.: / REVIEW:
DATA : / DATAE: 13/09/2017

COD.PAG. : / CODE PAG. : SE 06047.016.00
PAGINA N°: / PAGE N°: 16
TOT. PAGINE : / TOT. PAGE : 56

# MULTICAVO TORRE-CESTO (COLLEGAMENTO TORRE) 16X034CON 3FILI DI 1.5mm

| COLORE MULTICAVO | DESCRIZIONE | NUMERO SCHEMA | NUMERO MORSETTO |
|---|---|---|---|
| NERO | SPIA STABILIZZAZIONE OK | 69 | M25 |
| MARRONE | MC LEVA SEGNALE ABBASSA BRACCIO | 65 | M55 |
| ROSSO | SEGNALE EMERGENZA CESTO | 002 | SERIE CON FUNGO TERRA |
| GIALLO | SEGNALE STARTER | 41 | M46 |
| VERDE | DISCESA EMERGENZA PANTOGRAFO | 40 | M50 |
| BLU | DISCESA EMERGENZA BRACCIO | 39 | M49 |
| VIOLA | SEGNALE AVVIAMENTO | 21 | G/V NS 24 (7X1 POMPA ELETTRICA ) |
| GRIGIO | SEGNALE MACCHINA CHIUSA | 49 | M59 |
| ROSA | CICALINO CESTO | 19 | M26 |
| BIANCO | MC LEVA SEGNALE ALZA BRACCIO | 64 | M54 |
| MARRONE/VERDE | SEL. CARICO/SCARICO | 66 | |
| BIANCO/GIALLO | + DOPO CHIAVE | 01 | M3 |
| BIANCO/VERDE | SPIA CENTRAGGIO | 68 | M60 |
| GIALLO/MARRONE | | | |
| ROSSO/BLU' | | | |
| GRIGIO/ROSA | | | |
| MARRONE1.5mm | COMUNE CESTO | 10 | M35 |
| BLU'1.5mm | POSITIVO DOPO STABILIZZAZIONE | 20 | M24 |
| GIALLO/VERDE1.5mm | ELETTROVALVOLA OLIO BRACCIO YV0200 | 020 | |
| CALZA | 0 | 0 | |
| | | | |

OIL&STEEL

OGGETTO/OBJECT :
M.CAV.TORRE-CESTO (T.)16x0.34
TEC17023
OCTOPUSSY17/15 RESTYLING

DISEGN/DESIGNER.
TECNOSERVICE
VIA 1°GENNAIO 1948 N°3/5
MIRANDOLA (MO)
ITALY

ULT.MODIF: LAST CHANGE:
IND. REV.: REVIEW:
DATA : DATAE: 13/09/2017

COD.PAG. : CODE PAG. : SE 06047.017.00
PAGINA N°: PAGE N°: 17
TOT. PAGINE : TOT. PAGE : 56

# SCATOLA

COPERCHIO

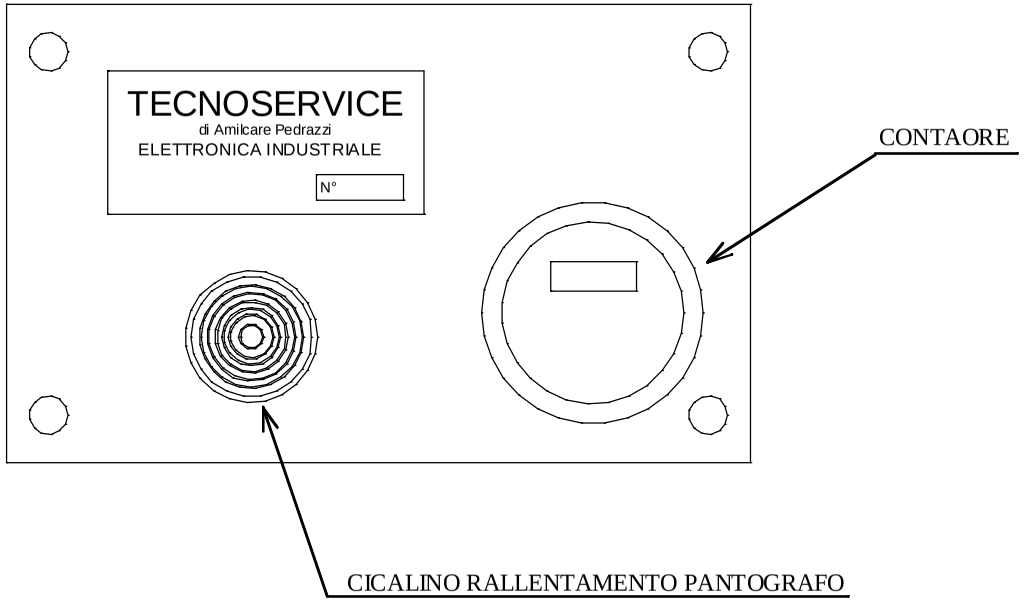


| | | | | |
|---|---|---|---|---|
| OIL&STEEL | OGGETTO/OBJECT :<br>SCATOLA<br>TEC17023<br>OCTOPUSSY17/15 RESTYLING | DISEGN/DESIGNER.<br>TECNOSERVICE<br>VIA 1°GENNAIO 1948 N°3/5<br>MIRANDOLA (MO)<br>ITALY | ULT.MODIF:<br>LAST CHANGE: | COD.PAG. :<br>CODE PAG. : SE 06047.018.00 |
| | | | IND. REV.:<br>REVIEW: | PAGINA N°:<br>PAGE N°: 18 |
| | | | DATA :<br>DATAE: 13/09/2017 | TOT. PAGINE :<br>TOT. PAGE : 56 |

| | | | | |
|---|---|---|---|---|
| OIL&STEEL | OGGETTO/OBJECT :<br>TCAN-PRX612R<br>TEC17023<br>OCTOPUSSY17/15 RESTYLING | DISEGN/DESIGNER.<br>TECNOSERVICE<br>VIA 1°GENNAIO 1948 N°3/5<br>MIRANDOLA (MO)<br>ITALY | ULT.MODIF:<br>LAST CHANGE: | COD.PAG. :<br>CODE PAG. : SE 06047.019.00 |
| | | | IND. REV.:<br>REVIEW: | PAGINA N°:<br>PAGE N°: 19 |
| | | | DATA :<br>DATAE: 13/09/2017 | TOT. PAGINE :<br>TOT. PAGE : 56 |

| | | | |
|---|---|---|---|
| OIL&STEEL | OGGETTO/OBJECT :<br>COLLEGAM. TCAN-PRX612R<br>TEC17023<br>OCTOPUSSY17/15 RESTYLING | DISEGN/DESIGNER.<br>TECNOSERVICE<br>VIA 1°GENNAIO 1948 N°3/5<br>MIRANDOLA (MO)<br>ITALY | ULT.MODIF:<br>LAST CHANGE: |
| | | | IND. REV.:<br>REVIEW: |
| | | | DATA :<br>DATAE: 13/09/2017 |

| | |
|---|---|
| COD.PAG. :<br>CODE PAG. : | SE 06047.020.00 |
| PAGINA N°:<br>PAGE N°: | 20 |
| TOT. PAGINE :<br>TOT. PAGE : | 56 |

# PULSANTIERA CESTO

| | | | | |
|---|---|---|---|---|
| OIL&STEEL | OGGETTO/OBJECT :<br>PULSANTIERA CESTO<br>TEC17023<br>OCTOPUSSY17/15 RESTYLING | DISEGN/DESIGNER.<br>TECNOSERVICE<br>VIA 1°GENNAIO 1948 N°3/5<br>MIRANDOLA (MO)<br>ITALY | ULT.MODIF:<br>LAST CHANGE: | COD.PAG. :<br>CODE PAG. : SE 06047.021.00 |
| | | | IND. REV.:<br>REVIEW: | PAGINA N°:<br>PAGE N°: 21 |
| | | | DATA :<br>DATAE: 13/09/2017 | TOT. PAGINE :<br>TOT. PAGE : 56 |

# PULSANTIERA CESTO

COPERCHIO PULSANTIERA

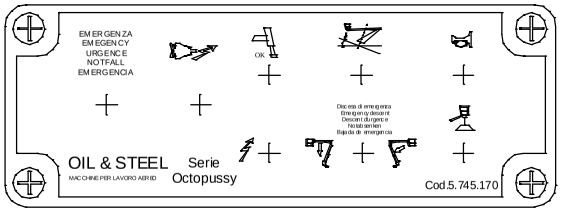


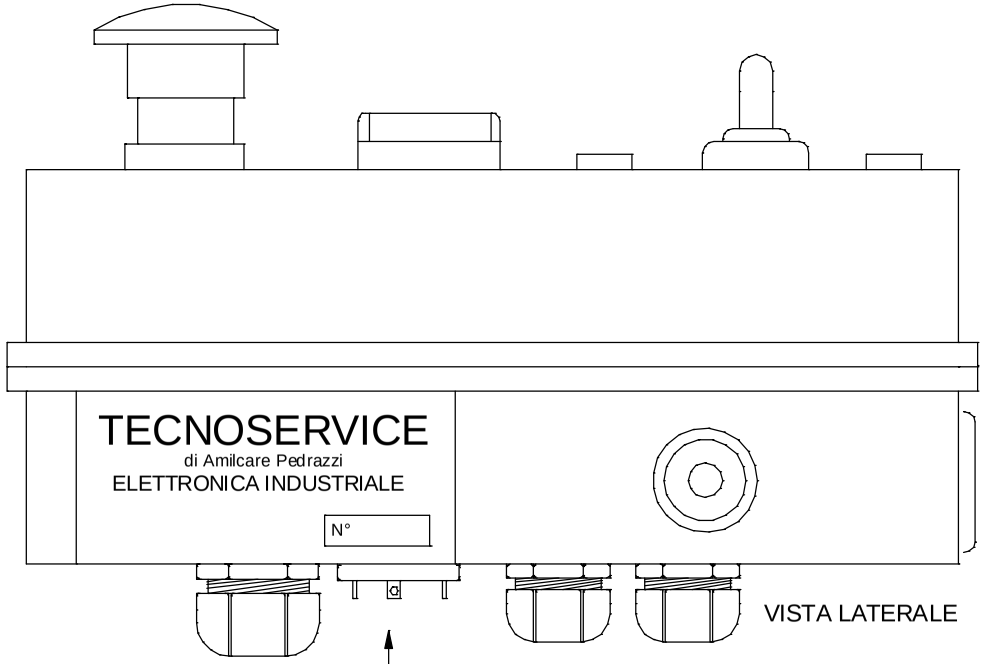


VISTA LATERALE

MC ALZA BRACCIO

MARRONE

BLU'

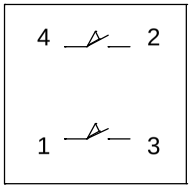


NERO

GIALLO/VERDE

MC ABBASSA BRACCIO

MC2 (4 X 1)

LOAD DEVICE (4 X 1)

MULTICAVO TORRE CESTO

MICRO LEVA BRACCIO (4 X 0.25)

| | | | | |
|---|---|---|---|---|
| OIL&STEEL | OGGETTO/OBJECT : PULSANTIERA CESTO 1 TEC17023 OCTOPUSSY17/15 RESTYLING | DISEGN/DESIGNER. TECNOSERVICE VIA 1°GENNAIO 1948 N°3/5 MIRANDOLA (MO) ITALY | ULT.MODIF: LAST CHANGE: | COD.PAG.: CODE PAG.: SE 06047.022.00 |
| | | | IND. REV.: REVIEW: | PAGINA N°: PAGE N°: 22 |
| | | | DATA : DATAE: 13/09/2017 | TOT. PAGINE : TOT. PAGE : 56 |

# TCAN-GSU412S/TEC17063

| | | | | |
|---|---|---|---|---|
| OIL&STEEL | OGGETTO/OBJECT :<br>TCANGSU412S<br>TEC17023<br>OCTOPUSSY17/15 RESTYLING | DISEGN/DESIGNER.<br>TECNOSERVICE<br>VIA 1°GENNAIO 1948 N°3/5<br>MIRANDOLA (MO)<br>ITALY | ULT.MODIF:<br>LAST CHANGE: | COD.PAG. :<br>CODE PAG. : SE 06047.023.00 |
| | | | IND. REV.:<br>REVIEW: | PAGINA N°:<br>PAGE N°: 23 |
| | | | DATA :<br>DATAE: 13/09/2017 | TOT. PAGINE :<br>TOT. PAGE : 56 |

# TCAN-GSU412S TEC17063 GESTIONE APPOGGIO IMPERIALE BRACCIO

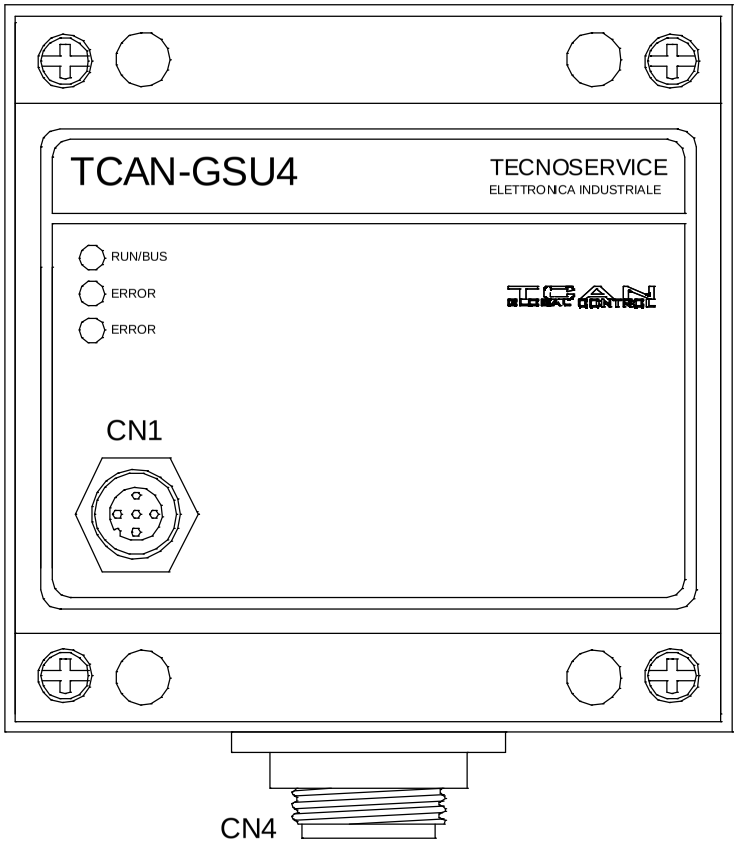


| CN1 | |
|---|---|
| PIN CN1 (M12) | DESCRIZIONE |
| 1 | MC IMPERIALE 1APPOGGIO BRACCIO |
| 2 | + 12VDC MC IMPERIALE 1 |
| 3 | MC IMPERIALE 2 BRACCIO ALTO |
| 4 | + 12VDC MC IMPERIALE 2 |
| 5 | |

| CN4 | | | 7x1 |
|---|---|---|---|
| PIN CN4 | DESCRIZIONE | NUM. SCHEMA | |
| 1 | + 12VDC ALIMENTAZIONE GENERALE | +12 | 1 |
| 2 | INTRINSECO | 0055 (RLG) | 4 |
| 3 | SEG. MC IMP. MACCHINA CHIUSA | 55 | 3 |
| 4 | SEGN. MC IMP. MACCHINA APERTA | / | |
| 5 | + 12VDC ALIMENTAZIONE GENERALE | +12 | |
| 6 | TRASDUTTORE DI PRESSIONE | 22 | 5 |
| 7 | NEGATIVO ALIMENTAZIONE | 0 | 2 |
| | | | |

PONTE

| | | | | |
|---|---|---|---|---|
| OIL&STEEL | OGGETTO/OBJECT :<br>TCANGSU412S-TEC06033<br>TEC17023<br>OCTOPUSSY17/15 RESTYLING | DISEGN/DESIGNER.<br>TECNOSERVICE<br>VIA 1°GENNAIO 1948 N°3/5<br>MIRANDOLA (MO)<br>ITALY | ULT.MODIF:<br>LAST CHANGE: | COD.PAG. :<br>CODE PAG. : SE 06047.024.00 |
| | | | IND. REV.:<br>REVIEW: | PAGINA N°:<br>PAGE N°: 24 |
| | | | DATA :<br>DATAE: 13/09/2017 | TOT. PAGINE :<br>TOT. PAGE : 56 |

# TABELLA AVARIE TCAN-GSU1412S-TEC17063 GESTIONE APPOGGIO IMPERIALE

| N° | CODICE LED | ALLARME |
|---|---|---|
| 1 | Run<br>Err/Alm<br>Err/Alm | ERRORE DI ALIMENTAZIONE MICRO IMPERIALE |
| 2 | Run<br>Err/Alm<br>Err/Alm | ERRORE PRESSOSTATO |
| 3 | Run<br>Err/Alm<br>Err/Alm | ERRORE DI ALIMENTAZIONE ELETTROVALVOLA SBRACCIO |
| 4 | Run<br>Err/Alm<br>Err/Alm | ERRORE DI MANCATO SEGNALE MC IMPERIALE ( BRACCIO CHIUSO ) |
| 5 | Run<br>Err/Alm<br>Err/Alm | ERRORE DI POSIZIONAMENTO FINECORSA INPERIALE |

## DESCRIZIONE COD. LED

- LED SPENTO
- LED ACCESO
- LED LAMPEGGIO VELOCE 0.2 SEC.

| | | | |
|---|---|---|---|
| OIL&STEEL | OGGETTO/OBJECT :<br>SEGNALAZ. VISIVA AVARIE TEC17023<br>OCTOPUSSY17/15 RESTYLING | DISEGN/DESIGNER.<br>TECNOSERVICE<br>VIA 1°GENNAIO 1948 N°3/5<br>MIRANDOLA (MO)<br>ITALY | ULT.MODIF:<br>LAST CHANGE:<br>IND. REV.:<br>REVIEW:<br>DATA :<br>DATAE: 13/09/2017 | COD.PAG. :<br>CODE PAG. : SE 06047.025.00<br>PAGINA N°:<br>PAGE N°: 25<br>TOT. PAGINE :<br>TOT. PAGE : 56 |

# LOAD DEVICE SYSTEM

| | | | | |
|---|---|---|---|---|
| OIL&STEEL | OGGETTO/OBJECT :<br>LOAD DEVICE SYSTEM<br>TEC17023<br>OCTOPUSSY17/15 RESTYLING | DISEGN/DESIGNER.<br>TECNOSERVICE<br>VIA 1°GENNAIO 1948 N°3/5<br>MIRANDOLA (MO)<br>ITALY | ULT.MODIF:<br>LAST CHANGE: | COD.PAG. :<br>CODE PAG. : SE 06047.026.00 |
| | | | IND. REV.:<br>REVIEW: | PAGINA N°:<br>PAGE N°: 26 |
| | | | DATA :<br>DATAE: 13/09/2017 | TOT. PAGINE :<br>TOT. PAGE : 56 |

# LOAD DEVICE SYSTEM

TECNOSERVICE
CE ⎓ 12VDC
CODE :TEC05001
SERIAL NR : 0000
TYPE : TCAN/L.D.S.
SERIAL : 0000

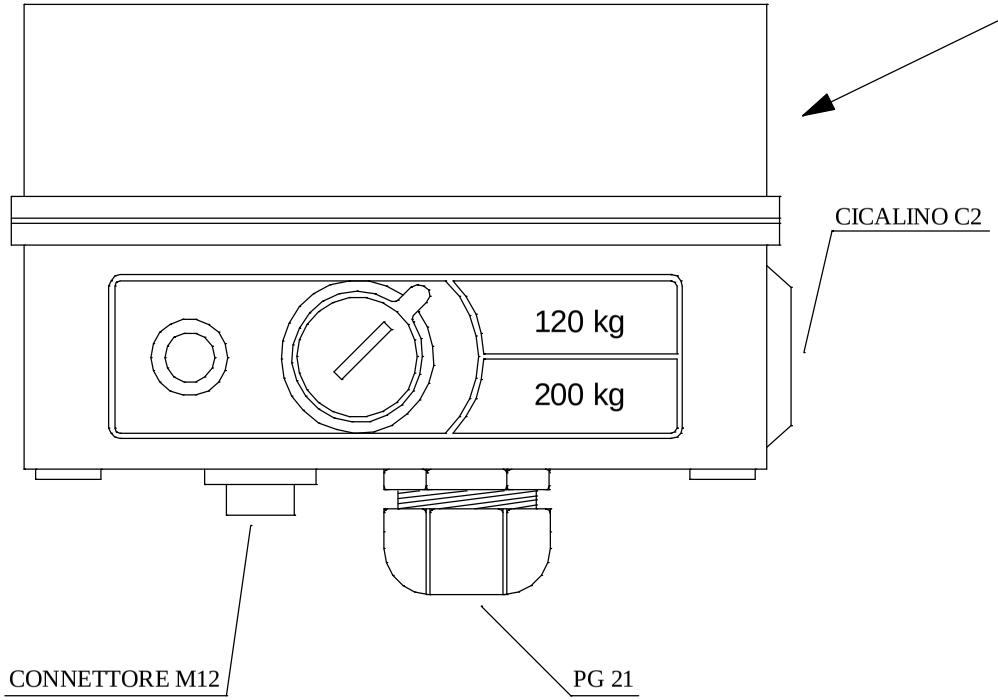


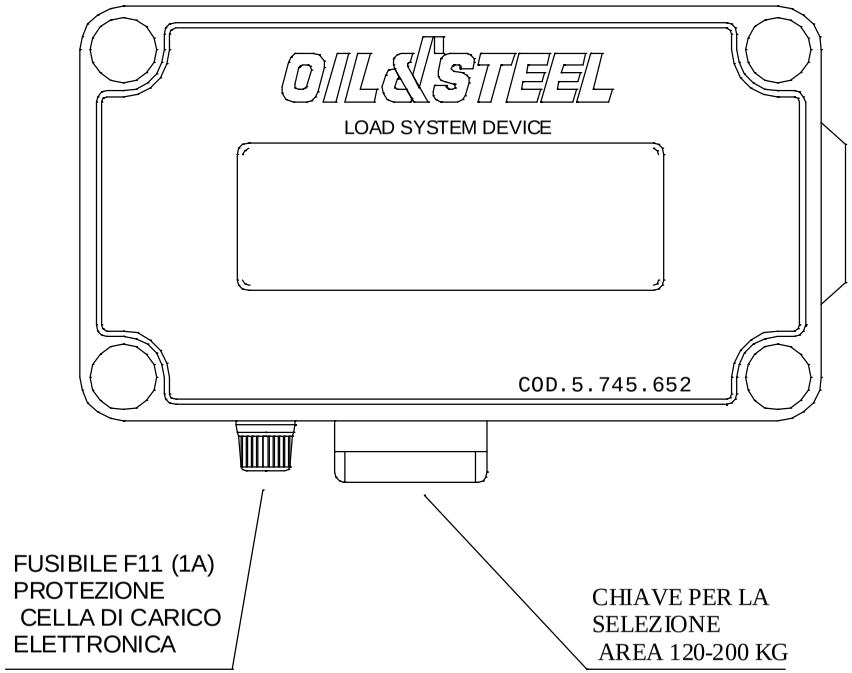


| | | | | |
|---|---|---|---|---|
| OIL&STEEL | OGGETTO/OBJECT :<br>LOAD DEVICE SYSTEM<br>TEC17023<br>OCTOPUSSY17/15 RESTYLING | DISEGN/DESIGNER.<br>TECNOSERVICE<br>VIA 1°GENNAIO 1948 N°3/5<br>MIRANDOLA (MO)<br>ITALY | ULT.MODIF:<br>LAST CHANGE: | COD.PAG. :<br>CODE PAG. : SE 06047.027.00 |
| | | | IND. REV.:<br>REVIEW: | PAGINA N°:<br>PAGE N°: 27 |
| | | | DATA :<br>DATAE: 13/09/2017 | TOT. PAGINE :<br>TOT. PAGE : 56 |

# SCHEDA RELE' LOAD DEVICE SYSTEM

RL1 = RELE' DI SICUREZZA
RL2 = RELE' DI SICUREZZA
RL3 = RELE' BLOCCO JIB
RL4 = RELE' EMERGENZA

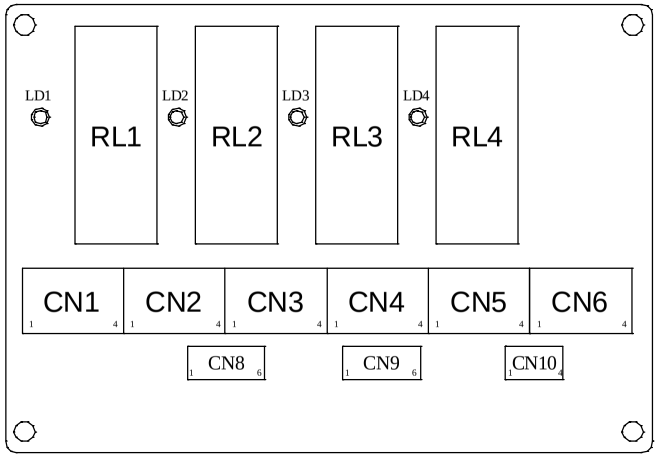


CN2
1 N.S. 20 POS. DI POTENZA
2 N.S. 01 ALIMENTAZIONE
3 N.S. 020 YV 0200
4 N.S. SEL. CARICO/SCARICO

CN3
1 N.S. 0
2 N.S. EV JIBBINO YV06
3
4

CN4
1 N.S. 01 POSITIVO MC
2 N.S. 104 MC JIB (NC)
3 N.S. 01 POSITIVO MC
4 N.S. 105 MC JIB (NO)

CN5
1 N.S.002 EMERGENZA
2 N.S. 0 NEGATIVO DI ALIMENTAZIONE
3 N.S. 200 SPIA CELLA DI CARICO
4 N.S. 049 SEG. MACCHINA CHIUSA

CN8
1 ALIMENTAZIONE MOBA
2 NEGATIVO ANALOGICO
3 SEGN. CELLA 1
4 SEGN. CELLA 2
5 NEGATIVO GENARALE
6

CN9
1 FUSIBILE
2 FUSIBILE
3 SELETTORE SELEZIONE AREA 120 / 200KG
4 SELETTORE SELEZIONE AREA 120 / 200KG
5 CICALINO SOVRACCARICO
6 NEGATIVO GENERALE

CN10
1
2 INGRSSO RILEVA MOVIMENTO CHIUDI JIBBINO
3
4

| | | | | |
|---|---|---|---|---|
| OIL&STEEL | OGGETTO/OBJECT : OCTOPUSSY 17/15 RESTYLING TEC17023 OCTOPUSSY17/15 RESTYLING | DISEGN/DESIGNER. TECNOSERVICE VIA 1°GENNAIO 1948 N°3/5 MIRANDOLA (MO) ITALY | ULT.MODIF: LAST CHANGE: | COD.PAG.: CODE PAG.: SE 06047.028.00 |
| | | | IND. REV.: REVIEW: | PAGINA N°: PAGE N°: 28 |
| | | | DATA : DATAE: 13/09/2017 | TOT. PAGINE : TOT. PAGE : 56 |

# COLLEGAMENTO CELLA DI CARICO MOBA

| COLORE MULTICAVO | DESCRIZIONE | PIN M12 MASCHIO ( VOLANTE ) | N° SCHEMA |
|---|---|---|---|
| GIALLO | + 12 V | PIN 1 | 0012 |
| ROSSO | | | |
| MARRONE | 0 ( ANALOGICO ) | PIN 2 | 210 |
| BLU | | | |
| VERDE | SEGNALE CELLA DI CARICO 1 | PIN 3 | 102 |
| BIANCO | SEGNALE CELLA DI CARICO 2 | PIN 4 | 103 |
| CALZA | 0 VOLT | PIN 5 | 0 |

# MC1 ALIMENTAZIONE ( 4 X 1 ) LOAD DEVICE SYSTEM

| COLORE FILO MULTICAVO | DESCRIZIONE | PIN TESTINA 4 POLI | NUMERO SCHEMA |
|---|---|---|---|
| MARRONE | POSITIVO PER EMERGENZA | 1 | 01 |
| BLU | SEGNALE MACCHINA CHIUSA | 2 | 049 |
| NERO | SPIA CELLA DI CARICO | 3 | 200 |
| GIALLO/VERDE | MASSA | TERRA | 0 |

# MC2 POSITIVO DI POTENZA + EV1 ( 4 X 1 ) NEL QUADRO PULSANTIERA CESTO

| COLORE FILO MULTICAVO | DESCRIZIONE | NUMERO DI SCHEMA |
|---|---|---|
| MARRONE | POSITIVO + 20 DOPO STAB. | N.S. 20 |
| BLU | SEG. SERIE EMERGENZA RL4 | N.S. 002 |
| NERO | EV YV0200 | N.S. 020 |
| GIALLO/VERDE | SEGNALE SEL. CARICO/SCARICO | N.S 66 |

# MC3 MULTICAVO JIB ( 4 X 1 ) LOAD DEVICE SYSTEM

| COLORE FILO MULTICAVO | DESCRIZIONE | CONNET. FEM. 4 POLI STAGNO | NUMERO SCHEMA |
|---|---|---|---|
| MARRONE | POSITIVO CESTO | 1 | 01 |
| BLU | CONTATTO NO MC JIB | 2 | 104 |
| NERO | POSITIVO CESTO | 3 | 01 |
| GIALLO/VERDE | CONTATTO NC MC JIB | 4 | 105 |

# EV BLOCCO JIBBINO ( 2 X 1 ) LOAD DEVICE SYSTEM

| COLORE FILO MULTICAVO | DESCRIZIONE | TESTINA 2 POLI | NUMERO SCHEMA |
|---|---|---|---|
| MARRONE | EV JIBBINO YV06 | 1 | 53 |
| BLU | NEGATIVO | 2 | 0 |

# CONTATTO LEVA CHIUDI JIBBINO

| COLORE FILO MULTICAVO | DESCRIZIONE | TESTINA 2 POLI | NUMERO SCHEMA |
|---|---|---|---|
| MARRONE | POSITIVO COMUNE CONTATTO NO | 1 | 01 |
| BLU | CONTATTO NO | 2 | 106 |

# COLLEGAMENTO MOTORE LOMBARDINI

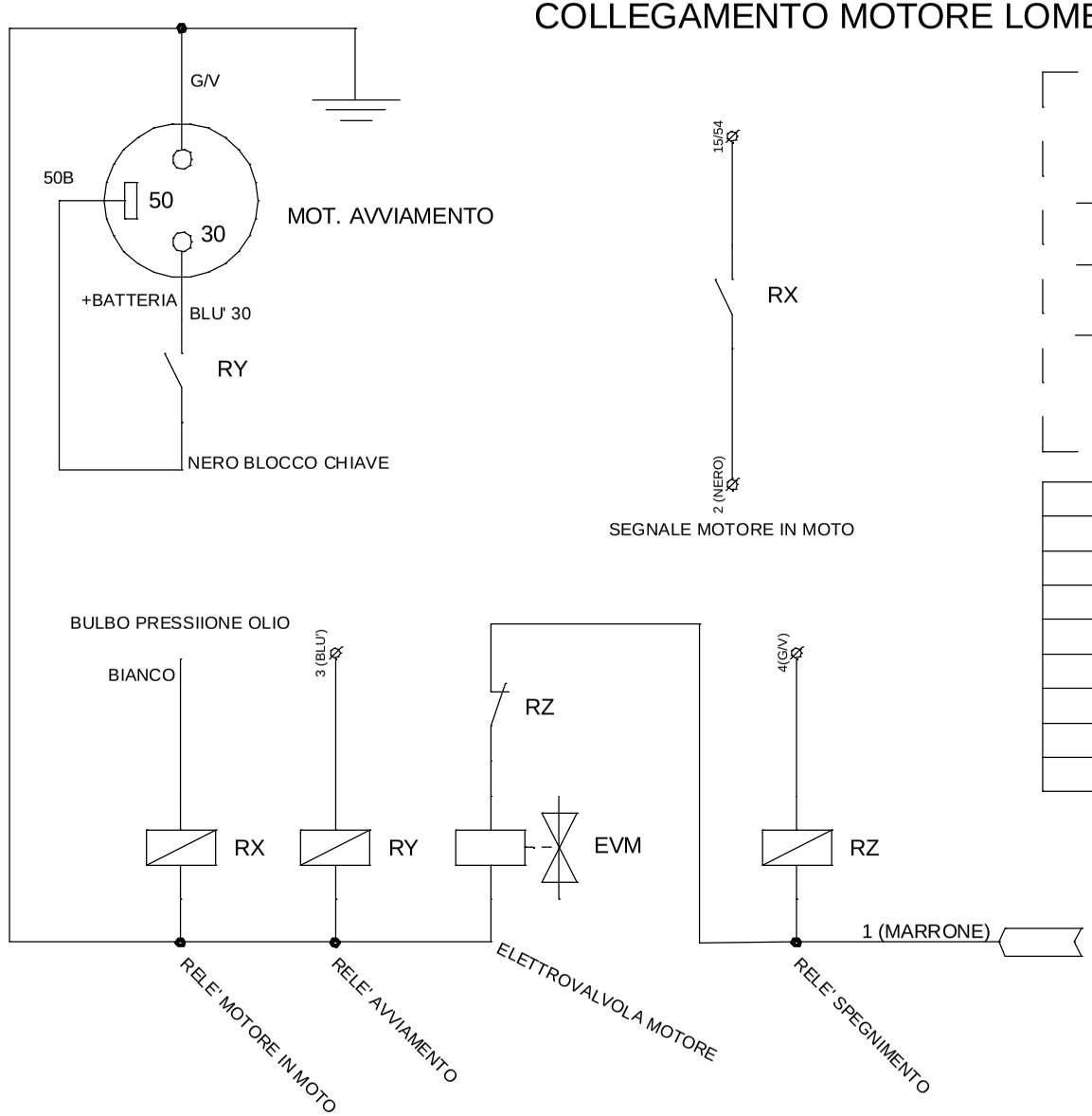


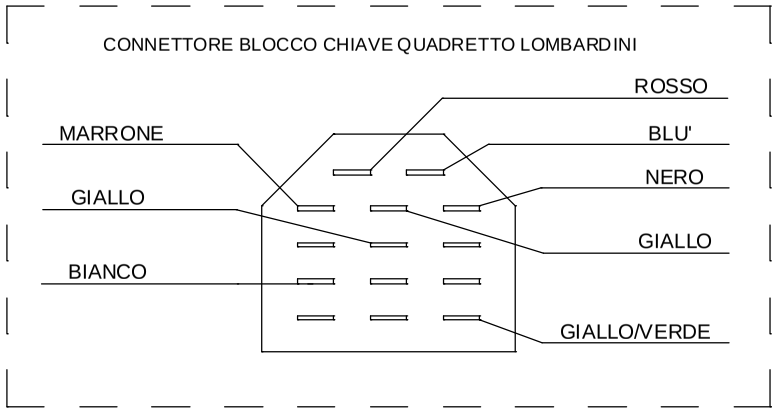


| COLORE FILO | DESCRIZIONE |
|---|---|
| MARRONE | 15/54 |
| GIALLO | ALTERNATORE |
| BIANCO | SEGN. BULBO PRESSOSTATO |
| ROSSO | 15/54 |
| BLU' | 30 |
| NERO | 50 |
| GIALLO | ALTERNATORE |
| GIALLO/VERDE | NEGATIVO |

| | | | | |
|---|---|---|---|---|
| OIL&STEEL | OGGETTO/OBJECT : COLL. MOTORE LOMBARDINI TEC17023 OCTOPUSSY17/15 RESTYLING | DISEGN/DESIGNER. TECNOSERVICE VIA 1°GENNAIO 1948 N°3/5 MIRANDOLA (MO) ITALY | ULT.MODIF: LAST CHANGE: | COD.PAG.: CODE PAG.: SE 06047.034.00 |
| | | | IND. REV.: REVIEW: | PAGINA N°: PAGE N°: 34 |
| | | | DATA : DATAE: 13/09/2017 | TOT. PAGINE : TOT. PAGE : 56 |

# OPTIONAL

| | | | | |
|---|---|---|---|---|
| OIL&STEEL | OGGETTO/OBJECT :<br>OPTIONAL<br>TEC17023<br>OCTOPUSSY17/15 RESTYLING | DISEGN/DESIGNER.<br>TECNOSERVICE<br>VIA 1°GENNAIO 1948 N°3/5<br>MIRANDOLA (MO)<br>ITALY | ULT.MODIF:<br>LAST CHANGE: | COD.PAG. :<br>CODE PAG. : SE 06047.035.00 |
| | | | IND. REV.:<br>REVIEW: | PAGINA N°:<br>PAGE N°: 35 |
| | | | DATA :<br>DATAE: 13/09/2017 | TOT. PAGINE :<br>TOT. PAGE : 56 |

# OPTIONAL 220 V

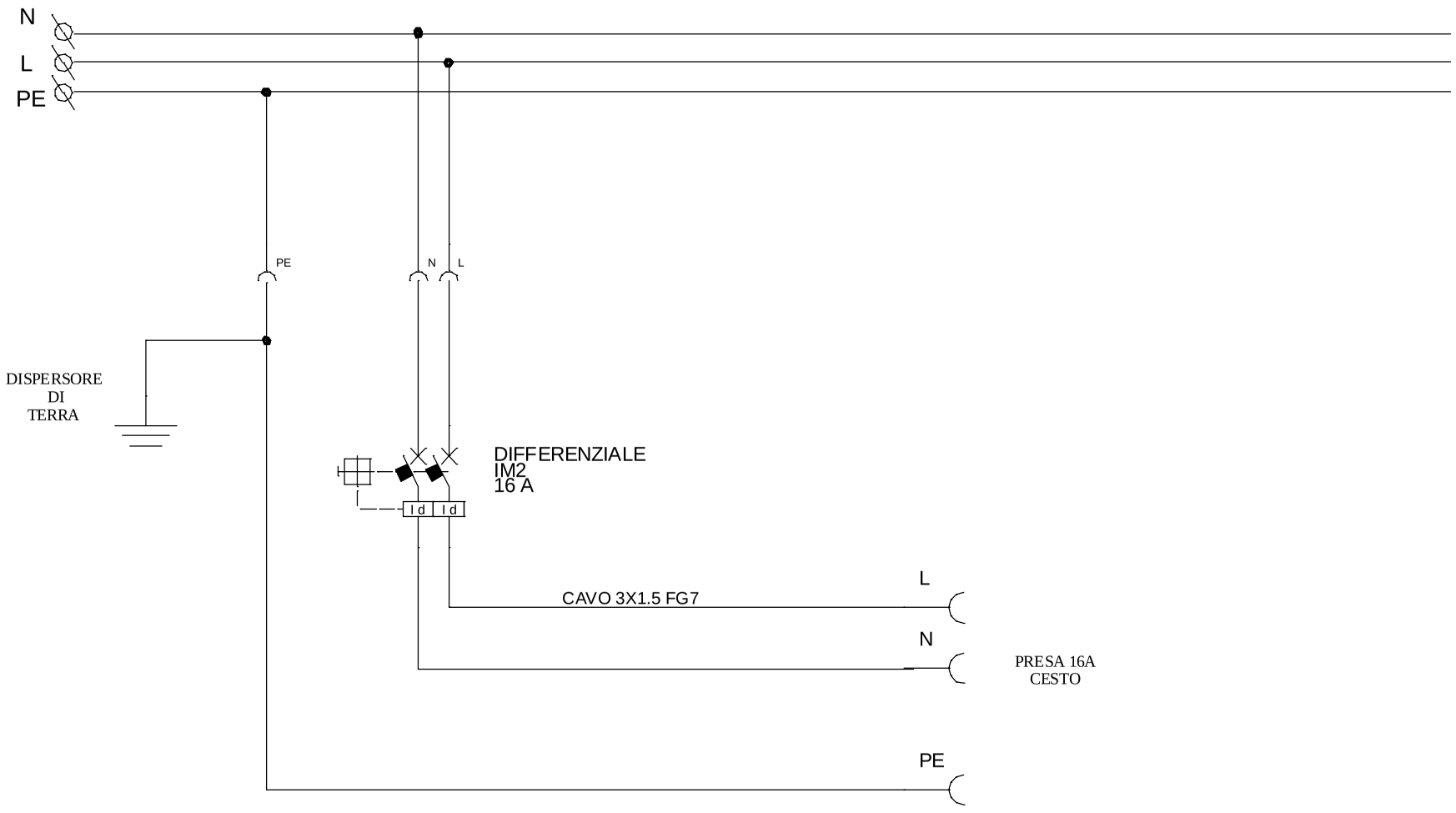


| | | | | |
|---|---|---|---|---|
| OIL&STEEL | OGGETTO/OBJECT :<br>SCHEMA OPTIONAL PRESA 220V<br>TEC17023<br>OCTOPUSSY17/15 RESTYLING | DISEGN/DESIGNER.<br>TECNOSERVICE<br>VIA 1°GENNAIO 1948 N°3/5<br>MIRANDOLA (MO)<br>ITALY | ULT.MODIF:<br>LAST CHANGE: | COD.PAG. :<br>CODE PAG. : SE 06047.036.00 |
| | | | IND. REV.:<br>REVIEW: | PAGINA N°:<br>PAGE N°: 36 |
| | | | DATA :<br>DATAE: 13/09/2017 | TOT. PAGINE :<br>TOT. PAGE : 56 |

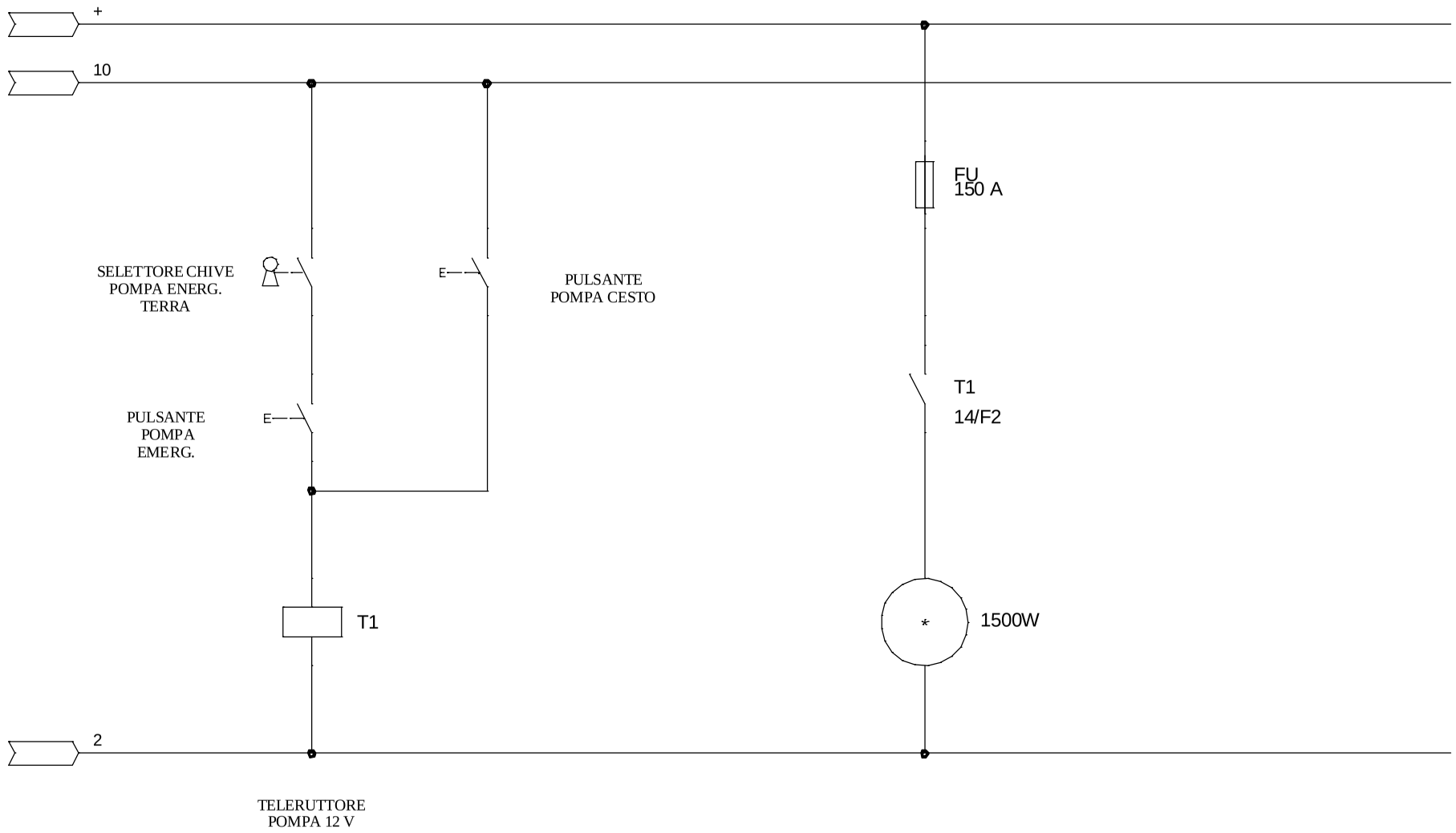


| | | | | |
|---|---|---|---|---|
| OIL&STEEL | OGGETTO/OBJECT :<br>SCHEMA OPTIONAL POMPA<br>TEC17023<br>OCTOPUSSY17/15 RESTYLING | DISEGN/DESIGNER.<br>TECNOSERVICE<br>VIA 1°GENNAIO 1948 N°3/5<br>MIRANDOLA (MO)<br>ITALY | ULT.MODIF:<br>LAST CHANGE:<br>IND. REV.:<br>REVIEW:<br>DATA :<br>DATAE: 13/09/2017 | COD.PAG. :<br>CODE PAG. : SE 06047.037.00<br>PAGINA N°:<br>PAGE N°: 37<br>TOT. PAGINE :<br>TOT. PAGE : 56 |

# COLLEGAMENTO POMPA 110V CON CARICA BATTERIA

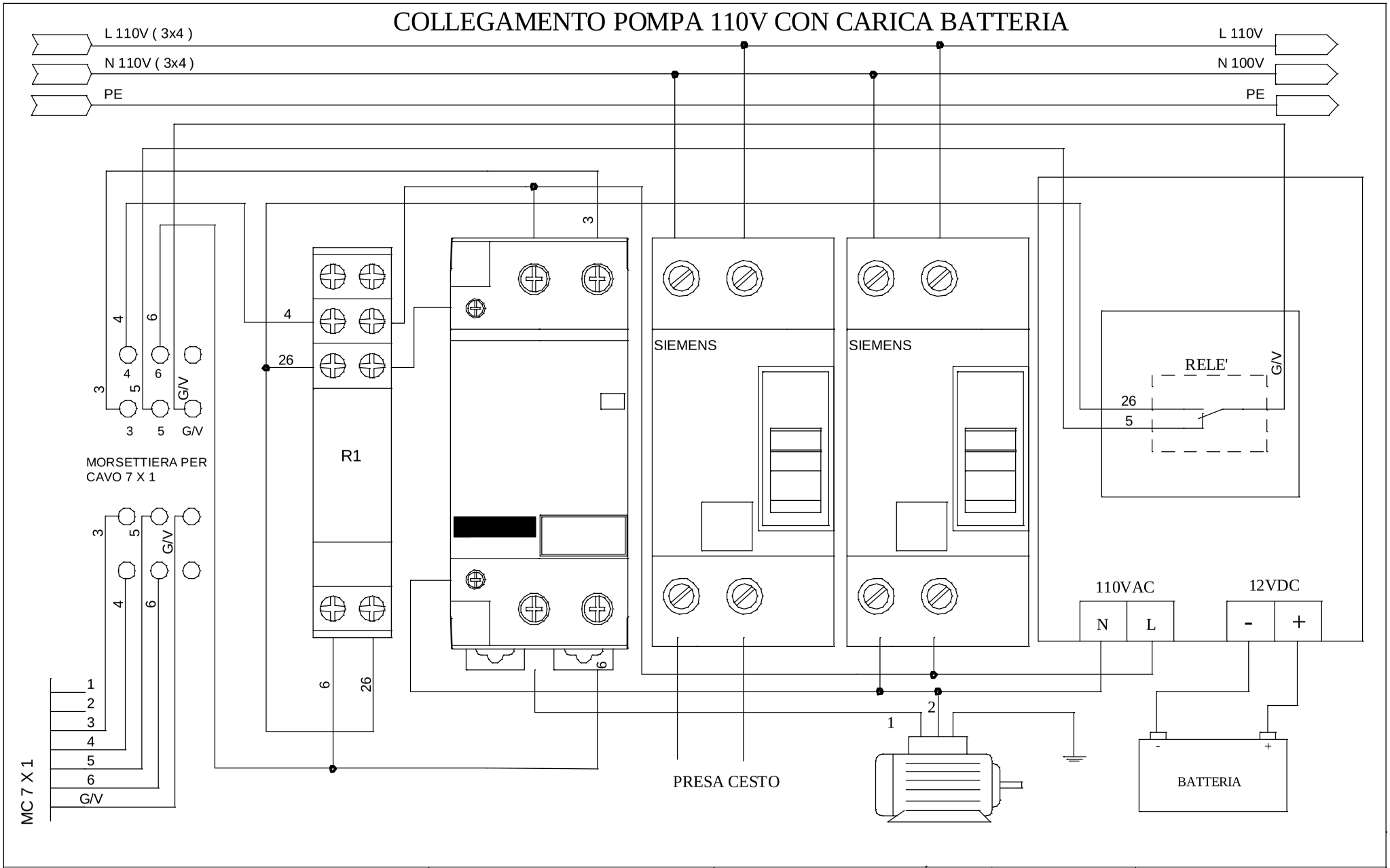


| | | | | |
|---|---|---|---|---|
| OIL&STEEL | OGGETTO/OBJECT :<br>COLLEG. 7X1 OPT. 110VAC<br>TEC17023<br>OCTOPUSSY17/15 RESTYLING | DISEGN/DESIGNER.<br>TECNOSERVICE<br>VIA 1°GENNAIO 1948 N°3/5<br>MIRANDOLA (MO)<br>ITALY | ULT.MODIF:<br>LAST CHANGE:<br>IND. REV.:<br>REVIEW:<br>DATA :<br>DATAE: 13/09/2017 | COD.PAG. :<br>CODE PAG. : SE 06047.038.00<br>PAGINA N°:<br>PAGE N°: 38<br>TOT. PAGINE :<br>TOT. PAGE : 56 |

# COLLEGAMENTO MULTICAVO 7 X 1 220V CON CARICA BATTERIA

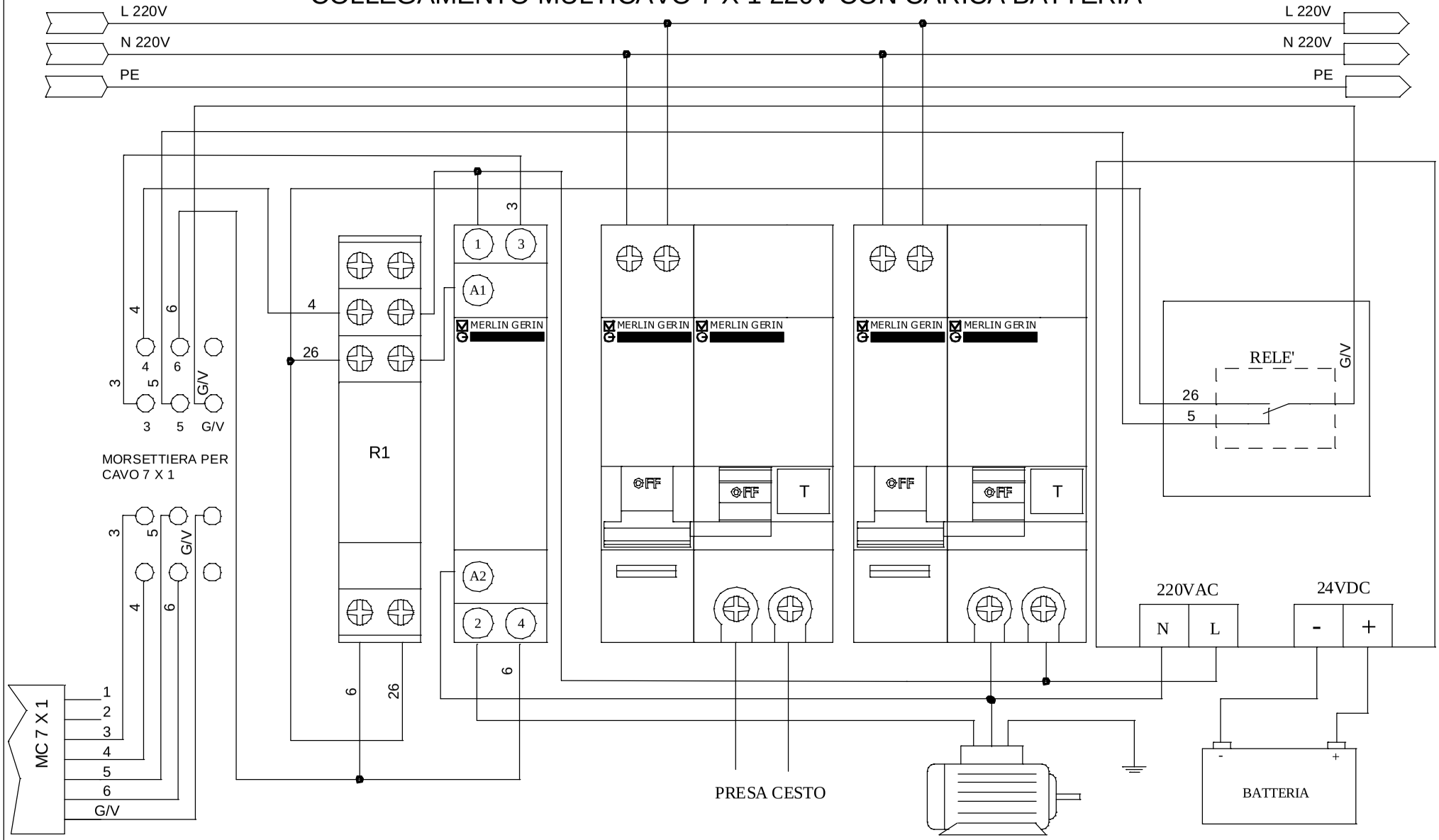


| | | | | |
|---|---|---|---|---|
| OIL&STEEL | OGGETTO/OBJECT :<br>COLLEGAMENTO 7 X 1 OPT.220V<br>TEC17023<br>OCTOPUSSY17/15 RESTYLING | DISEGN/DESIGNER.<br>TECNOSERVICE<br>VIA 1°GENNAIO 1948 N°3/5<br>MIRANDOLA (MO)<br>ITALY | ULT.MODIF:<br>LAST CHANGE: | COD.PAG. :<br>CODE PAG. : SE 06047.039.00 |
| | | | IND. REV.:<br>REVIEW: | PAGINA N°:<br>PAGE N°: 39 |
| | | | DATA :<br>DATAE: 13/09/2017 | TOT. PAGINE :<br>TOT. PAGE : 56 |

# TABELLE

| | | | | |
|---|---|---|---|---|
| OIL&STEEL | OGGETTO/OBJECT :<br>TABELLE<br>TEC17023<br>OCTOPUSSY17/15 RESTYLING | DISEGN/DESIGNER.<br>TECNOSERVICE<br>VIA 1°GENNAIO 1948 N°3/5<br>MIRANDOLA (MO)<br>ITALY | ULT.MODIF:<br>LAST CHANGE: | COD.PAG. :<br>CODE PAG. : SE 06047.040.00 |
| | | | IND. REV.:<br>REVIEW: | PAGINA N°:<br>PAGE N°: 40 |
| | | | DATA :<br>DATAE: 13/09/2017 | TOT. PAGINE :<br>TOT. PAGE : 56 |

# MULTICAVO 7 X 1 POMPA ELETTRICA

| NUMERO FILO MULTICAVO | DESCRIZIONE | NUMERO MORSETTO SCHEDA TEC0405 | NUMERO SCHEMA |
|---|---|---|---|
| 1 | / | / | / |
| 2 | / | / | / |
| 3 | SPEGNIMENTO MOTORE | MORS. 6 | 51 |
| 4 | CONSENSO EMERGENZA - MOTORE 220V | MORS.7 | 3 |
| 5 | PULSANTE AVVIAMENTO MOTORE | MORS. 34 | 21 |
| 6 | NEGATIVO BATTERIA | MORS. 39 | 0 |
| G/V | SEGNALE AVVIAMENTO DAL CESTO | VIOLA MC TORRE-CESTO | 24 |

FC7 ( 2 X 1 ) MICRO CENTRAGGIO ROTAZIONE ( CONTATTO NO )

| NUMERO FILO MULTICAVO | DESCRIZIONE | NUMERO SCHEMA |
|---|---|---|
| MARRONE | ROTAZIONE TORRE | 8 MORS.22 |
| BLU | ROTAZIONE TORRE | 54 MORS. 58 |

+/- BATTERIA ( 2 X 2.5 )

| NUMERO FILO MULTICAVO | DESCRIZIONE | NUMERO MORSETTO SCHEDA TEC0405 | NUMERO SCHEMA |
|---|---|---|---|
| MARRONE | POSITIVO BATTERIA | MORS.1 | 12 |
| BLU | NEGATIVO BATTERIA | MORS.40 | 0 |

EV. BRACCIO EV YV0200 ( 2 X 1 )

| NUMERO FILO MULTICAVO | DESCRIZIONE | NUMERO MORSETTO SCHEDA TEC0405 | NUMERO SCHEMA |
|---|---|---|---|
| MARRONE | EV BRACCIO EV YV 0200 | | 020 |
| BLU | NEGATIVO | MORS.37 | 0 |

EV SCAMBIATRICE EV2

| NUMERO FILO MULTICAVO | DESCRIZIONE | NUMERO SCHEMA |
|---|---|---|
| MARRONE | EV SCAMBIATRICE | 50 MORS.44 |
| BLU | NEGATIVO | 0 |

CAVO A ( 4X1 POSA MOBILE )

| COLORE FILO MULTICAVO | DESCRIZIONE | NUMERO MORSETTO SCHEDA TEC0405 | NUMERO SCHEMA |
|---|---|---|---|
| MARRONE | +12 VDC POSITIVO PER I FINECORSA | MORS. 8 | 3 |
| GIALLO/VERDE | FINECORSA STABILIZZATORE FC1 | MORS.10 | 4 |
| NERO | LAMPADA STABILIZZATORE 1 | MORS. 18 | 15 |
| BLU | NEGATIVO LAPADE STABILIZZATORI | MORS. 14 | 32 |

CAVO B ( 4X1 POSA MOBILE )

| COLORE FILO MULTICAVO | DESCRIZIONE | NUMERO MORSETTO SCHEDA TEC0405 | NUMERO SCHEMA |
|---|---|---|---|
| MARRONE | +12 VDC COMUNE PER I FINECORSA | MORS. 8 | 3 |
| GIALLO/VERDE | FINECORSA STABILIZZATORE FC2 | MORS. 11 | 5 |
| NERO | LAMPADA STABILIZZATORE 2 | MORS. 19 | 16 |
| BLU | NEGATIVO LAPADE STABILIZZATORI | MORS. 15 | 32 |

CAVO E ( 4X1 POSA MOBILE )

| COLORE FILO MULTICAVO | DESCRIZIONE | NUMERO MORSETTO SCHEDA TEC0405 | NUMERO SCHEMA |
|---|---|---|---|
| MARRONE | +12VDC POSITIVO PER MICRO | MORS. 9 | 3 |
| GIALLO/VERDE | FINECORSA STAB. FC4 | MORS.13 | 7 |
| NERO | LAMPADA STAB. 4 | MORS. 21 | 18 |
| BLU | NEGATIVO LAMPADA STABILIZZATORI | MORS. 17 | 32 |

CAVO D ( 4X1 POSA MOBILE )

| COLORE FILO MULTICAVO | DESCRIZIONE | NUMERO MORSETTO SCHEDA TEC0405 | NUMERO SCHEMA |
|---|---|---|---|
| MARRONE | +12 VDC PER I FINECORSA | MORS. 9 | 3 |
| GIALLO/VERDE | FINECORSA STABILIZZATORE FC3 | MORS. 12 | 6 |
| NERO | LAMPADA STABILIZZATORE 3 | MORS. 20 | 17 |
| BLU | NEGATIVO LAPADE STABILIZZATORI | MORS. 16 | 32 |

CAVO C ( 4X1 POSA MOBILE )

| N° MULTICAVO | COLORE FILO MULTICAVO | DESCRIZIONE | NUMERO MORSETTO SCHEDA TEC0405 | NUMERO SCHEMA |
|---|---|---|---|---|
| 1 | MARRONE | POSITIVO BLOCCO CHIAVE | MORS. 2 | 012 |
| 2 | NERO | SEGNALE ALTERNATORE MOTORE | MORS. 33 | 23 |
| 3 | BLU | AVVIAMENTO MOTORE | MORS. 36 | 25 |
| 4 | GIALLO/VERDE | SPEGNIMENTO MOTORE | MORS.5 | 051 |
| 5 | NERO | STARTER | MORS.45 | 47 |
| 6 | | NEGATIVO PER STARTER | MORS. 40 | 0 |
| G.V. | | | | |

# MC5 MICRO LEVA

| COLORE FILO MULTICAVO | DESCRIZIONE | NUMERO SCHEMA |
|---|---|---|
| MARRONE | POSITIVO DOPO EMERGENZA | 01 |
| BLU | SEGNALE MICRO LEVA ALZA BRACCIO | 64 |
| NERO | POSITIVO DOPO EMERGENZA | 01 |
| GIALLO/VERDE | SEGNALE MICRO LEVA ABBASSA BRACCIO | 65 |

TCAN-GSU412S 7 X 1

| COLORE FILO MULTICAVO | DESCRIZIONE | NUMERO SCHEMA | NUMERO MORSETTO | SPINA BINDER |
|---|---|---|---|---|
| 1 | + DOPO CHIAVE | 012 | M22 | 1 |
| 2 | NEGATIVO | 0 | M38 | 7 |
| 3 | SEG. MACCHINA CHIUSA | 55 | M23 | 3 |
| 4 | INTRINSECO | | | 2 |
| 5 | SEG. PRESSOSTATO PIEDI | 22 | | 6 |
| 6 | SEGN. MACCHINA APERTA | | | 4 |
| GV | / | | | |

MICRO RALLENTAMENTO PANTOGRAFO 2 X 1 ( COLLEGAMENTO CONTATTO NC )

| COLORE FILO MULTICAVO | DESCRIZIONE | NUMERO SCHEMA | NUMERO MORSETTO |
|---|---|---|---|
| MARRONE | POSITIVO | 9 | M27 |
| BLU | SEGNALE MICRO | 56 | M51 |

EV7 RALLENTAMENTO

| COLORE FILO MULTICAVO | DESCRIZIONE | NUMERO SCHEMA | NUMERO MORSETTO |
|---|---|---|---|
| MARRONE | EV7 RALLENTAMENTO | 57 | M53 |
| BLU | NEGATIVO | 0 | M39 |

EV3/EV4 VALVOLE DISCESA D'EMERGENZA

| COLORE FILO MULTICAVO | DESCRIZIONE | NUMERO SCHEMA | NUMERO MORSETTO |
|---|---|---|---|
| MARRONE | DISCESA BRACCIO | 43 | M48 |
| BLU | DISCESA BRACCIO | 0 | |
| NERO | DISCESA PANTOGRAFO | 45 | M47 |
| GIALLO/VERDE | DISCESA PANTOGRAFO | 0 | |

EV5 SCARICO

| COLORE FILO MULTICAVO | DESCRIZIONE | NUMERO SCHEMA | NUMERO MORSETTO |
|---|---|---|---|
| MARRONE | EV5 SCARICO | 43 | M48 |
| BLU | NEGATIVO | 0 | |

MICRO BRACCIO ALTO 2 X 1 ( COLLEGAMENTO CONTATTO NO )

| COLORE FILO MULTICAVO | DESCRIZIONE | NUMERO SCHEMA |
|---|---|---|
| MARRONE | MICRO BRACCIO ALTO | 9 mors.27 |
| BLU | MICRO BRACCIO ALTO | 62 mors.52 |

SELETTORE CHIAVE

| COLORE FILO MULTICAVO | N° SCHEMA |
|---|---|
| MARRONE | 8 mors.22 |
| BLU | 61 mors. 57 |

CAVO C ( 4X1 POSA MOBILE ) COLLEGAMENTO MOTORE HONDA

| N° MULTICAVO | DESCRIZIONE | BLOCCO CHIAVE MOTORE HONDA |
|---|---|---|
| 1 | +DOPO CHIAVE MOTORE HONDA | N°6 BLOCCO CHIAVE |
| 2 | SEGNALE ALTERNATORE | BIANCO CON 2 POLI (BIANCO E SEGNALE ) |
| 3 | SEGNALE AVVIAMENTO DA SCHEDA TEC0698D | BIANCO NERO DEL MOTORINO D'AVVIAMENTO |
| 4 | SEGNALE SPEGNIMENTO DA SCHEDA TEC0698D | ROSSO NERO DEL BLOCCO CHAVE |
| 5 | SEGNALE STARTER DA SCHEDA TEC0698D | FILO ROSSO MAGNETE |
| 6 | NEGATIVO STARTER | FILO ROSSO MAGNETE |
| G/V | LIBERO | LIBERO |

# LEGENDA SIGLE

| | | | | |
|---|---|---|---|---|
| OIL&STEEL | OGGETTO/OBJECT :<br>LEGENDA<br>TEC17023<br>OCTOPUSSY17/15 RESTYLING | DISEGN/DESIGNER.<br>TECNOSERVICE<br>VIA 1°GENNAIO 1948 N°3/5<br>MIRANDOLA (MO)<br>ITALY | ULT.MODIF:<br>LAST CHANGE: | COD.PAG. :<br>CODE PAG. : SE 06047.050.00 |
| | | | IND. REV.:<br>REVIEW: | PAGINA N°:<br>PAGE N°: 50 |
| | | | DATA :<br>DATAE: 13/09/2017 | TOT. PAGINE :<br>TOT. PAGE : 56 |

# Legenda Sigle

| Sigla | Descrizione |
|---|---|
| BA | BATTERIA VEICOLO |
| C1 | CICALINO MACCHINA NON STABILIZZATA |
| CH | CONTA ORE |
| | |
| ELM | ELETTROMAGNETE STARTER MOTORE |
| EV1 | ELETTROVALVOLA OLIO BRACCIO |
| EV2 | ELATTROVALVOLA BLOCCO (SCAMBIATRICE) |
| EV3 | ELETTROVALVOLA DISCESA EMERGENZA BRACCIO |
| EV4 | ELETTROVALVOLA DISCESA EMERGENZA PANTOGRAFO |
| EV5 | ELETTROVALVOLA SCARICO |
| EV6 | ELETROVALVOLA JIBBINO |
| EV7 | ELETTROVALVOLA RALLENTAMENTO PANTOGRAFO |
| FC9 | MC BRACCIO ALTO |
| FC10 | MC RALLENTAMENTO PANTOGRAFO |
| FC11 | CONTROLLO LEVA CHIUSURA JIBBINO |
| FC12 | CONTROLLO LEVA ABB. BRACCIO |
| FC13 | CONTROLLO LEVA ALZA BRACCIO |
| | |
| | |
| | |
| FC1 | MICRO STABILIZZATORE 1 |
| FC2 | MICRO STABILIZZATORE 2 |
| FC3 | MICRO STABILIZZATORE 3 |
| FC4 | MICRO STABILIZZATORE 4 |
| FC5 | OPTIONAL INCLINOMETRO |
| FC7 | MICRO ROTAZIONE RALLA |
| FC8 | MICRO CELLA DI CARICO |
| K3 | RELE' EMERGENZA 1 |
| K4 | RELE' EMERGENZA 2 (SPEGNIMENTO MOTORE) |
| | |

# Legenda Sigle

| Sigla | Descrizione |
|---|---|
| LP9 | LAMPADA CENTRAGGIO |
| | |
| | |
| | |
| | |
| | |
| K6 | RELE' AVVIAMENTO MOTORE |
| TCAGSU412S | CONTROLLO MICRO CHIUSURA IMPERIALE BRACCIO |
| LP1 | LAMPADA STABILIZZAZIONE 1 |
| LP2 | LAMPADA STABILIZZAZIONE 2 |
| LP3 | LAMPADA STABILIZZAZIONE 3 |
| LP4 | LAMPADA STABILIZZAZIONE 4 |
| LP5 | LAMPADA INCLINOMETRO |
| LP6 | LAMPADA STABILIZZAZIONE OK |
| LP7 | LAMPADA TENSIONE INSERITA |
| LP8 | LAMPADA CELLA DI CARICO |
| PEC | PULSANTE FUNGO EMERGENZA SUL CESTO |
| PET | PULSANTE FUNGO EMERGENZA SULLA TORRE |
| PSI | PULSANTE AVVIAMENTO |
| PSM | PULSANTE STARTER MOTORE |
| RE1 | RELE' EMERGENZA DISCESA EMERGENZA BRACCIO |
| RE2 | RELE' EMERGENZA DISCESA EMERGENZA PANTOGRAFO |
| | |
| | |
| SL1 | SELETTORE CHIAVE MOTORE |
| SLP | SELETTORE DISCESA EMERGENZA PANTOGRAFO / BRACCIO |
| T1 | TELERUTTORE OPTIONAL POMPA |

# DISTINTA MATERIALI

| | | | | |
|---|---|---|---|---|
| OIL&STEEL | OGGETTO/OBJECT :<br>DISTINTA MATERIALI<br>TEC17023<br>OCTOPUSSY17/15 RESTYLING | DISEGN/DESIGNER.<br>TECNOSERVICE<br>VIA 1°GENNAIO 1948 N°3/5<br>MIRANDOLA (MO)<br>ITALY | ULT.MODIF:<br>LAST CHANGE: | COD.PAG. :<br>CODE PAG. : SE 06047.053.00 |
| | | | IND. REV.:<br>REVIEW: | PAGINA N°:<br>PAGE N°: 53 |
| | | | DATA :<br>DATAE: 13/09/2017 | TOT. PAGINE :<br>TOT. PAGE : 56 |

# DISTINTE MATERIALI

| NR | DESCRIZIONE | MARCA | CODICE |
|---|---|---|---|
| 01 | CASSA IN LAMIERA | SIM | J/171 DIM |
| 01 | SCHEDA ELETTRONICA | | TEC0698/R |
| 03 | RELE' 12 VDC | FINDER | 40.52 |
| 02 | RELE' 12 VDC | FINDER | 40.31 |
| 01 | PONTE DIODI | | SB254 |
| \ | CAVO FROR 450/750V | | CONFORME CEI20-22 IMQ |

| NR | DESCRIZIOE | MARCA | CODICE |
|---|---|---|---|
| 01 | SCATOLA ABS | FIBOX | 80X230/85 |
| 01 | CONTATTO NO | TELEMECANIQUE | ZB2-BZ101 |
| 01 | CONTATTO NC | TELEMECANIQUE | ZB2-BZ102 |
| 01 | TESTA FUNGO ROSSO | TELEMECANIQUE | ZB4-BS54 |
| 01 | PULSANTE VERDE | TELEMECANIQUE | ZB4-BP3 |
| 01 | BUZZER | HIT POINT | PL-27N 35EP |
| 02 | SPIE VERDI DIAM. 10 mm | LYVIA | 24V |

# DISTINTA MATERIALE OPTIONAL PRESA 220

| NR | DESCRIZIONE | MARCA | CODICE |
|---|---|---|---|
| 01 | SCATOLA 125X180X106 | ABB | 12644 |
| 01 | SPINA 16 A | SCHYLLER | 17504 |
| 01 | DIFFERENZIALE 1N 16 A MULTI 9 DPN | MERLIN GERIN | 19505 |

# DISTINTA MATERIALE OPTIONAL POMPA ELETTRICA

| NR | DESCRIZIONE | MARCA |
|---|---|---|
| 01 | SCATOLA 230X180X106 | ABB |
| 01 | SPINA 16 A | SCHYLLER |
| 01 | PORTAFUSE DA PANNELLO | |
| 01 | FUSIBILE 5X20 | |
| 01 | RELE 12VDC | FINDER |
| 01 | ZOCCOLO | FINDER |
| 01 | TRASF. MOD. 63 A MULTI 9 TR | MERLYN GERIN |
| 01 | CONTATTO 2P 2 NO 16 A MULTI 9 CT | MERLYN GERIN |
| 01 | CONTATTO AUS. OF | MERLYN GERIN |
| 01 | SGANCIA MIN 230V MULTI 9 MN | MERLYN GERIN |
| 01 | DIFF. MAG. 1N 16 | MERLYN GERIN |

**OIL & STEEL SPA**
Sede legale: Via G. Verdi, 22
41018 SAN CESARIO S/P (Mo) - Italy

Tel. +39 059.93.68.11
Fax +39 059.93.68.00
http://www.oilsteel.com
e-mail: info@oilsteel.com

© Tutti i diritti riservati