OIL & STEEL Macchine per lavoro aereo
Via G. Verdi, 22
41018 SAN CESARIO S/P (Mo) - Italy

Mobiel hoogwerkplatform

snake 2010 compact RE

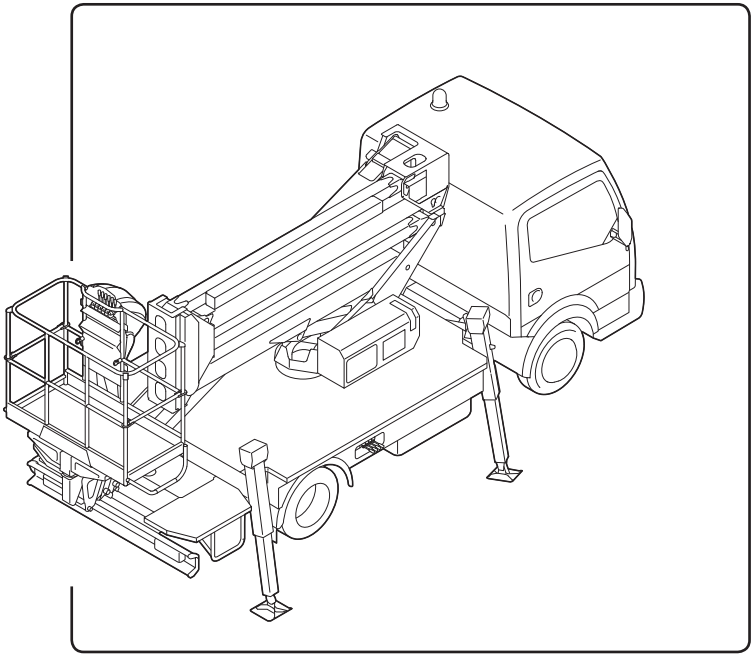

NL

Handboek elektrische schema's

Codenummer: **5.746.826/A**
Editie: **11/2010**

IDENTIFICATIEGEGEVENS MACHINE

Bord naam	SN2010C-RE KOPPELBEGRENZER
Identificatie bord	
Tekening nummer	0.467.202
Opdrachtgever	
Ordernummer	
Inrichting	
Type uitvoering	
Datum eerste uitgifte	12/02/2010
Datum bijwerking	
Tekening bestand	

TECHNISCHE GEGEVENS MACHINE

Nominaal vermogen	300W@ 12VDC
Type voeding	12VDC (PRIMAIR) 230VAC(AUX)
Lijnspanning	12VDC
Nominale stroom	
AC hulpspanning	
DC hulpspanning	
Netfrequentie	
Testspanning	
Machine type	
Model	SN2010C-RE
Machine snelheid	
Logica	

KABEL KLEUR

Vermogenscircuit (AC/DC)	ZWART
Hulpcircuit (AC/DC)	WIT
Neutraal	BLAUW
PE	GEEL/GROEN

R00-EERSTE EMISSIE
(-PDM048/09/A-Ond. Armsteun
-PDM046/09/A-Display Alarmen
-PDM204/09/B-Eindslag achteras Opg.
-Eindslag uitsch. arm<80cm en bl. rot. korf)

KABELDOORSNEDE

AC en DC vermogen	ZWART
Hulpuitrusting	WIT
Meting	BLAUW

Pagina:	Volg. pagina:	Tot. pagina's:
A	B	68

We behouden, overeenkomstig de wet, het auteursrecht van het huidige document, met het verbod van verveelvoudiging, verspreiding of openbaring aan concurrerende bedrijven of aan derden zonder voorafgaande schriftelijke toestemming

INHOUD

Hoofdcode	Ligging	Onderwerp	Van pagina	tot pagina	Revisie inhoud
		LAY-OUT ELEKTRISCHE INSTALLATIE	1		
		LAY-OUT ELEKTRISCHE INSTALLATIE CANbus NET	1a		
		LAY-OUT ELEKTRISCHE INSTALLATIE ONDERBOUW	2		
		OPM/CONN. X1 VOERTUIG-HOOGWERKPLATFORM	3		
		INTERFACE VOERTUIG-HOOGWERKPLATFORM CONN.X1	4	5	
		INTERFACE VOERTUIG-HOOGWERKPLATFORM	6		
		CRA VERBINDING X2	7		
		VERBINDING X30	8		
		KLEMMENBORD CRA VOEDINGEN	9		
		KLEMMENBORD CRA INPUT EINDSLAGEN	10	11	
		KLEMMENBORD CRA VOEDINGEN CRA OUT RELAIS	12		
		KLEMMENBORD CRA OUT RELAIS	13		

******	******		Data :	12/02/2010		Beschrijving:	Cliente:			N° DISEGNO:	
******	******		Diseg.:	-			Progetto:			-	
******	******		Progetto:				File disegno:		Pagina:	Pagina suc.	Pagine Tot.:
MODIFICA	DATA	FIRME	Vista:				Matricola:	-	B	C	68

INHOUD

Hoofdcode	Ligging	Onderwerp	Van pagina	tot pagina	Revisie inhoud
		MULTIKABELS CRA -X3011	14		
		MULTIKABELS CRA X10-X11-X20-X21-X22-X23	15		
		MULTIKABELS CRA X12-X13-X14	16		
		LAY-OUT INSTALLATIE BOVENSTRUCTUUR	17		
		LAY-OUT KAART TEC1207/B	18		
		LAY-OUT KAART TEC1207/B /CONNECTORS	19		
		LAY-OUT KAART TEC1207/B CONNECTOR CN15	20		
		LAY-OUT KAART TEC1207/B CONNECTOR CN11	21		
		LAY-OUT KAART TEC1207/B CONNECTOR CN12	22		
		LAY-OUT KAART TEC1207/B CONNECTOR CN14	23		
		LAY-OUT KAART TEC1207/B CONNECTOR CN7	24		
		LAY-OUT KAART TEC1207/B CONNECTOR CN5	25		

******	******		Data :	12/02/2010		Beschrijving:	Cliente:			N° DISEGNO:	
******	******		Diseg.:	-			Progetto:			-	
******	******		Progetto:	-			File disegno:		Pagina:	Pagina suc.	Pagine Tot.:
MODIFICA	DATA	FIRME	Visto:	-			Matricola:	-	C	D	68

INHOUD

Hoofdcode	Ligging	Onderwerp	Van pagina	tot pagina	Revisie inhoud
		LAY-OUT KAART TEC1207/B CONNECTOR CN4	26		
		LAY-OUT KAART TEC1207/B CONNECTOR CN16	27		
		LAY-OUT KAART TEC1207/B CONNECTOR C N1;CN6;C N8;CN13	28		
		LAY-OUT KAART TEC1207/B CONNECTOR CN2 ; C N3	29		
		LAY-OUT PANEEL KOLOM	30		
		MULTIKABELS KOLOM -X 3010	31		
		MULTIKABELS KOLOM	32	33	
		SLV KORF	34		
		SLV KORF MPAS 12VDC COD.	35		
		SLV KORF	36		
		Legenda Toestellen	37	39	
		Legenda Symbolen Multidraden	40		

******	******		Data :	12/02/2010		Beschrijving:	Cliente:			N° DISEGNO:		
******	******		Diseg.:	-			Progetto:			-		
******	******		Progetto:	-			File disegno:		Pagina:	Pagina suc.	Pagine Tot.:	
MODIFICA	DATA	FIRME	Visto:	-			Matricola:	-	D	E	68	

INHOUD

Hoofdcode	Ligging	Onderwerp	Van pagina	tot pagina	Revisie inhoud
		DISPLAY ALARMEN	41		
		LAY-OUT MACHINE, AANZICHTEN: ZIJ, PLATTEGROND, VOOR PLAATS COMPONENTEN	52		
		LAY-OUT MACHINE, ZONE UITSCHUIFBARE STRUCTUUR PLAATS COMPONENTEN	53		
		DETAIL STABILISATIEPOOT	54		
		DETAIL UITSCHUIFBARE STRUCTUUR: PLAATS COMPONENTEN	55		
		LIJST MET KABELS	56		
		KABEL EINDSLAG ACHTERAS OPGEHEVEN EN CENTR. KOLOM	57		
		4.245.340 KABEL CONCENTRATOR STAB. VOOR	58		
		4.245.341 KABEL CONCENTRATOR STAB. ACHTER	59		
		KABEL EINDSLAG CENTR. KORF	60		
		KABEL DETECTIE ROT.MANOEUVRES KORF	61		
		4.245.160 KABEL 3.5m M12-VRIJ AL AANWEZIG OP SNAKE 2010 COMPACT	62		

******	******		Data :	12/02/2010		Beschrijving:	Cliente:			N° DISEGNO:	
******	******		Diseg.:	-			Progetto:			-	
******	******		Progetto:	-			File disegno:		Pagina:	Pagina suc.	Pagine Tot.:
MODIFICA	DATA	FIRME	Visto:	-			Matricola:	-	E	F	68

INHOUD

Hoofdcode	Ligging	Onderwerp	Van pagina	tot pagina	Revisie inhoud
		4.245.165 KABEL 3G1.5 LIJN 220V 5.0m AL AANWEZIG OP SNAKE 2010 COMPACT	64		
		4.245.167 CONN. MIL 7p MANNELIJK KABELDOORGANG-KNOPPENBORD AL AANWEZIG OP SNAKE 2010 COMPACT	65		
		4.245.174 KABEL 3G1.5 LIJN 220V AC 8.0m AL AANWEZIG OP SNAKE 2010 COMPACT	66		
		4.245.175 LIJN SIGNALEN EINDS. UITSCHUIFBARE STRUCTUUR 8.0m AL AANWEZIG OP SNAKE 2010 COMPACT	67		
		4.245.176 CANBUS 8.0m AL AANWEZIG OP SNAKE 2010 COMPACT	68		
		4.245.177 KABEL KOLOM-KORF KNOPPENBORD AL AANWEZIG OP SNAKE 2010 COMPACT	69		
		4.245.178 CAVO 3G1.5 LINEA 220VAC 15.0m AL AANWEZIG OP SNAKE 2010 COMPACT	70		
		4.245.181 KABEL SIGNALEN KNOPPENBORD KORF AL AANWEZIG OP SNAKE 2010 COMPACT	73		
		4.245.306 KABEL ELEKTROKLEPPEN 3.0m, ZWART AL GEDEFINIEERD OP 0.467.193	75		
		4.245.305 KABEL ELEKTROKLEPP 2.0m, ZWART AL GEDEFINIEERD OP 0.467.193	76		
		4.245.317 SIGNAAL 4...20mA ONDERKANT, PANTOGRAAF	79		
		4.245.320 SIGNAAL 4...20mA STANG, PANTOGRAAF	81		

******	******		Data :	12/02/2010		Beschrijving:	Cliente:			N° DISEGNO:	
******	******		Diseg.:	-			Progetto:			-	
******	******		Progetto:	-			File disegno:		Pagina:	Pagina suc.	Pagine Tot.:
MODIFICA	DATA	FIRME	Visto:	-			Matricola:	-	F	G	68

INHOUD

Hoofdcode	Ligging	Onderwerp	Van pagina	tot pagina	Revisie inhoud
		4.245.173 KABEL 7G1-MIL 7p MAN./STEKKERDOOS 4m KABEL VERZAMELING EINDSLAGEN ARM (UITSCHUIVEN1,2; PAK1,2;SLAPPE KET.)	83		
		4.245.345 AANSL. MIL 7p VR. KABELDOORGANG MET BORGRING	84		
		CONNECTORENSTUREN DEUTSCH	85		
		LIJSTEN MACHINE	101		

******	******		Data :	12/02/2010		Beschrijving:	Cliente:			N° DISEGNO:	
******	******		Diseg.:	-			Progetto:			-	
******	******		Progetto:	-			File disegno:		Pagina:	Pagina suc.	Pagine Tot.:
MODIFICA	DATA	FIRME	Visto:	-			Matricola:	-	G	1	68

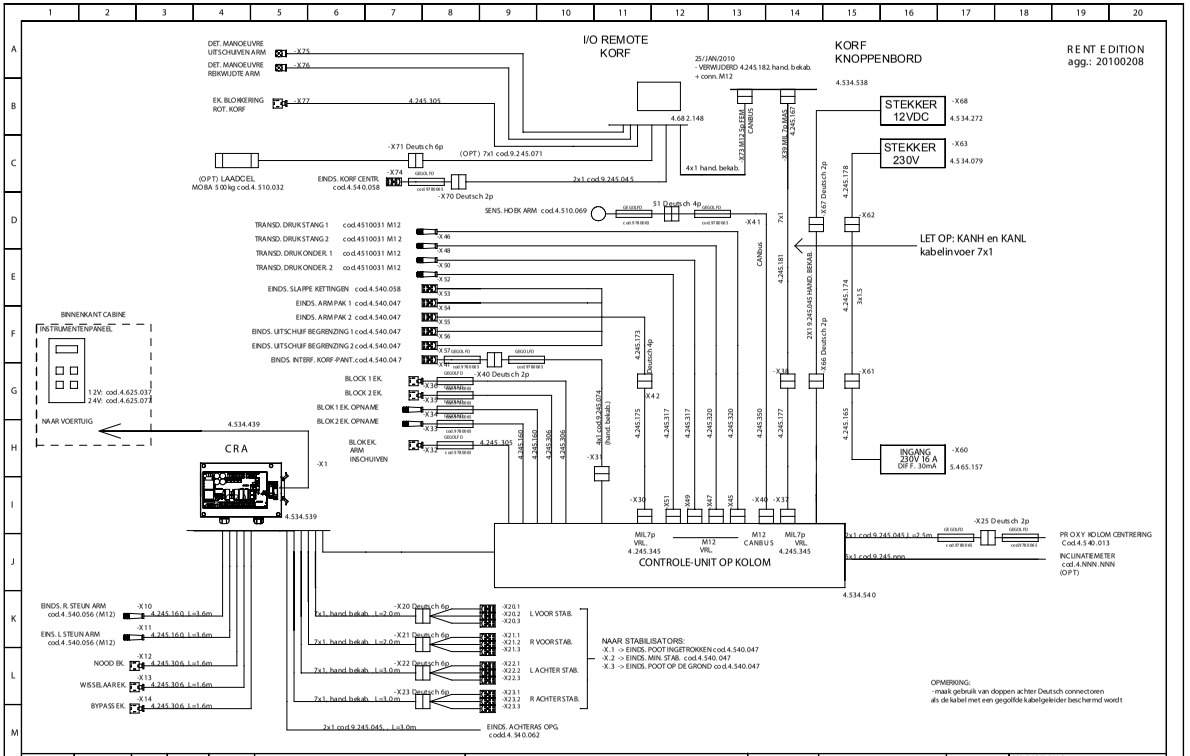

*********	*********		Data :	12.02.2010	Beschrijving: LAY-OUT ELEKTRISCHE INSTALLATIE	Cliente:			N° DISEGNO: 0.467.202	
*********	*********		Diseg.:	-		Progetto:				
*********	*********		Progetto:			File disegno:	-	Pagina: 1	Pagina succ. 1a	Pagine Tot.: 68
MODIFICA	DATA	FIRME	Visto:	-		Matricola:	-			

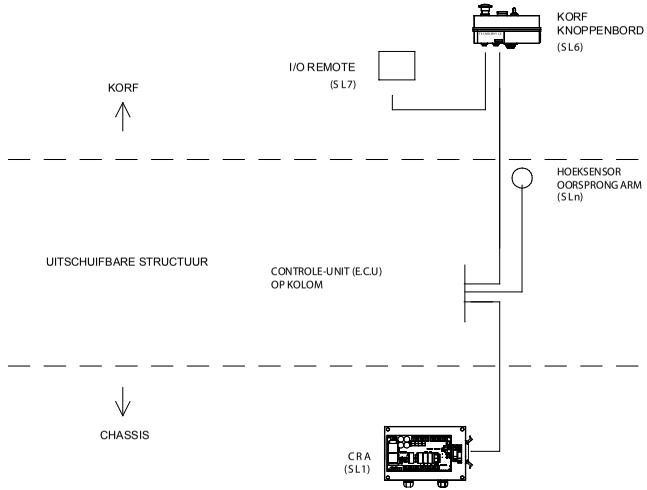

*********	*********		Data :	12/02/2010		Beschrijving:	Cliente:			N° DISEGNO:	
*********	*********		Diseg.:	-		LAY-OUT ELEKTRISCHE INSTALLATIE	Progetto:			0.467.202	
*********	*********		Progetto:			RETE CANbus	File disegno:	-	Pagina:	Pagina succ.	Pagine Tot.:
MODIFICA	DATA	FIRME	Visto:	-			Matricola:	-	1a	2	68

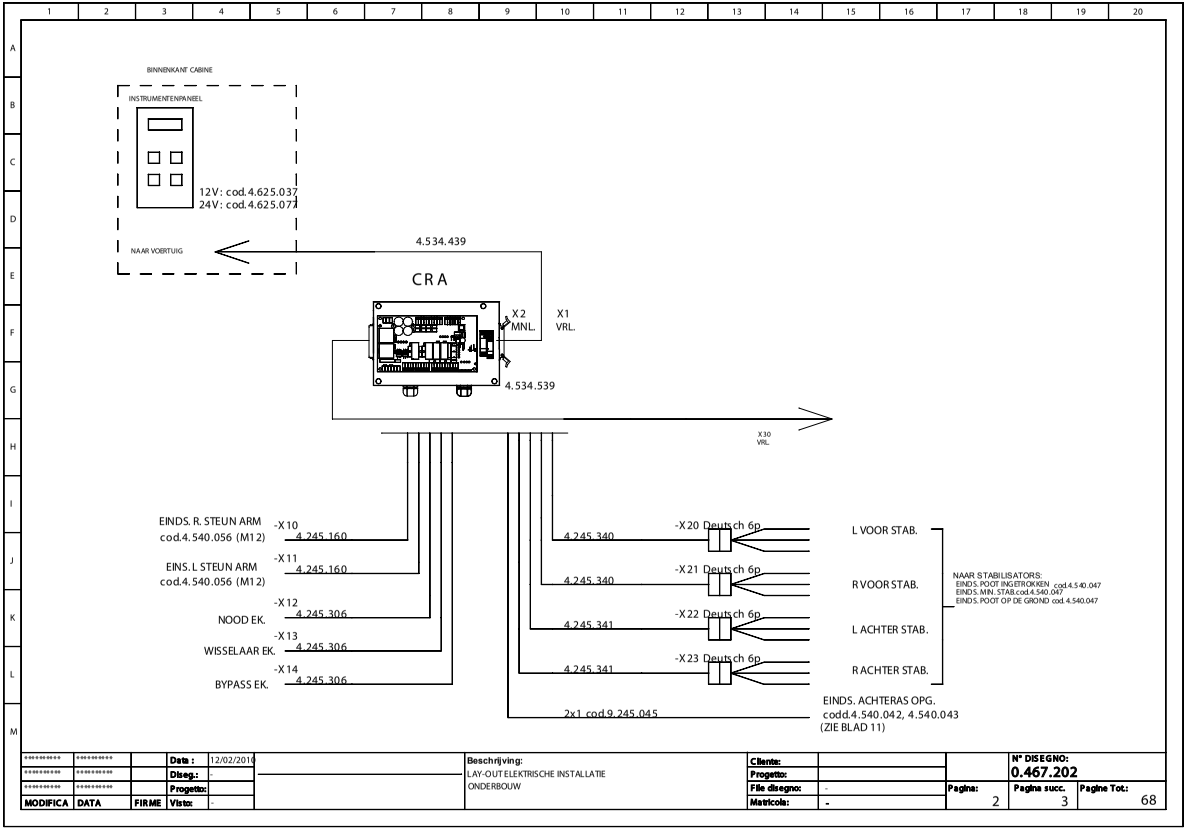
BINNENKANT CABINE
INSTRUMENTENPANEEL
12V: cod.4.625.037
24V: cod.4.625.071
NAAR VOERTUIG
4.534.439
CRA
X2
MNL.
X1
VRL.
4.534.539
X30
VRL
EINDS. R. STEUN ARM
cod.4.540.056 (M12)
-X10
4.245.160
EINS. L STEUN ARM
cod.4.540.056 (M12)
-X11
4.245.160
-X12
NOOD EK.
4.245.306
-X13
WISSELAAR EK.
4.245.306
-X14
BYPASS EK.
4.245.306
4.245.340
-X20 Deutsch 6p
L VOOR STAB.
4.245.340
-X21 Deutsch 6p
R VOOR STAB.
4.245.341
-X22 Deutsch 6p
L ACHTER STAB.
4.245.341
-X23 Deutsch 6p
R ACHTER STAB.
NAAR STABILISATORS:
EINDS. POOT INGETROKKEN cod.4.540.047
EINDS. MIN. STAB.cod.4.540.047
EINDS. POOT OP DE GROND cod.4.540.047
2x1 cod.9.245.045
EINDS. ACHTERAS OPG.
codd.4.540.042, 4.540.043
(ZIE BLAD 11)
Data : 12/02/2014
Diseg.:
Progetto:
Vista:
MODIFICA
DATA
FIRME
Beschrijving:
LAY-OUT ELEKTRISCHE INSTALLATIE
ONDERBOUW
Cliente:
Progetto:
File disegno:
Matricola:
Pagina:
2
N° DISEGNO:
0.467.202
Pagina succ.
3
Pagine Tot.:
68

NUMMERING KABELS:
-0V: GROUND, ALLEEN EEN PUNT OP CHASSIS
(CONN. 16p OP CRA)
GEEN 0V VAN ANDERE OPNEMEN

PUNTEN OP CHASSIS

100 -> +12Vdc
101 -> +12Vdc (onder dashboard sleutel)
-nn01, nn02 enz: nn-> paginanummer, 01, 02, 03 zijn bestemd voor de voedingen

- ALLE ANDERE GELEIDERS:

p.pnn: pp -> paginanummer
nn -> kabelnummer (nn=10)

AFKORTINGEN ONDERDELEN:

-SQppnn

-> -SQ: familie naderingscontacten
-> pp: pagina nummer met het contact
-> nn: pagina kolom met het contact

Afkortingen Legenda

Afkorting	Beschrijving
-F1	-F1
-FU	Zekeringen
-G#	generatoren, voedingseenheden
-KA	Hulprelais
-KM	Contactors, Relais
-MS	AC Motoren
-QF	Automatische Schakelaars
-S0	-S0
-SF	Slageinde
-YV	Elektrokleppen
-BP	Druktransductors
-SF	Slageinde
-HA	Geluidssignalen
-HC	Led
-HL	Lichtsignalen
-SA	Keuzeschakelaars
-SB	Knoppen
-HA	Geluidssignalen
-HC	Led
-HL	Lichtsignalen
-SA	Keuzeschakelaars
-SB	Knoppen

X1

Industriële schroefconnector HE-16 16P+PE 380-4

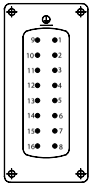

Connector voertuig-CRA

PIN	Positie	Draad n.	Afkorting - PIN	Beschrijving	
1		100	-F1	HOOFDVOEDING +12VDC	ROOD 2,5mm
2		101	-F1	+12VDC NA SLEUTEL	ZWART 1,5mm
3					BRUIN 1,5mm
4		102	-S0101:14	SLAGEINDE HANDREM	GROEN 1,5mm
5		1212		MOTOR START (NPN)	G.G. 1,5mm
6		1110		ALTERNATOR (PNP)	GRIJS 1,5mm
7					
8					
9		1314		SIGN. CLAXON ACTIVERING (NPN)	
10		1115	-SQ2412:12	NAAR CONTROLELAMPJE DASHBOARD STAB. OF ARM BUITEN	PAARS 1,5mm
11		1312		UITSCHAKELING ENDOTHERMISCHE MOTOR BEDIENING (NPN)	ROZE 1,5mm
12		1111		AFTAKAS INGESCHAKELD (NPN)	BLAUW 1,5mm
13					
14					ORANJE 1,5mm
15		1313		SIGN. CLAXON ACTIVERING (PNP)	WIT 1,5mm
16					
1PE		0	-G1	0V	BLAUW 2.5 mm

*********	*********		Data :	12/02/2014	Beschrijving: OPM/CONN. X1 VOERTUIG-HOOGWERKPLATFORM	Cliente:			N° DISEGNO: 0.467.202	
*********	*********		Diseg.:	-		Progetto:				
*********	*********		Progetto:			File disegno:	-	Pagina: 3	Pagina succ. 4	Pagine Tot.: 68
MODIFICA	DATA	FIRME	Vista:	-		Matricola:	-			

BORD					EXTERNE INRICHTING							BESTEMMING			
POSITIE	GELEIDERS		KLEMMEN		EXTERNE KABELS							EXTERNE AANSLUIT.			
	SECTIE (mm^2)	GELEIDER	AFKORTING	⏚	IDENTIF. OP KABEL	KABEL N. / GELEIDERS N. X SEC.	LENGTE m.	STORINGSNIV.	IDENTIF. OP KABEL	IDENTIF. GELEIDER	EXTERNE KLEMMEN	AFKORTING	BESCHRIJVING
			X1										
1/G:11	1.50		X1:4		Zwart	WC1 / 1 x 1,5	0.00		Zwart	1			Meerpolige kabel voor voertuig-CRA aansluiting
			X1										
1/D:11	1.50		X1:2		Zwart	WC1 / 1 x 1,5	0.00		Zwart	1			Meerpolige kabel voor voertuig-CRA aansluiting
			X1										
1/B:11	2.50		X1:1		Rood	WC1 / 1 x 2,5	0.00		Rood	1			Meerpolige kabel voor voertuig-CRA aansluiting
			X1										
1/H:11	2.50		X1:8		Bruin	WC1 / 1 x 2,5	0.00		Bruin	1			Meerpolige kabel voor voertuig-CRA aansluiting
			X1										
1/J:11	1.50		X1:5		Grijs	WC1 / 1 x 1,5	0.00		Grijs	1			Meerpolige kabel voor voertuig-CRA aansluiting
			X1										
1/I:11	0.00		X1:6		Geel/Groen	WC1 / 1 x 1,5	0.00		Geel/Groen	1			Meerpolige kabel voor voertuig-CRA aansluiting
	1.50				Wit	WC1 / 1 x 1,5	0.00		Wit	1			Meerpolige kabel voor voertuig-CRA aansluiting
	1.50				Blauw	WC1 / 1 x 1,5	0.00		Blauw	1			Meerpolige kabel voor voertuig-CRA aansluiting
	1.50				Roze	WC1 / 1 x 1,5	0.00		Roze	1			Meerpolige kabel voor voertuig-CRA aansluiting
	1.50				Paars	WC1 / 1 x 1,5	0.00		Paars	1			Meerpolige kabel voor voertuig-CRA aansluiting

*********	*********		Data :	12/02/2010	Beschrijving: INTERFACE VOERTUIG-HOOGWERKPLATFORM CONN.X1	Cliente:			N° DISEGNO: 0.467.202	
*********	*********		Diseg.:			Progetto:				
*********	*********		Progetto:			File disegno:	-	Pagina: 4	Pagina succ. 5	Pagine Tot.: 68
MODIFICA	DATA	FIRME	Visto:			Matricola:	-			

BORD					EXTERNE INRICHTING							BESTEMMING			
POSITIE	GELEIDERS		KLEMMEN	⏚	EXTERNE KABELS							EXTERNE AANSLUIT.			
	SECTIE (mm^2)	GELEIDER	AFKORTING		IDENTIF. OP KABEL	KABEL N. / GELEIDERS N. X SEC.	LENGTE m.	STORINGSNIV.	IDENTIF. OP KABEL	IDENTIF. GELEIDER	EXTERNE KLEMMEN	AFKORTING	BESCHRUVING
	1.50				Oranje	WC1 / 1 x 1.5	0.00		Oranje	1			Meerpolige kabel voor voertuig-CRA aansluiting

*********	*********		Data :	12.02/2010	Beschrijving: INTERFACE VOERTUIG-HOOGWERKPLATFORM CONN.X	Cliente:			N° DISEGNO: 0.467.202		
*********	*********		Diseg.:	-		Progetto:					
*********	*********		Progetto:			File disegno:	-	Pagina: 5	Pagina succ. 6	Pagine Tot.: 68	
MODIFICA	DATA	FIRME	Visto:	-		Matricola:	-				

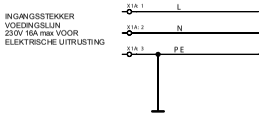

VERWACHTE GELEIDER OPNAME 100 (@12VDC O 24VDC OF 24VDC NAARGELANG DE UITVOERING)					
VOERTUIG MOTOR	SLEUTEL	NOOD.	WERK	MANOEUVRE BLOKKERINGEN	WAARDE (A)
ON	ON	VRIJGAVE	STAB.	NIET ACT.	8.5A (@12VDC)
ON	ON	VRIJGAVE	OP HOOGTE	NIET ACT.	4.8A (@12VDC)
X	ON	ACTIEF	X	X	<0.5A (@12VDC)
OFF	ON	X	X	X	<0.5A (@12VDC)

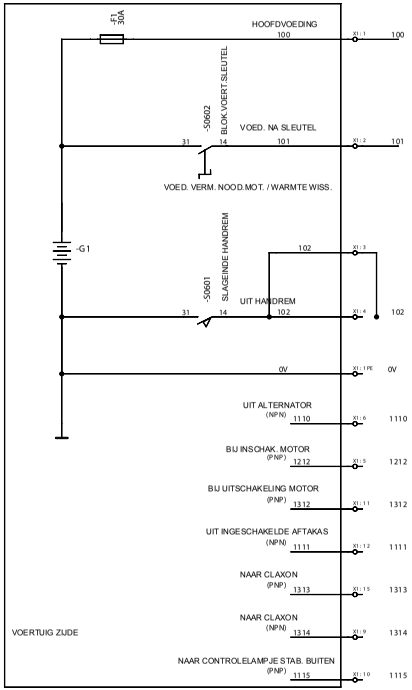

*********	*********		Data :	12/02/2010	Beschrijving:	Cliente:			N° DISEGNO:		
*********	*********		Diseg.:	-	INTERFACE VOERTUIG-HOOGWERKPLATFORM	Progetto:			0.467.202		
*********	*********		Progetto:			File disegno:	-	Pagina:	Pagina succ.	Pagine Tot.:	
MODIFICA	DATA	FIRME	Visto:	-		Matricola:	-	6	7	68	

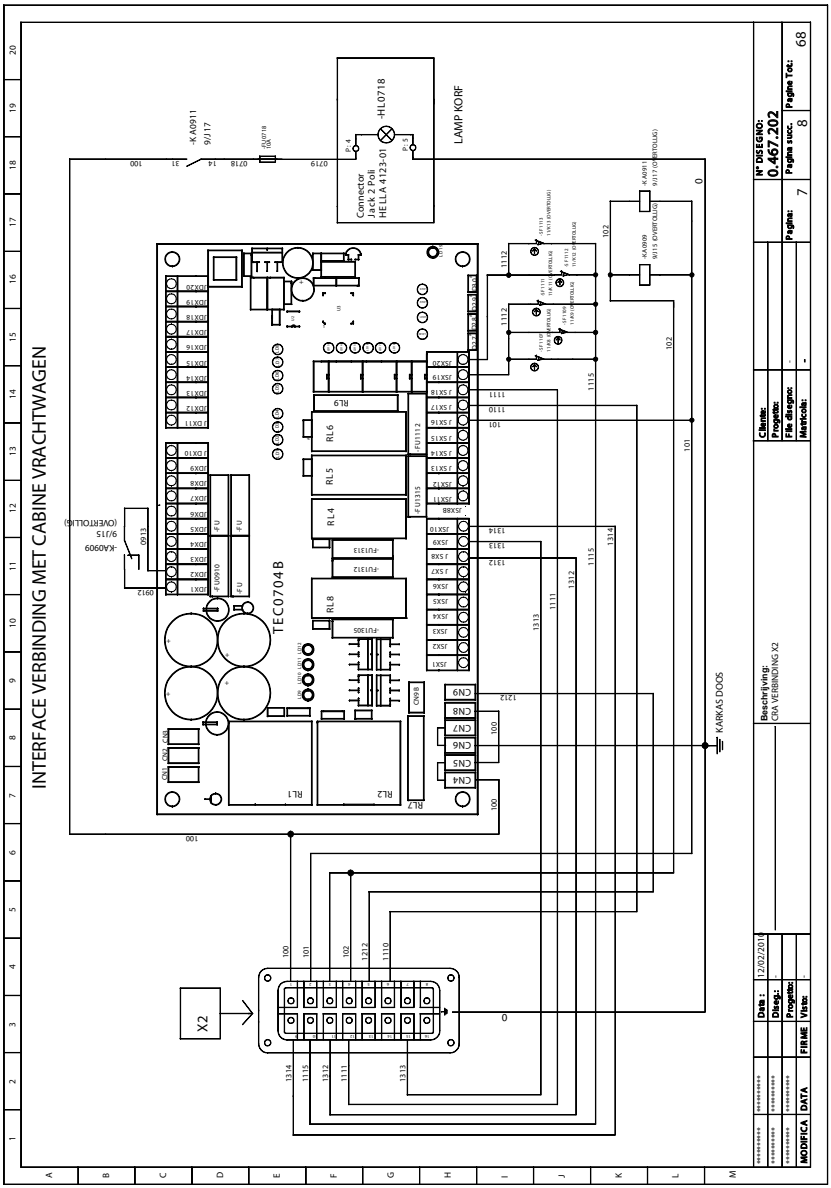
INTERFACE VERBINDING MET CABINE VRACHTWAGEN
LAMP KORF
HL0718
Connector
HELLA 4123-01
KA0911
9/117
KA0909
9/115 (OVERTOLLIG)
KA0909
9/115
(OVERTOLLIG)
TEC0704B
KARKAS DOOS
X2
Cliente:
Progetto:
File disegno:
Matricola:
Descrizione:
CRA VERBINDING X2
N° DISEGNO:
0.467.202
Pagina:
7
Pagina succ.
8
Pagina Tot.:
68
Data :
12/02/2014
Disegn.:
Progettat.:
Visto:
MODIFICA
DATA
FIRME

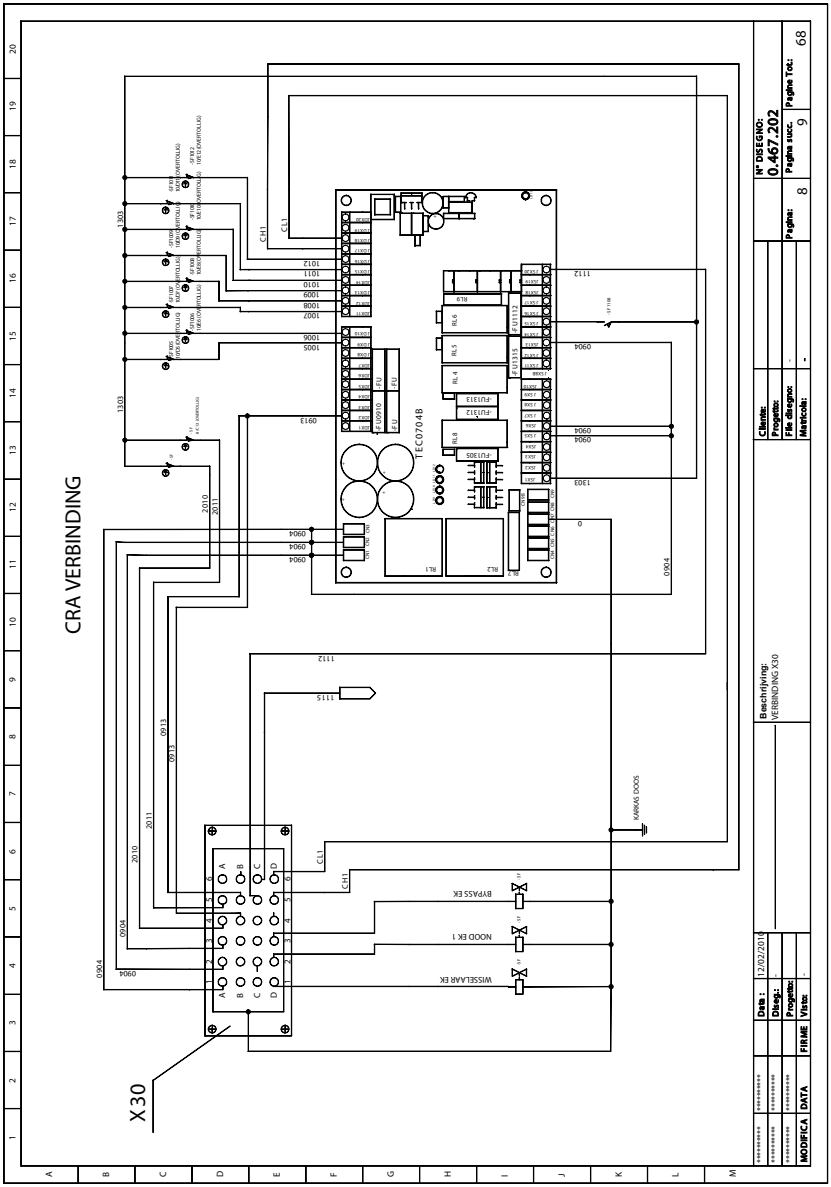
CRA VERBINDING
X30
TEC07048
BYPASS EK
NOOD EK 1
WISSELAAR EK
KARAG DOOS
Nº DISEGNO:
0.467.202
Pagina:
8
Pagina succ.
9
Pagina Tot.:
68
Data :
12/02/2014
Bestandsnaam:
VERBINDING.X30
MODIFICA
DATA
FIRME

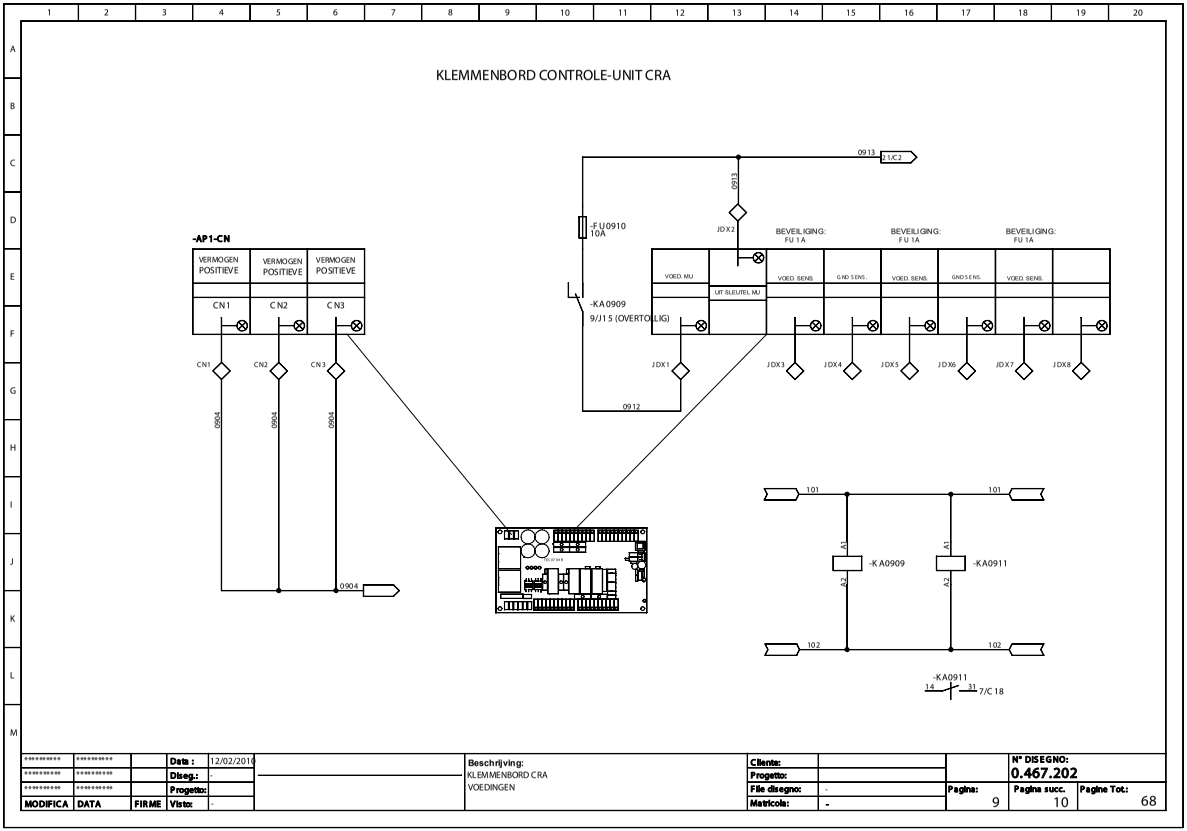

*********	*********		Data :	12/02/2010	Beschrijving: KLEMMENBORD CRA VOEDINGEN	Cliente:			N° DISEGNO: 0.467.202
*********	*********		Diseg.:	-		Progetto:			
*********	*********		Progetto:			File disegno:	-	Pagina: 9	Pagina succ. 10 / Pagine Tot.: 68
MODIFICA	DATA	FIRME	Visto:	-		Matricola:	-		

KLEMMENBORD CONTROLE-UNIT CRA

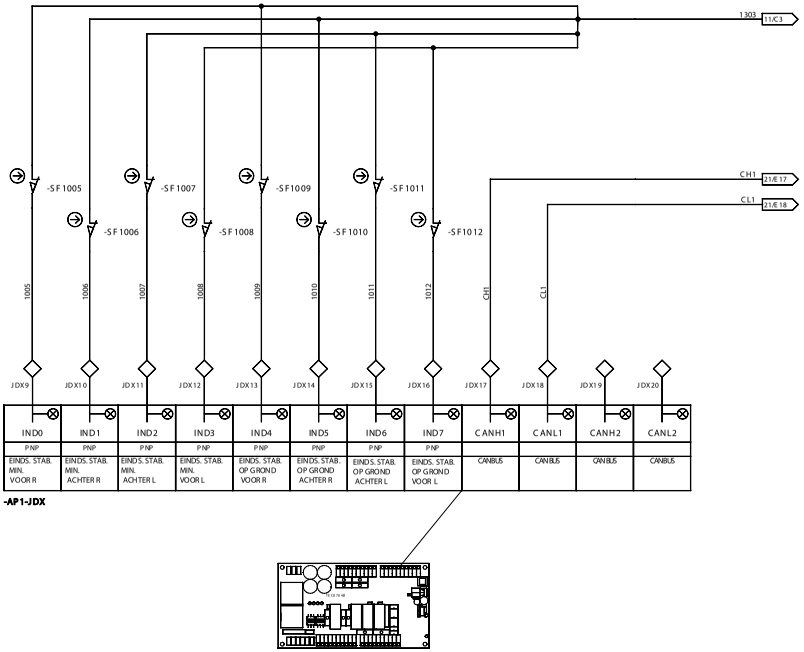

*********	*********		Data :	12.02/2010	Beschrijving: KLEMMENBORD CRA INPUT EINDSLAGEN	Cliente:		N° DISEGNO: 0.467.202	
*********	*********		Diseg.:	-		Progetto:			
*********	*********		Progettio:			File disegno:	-	Pagina: 10	Pagina succ. 11 / Pagine Tot.: 68
MODIFICA	DATA	FIRME	Visto:	-		Matricola:	-		

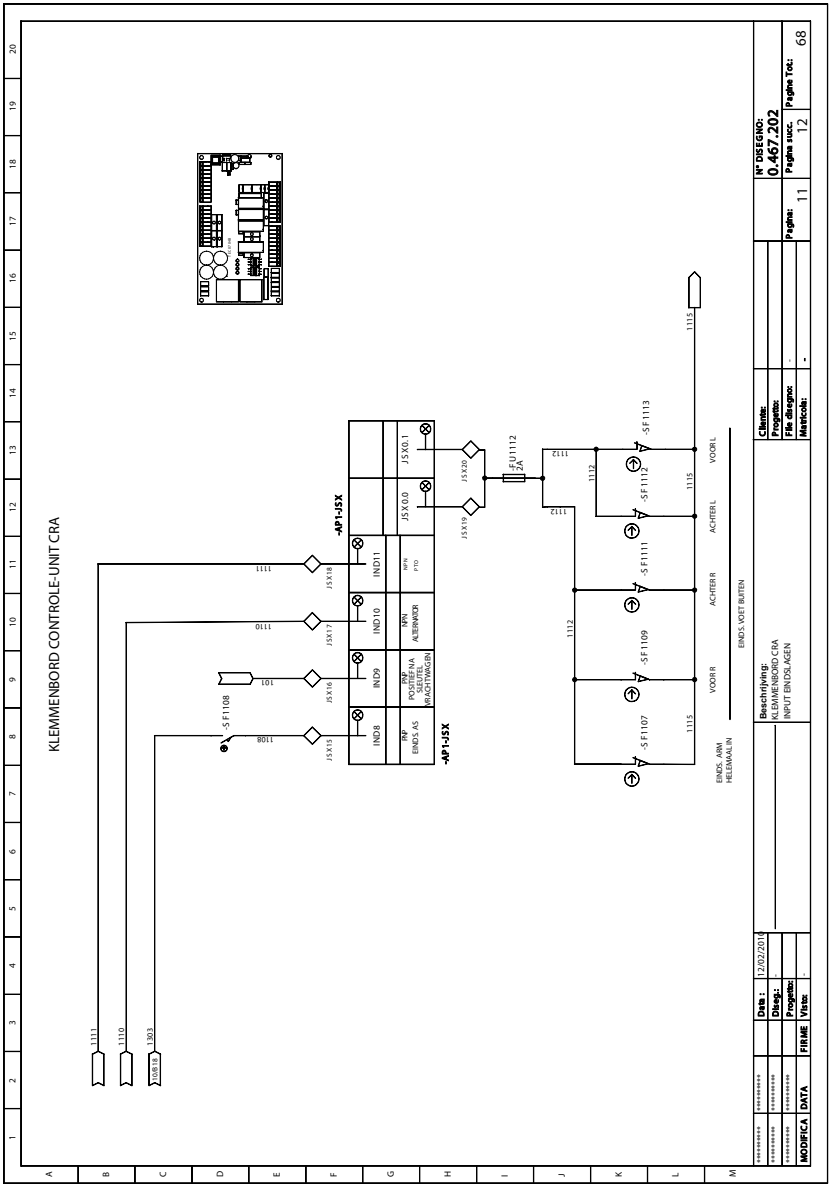
KLEMMENBORD CONTROLE-UNIT CRA
-AP1-J5X
IND8
IND9
IND10
IND11
J5X0.0
J5X0.1
J5X16
J5X17
J5X18
J5X19
J5X20
-SF1108
101
1108
1110
1111
1303
1108/18
-FU1112
2A
1112
1115
-SF1107
-SF1109
-SF1111
-SF1112
-SF1113
VOOR R
ACHTER R
ACHTER L
VOOR L
EINDS. ARM HELEMAALIN
EINDS. VOET BUITEN
Descrizione:
KLEMMENBORD CRA
INPUT EINDSLAGEN
Data : 12/02/2014
Disegno:
Progetto:
Firme
Visto:
MODIFICA
DATA
Cliente:
Progetto:
File disegno:
Matricola:
Pagina:
11
N° DISEGNO:
0.467.202
Pagina succ.
12
Pagina Tot.:
68

KLEMMENBORD CONTROLE-UNIT CRA

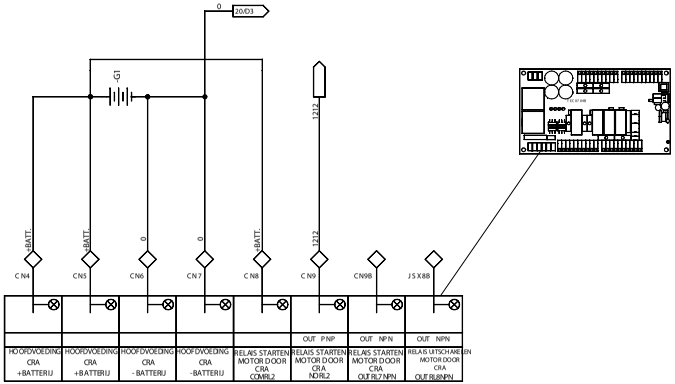

*********	*********		Data :	12/02/2010		Beschrijving:	Cliente:			N° DISEGNO:	
*********	*********		Diseg.:	-		KLEMMENBORD CRA	Progetto:			0.467.202	
*********	*********		Progetto:			VOEDING CRA	File disegno:	-	Pagina:	Pagina succ.	Pagine Tot.:
MODIFICA	DATA	FIRME	Visto:	-		OUT RELAIS	Matricola:	-	12	13	68

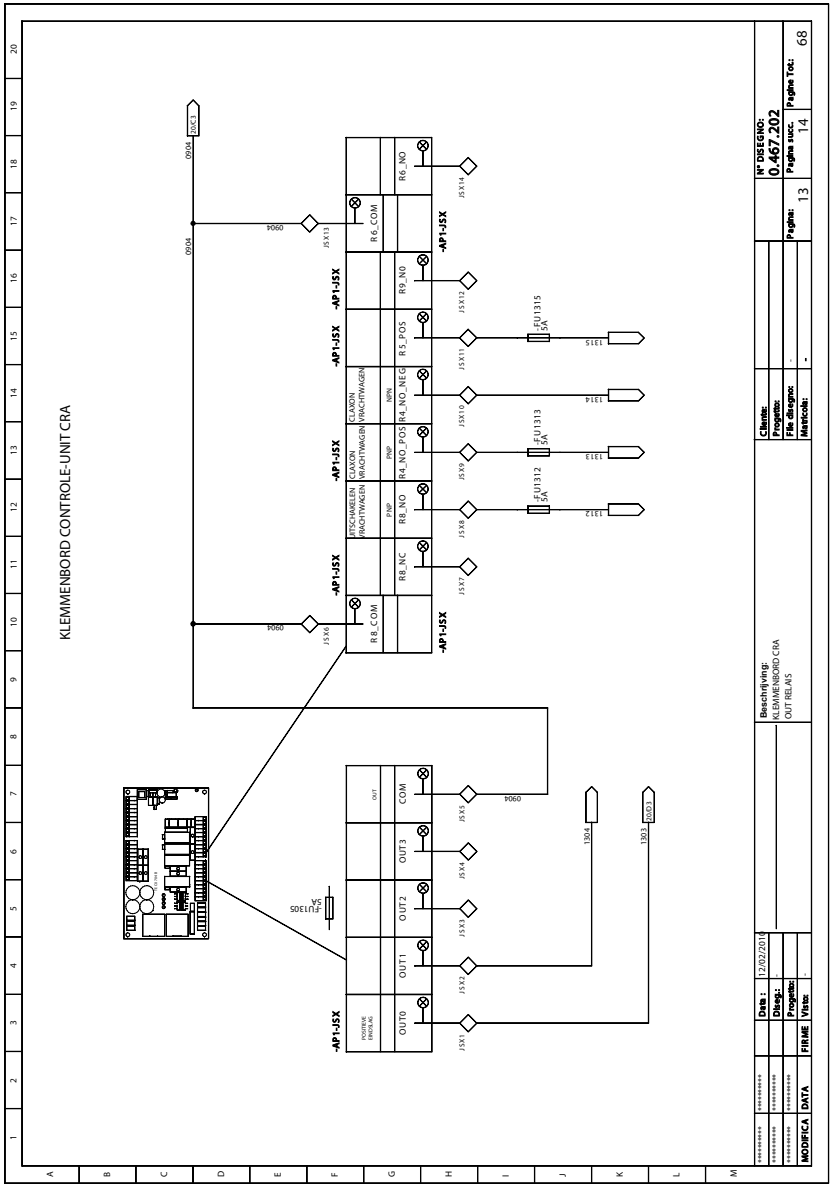
KLEMMENBORD CONTROLE-UNIT CRA
-AP1-J5X
POSITIVE VERTRAGEN
OUT0
OUT1
OUT2
OUT3
OUT
COM
J5X1
J5X2
J5X3
J5X4
J5X5
-FU1305
5A
0904
1304
1303
0903
R8_COM
R8_NC
R8_NO
R4_NO_POS
R4_NO_NEG
R5_POS
R9_NO
R6_COM
R6_NO
J5X6
J5X7
J5X8
J5X9
J5X10
J5X11
J5X12
J5X13
J5X14
KETSCHAKELEN (RACHTWAGEN
CLAXON (RACHTWAGEN
CLAXON (VRACHTWAGEN
PNP
NPN
-FU1312
5A
-FU1313
5A
-FU1315
5A
1312
1313
1314
1315
0904
0904
0904
0904
0903
Beschrijving:
KLEMMENBORD CRA
OUT RELAIS
Data : 12/02/2014
Disegno:
Progetto:
FIRME
Visto:
MODIFICA
DATA
Cliente:
Progetto:
File disegno:
Matricola:
Pagina:
13
Pagina succ.
14
N° DISEGNO:
0.467.202
Pagina Tot.:
68

TABEL STEKKER 24 POLIG -X3011

PIN	O.S.	BESCHRIJVING	BESCHRIJVING
A1	0904	ROOD	POSITIEVE VERMOGEN
A2	0904	ROOD	POSITIEVE VERMOGEN
A3	0904	ROOD	POSITIEVE VERMOGEN
A4	2010	ORANJE -ZWART	SIGN. EINDS. ARMSTEUN 1 L
A5	2011	ORANJE -WIT	SIGN. EINDS. ARMSTEUN 2 R
A6		LICHTBLAUW -ZWART	
B1		WIT -BLAUW	
B2	/	WIT -GEEL	SERIE NOODSTOPPEN WAGEN (OPT. UK)
B3	/	WIT -ZWART	SERIE NOODSTOPPEN WAGEN (OPT. UK)
B4	0913	WIT - ROOD	VOEDING KAART
B5	0913	WIT - GROEN	VOEDING KAART
B6		WIT - BRUIN	
C1		GEEL -BLAUW	
C2		GEEL -ZWART	
C3		GEEL -ROOD	
C4		GEEL -GROEN	
C5	1112	GRUS -GEEL	POS. NA SLEUTEL VRACHTWAGEN
C6	1115	GRUS -WIT	EINDS. ARM IN
D1	2105	GRUS -BLAUW	WISSELAAR EK
D2	2106	GRUS -ZWART	NOOD EK 1
D3	2104	GRUS -ROOD	BYPASS EK
D4		GRUS -GROEN	
D5	CH1	BRUIN -ZWART	CAN H
D6	CL1	BRUIN -GROEN	CAN L
⏚	0	nr.3 ZWARTE DRADEN	NEGATIEVE ALGEMEEN VERMOGEN

*********	*********		Data :	12/02/2010		Beschrijving: MULTIKABELS CRA -X3011	Cliente:			N° DISEGNO: 0.467.202	
*********	*********		Diseg.:	-			Progetto:				
*********	*********		Progetto:				File disegno:	-	Pagina: 14	Pagina succ. 15	Pagine Tot.: 68
MODIFICA	DATA	FIRME	Visto:	-			Matricola:	-			

STABILISATOR L VOOR -X20

DEUTCHS 6PF	7G1	OMSCHRIJVING 7.425.340	O.S.	JXXX
1	1	POSITIEF NA SLEUTEL VOOR EINDS. STAB. BUITEN	1112	JDX19
2	2	SIGNAAL EINDS. STAB. BUITEN VOOR L	1115	X1:10
3	3	POSITIEF NA NOOD. EINDS. SERIE STAB.	1303	JSX1
4	4	SIGNAAL EINDS. MIN STAB. VOOR L	1008	JDX11
5	5	POSITIEF NA NOOD. EINDS. SERIE STAB.	1303	JSX1
6	6	SIGNAAL EINDS. POOT OP GROND VOOR L	1012	JDX15

STABILISATOR R VOOR -X21

DEUTCHS 6PF	7G1	OMSCHRIJVING 7.425.340	O.S.	JXXX
1	1	POSITIEF NA SLEUTEL VOOR EINDS. STAB. BUITEN	1112	JDX19
2	2	SIGNAAL EINDS. STAB. BUITEN VOOR R	1115	X1:10
3	3	POSITIEF NA NOOD. EINDS. SERIE STAB.	1303	JSX1
4	4	SIGNAAL EINDS. MIN STAB. VOOR R	1005	JDX9
5	5	POSITIEF NA NOOD. EINDS. SERIE STAB.	1303	JSX1
6	6	SIGNAAL EINDS. POOT OP GROND VOOR R	1009	JDX13

STABILISATOR L ACHTER -X22

DEUTCHS 6PF	7G1	OMSCHRIJVING 7.425.341	O.S.	JXXX
1	1	POSITIEF NA SLEUTEL VOOR EINDS. STAB. BUITEN	1112	JDX19
2	2	SIGNAAL EINDS. STAB. BUITEN ACHTER L	1115	X1:10
3	3	POSITIEF NA NOOD. EINDS. SERIE STAB.	1303	JSX1
4	4	SIGNAAL EINDS. MIN STAB. ACHTER L	1007	JDX12
5	5	POSITIEF NA NOOD. EINDS. SERIE STAB.	1303	JSX1
6	6	SIGNAAL EINDS. POOT OP GROND ACHTER L	1011	JDX16

STABILISATOR R ACHTER -X23

DEUTCHS 6PF	7G1	OMSCHRIJVING 7.425.341	O.S.	JXXX
1	1	POSITIEF NA SLEUTEL VOOR EINDS. STAB. BUITEN	1112	JDX19
2	2	SIGNAAL EINDS. STAB. BUITEN ACHTER L	1115	X1:10
3	3	POSITIEF NA NOOD. EINDS. SERIE STAB.	1303	JSX1
4	4	SIGNAAL EINDS. MIN STAB. ACHTER R	1006	JDX10
5	5	POSITIEF NA NOOD. EINDS. SERIE STAB.	1303	JSX1
6	6	SIGNAAL EINDS. POOT OP GROND ACHTER R	1010	JDX14

EINDS. R ARMSTEUN -X10

5x0,5	PIN M12	OMSCHRIJVING 7.425.160	O.S.	JXXX
BRUIN	1	POSITIEF NA NOOD. EINDS. SERIE STAB.	1303	JSX1
BLAUW	2	EINDS. R ARMSTEUN	XXXX	(N.C.)
ZWART	3			(N.O.)
WIT	4			
G/G	5			

EINDS. L ARMSTEUN -X11

5x0,5	PIN M12	OMSCHRIJVING 7.425.160	O.S.	JXXX
BRUIN	1	POSITIEF NA NOOD. EINDS. SERIE STAB.	1303	JSX1
BLAUW	2	EINDS. L ARMSTEUN	XXXX	(N.C.)
ZWART	3			(N.O.)
WIT	4			
G/G	5			

MODIFICA	DATA	FIRME		
*********	*********		Data :	12/02/2010
*********	*********		Diseg.:	-
*********	*********		Progetto:	
			Visto:	-

Beschrijving:
MULTIKABELSCRA
X10-X11-X20-X21-X22-X23

Cliente:	
Progetto:	
File disegno:	-
Matricola:	-

Pagina: 15

N° DISEGNO: 0.467.202

Pagina succ. 16 | Pagine Tot.: 68

NOOD EK -X12

KOP 4 POLIG	2X1	OMSCHRIJVING 7.425.306	O.S.	
1	1	NOOD EK	2106	
2	2	NEGATIEF0V	0	

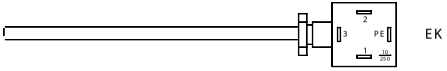

WISSELAAR EK -X13

KOP 4 POLIG	2X1	OMSCHRIJVING 7.425.306	O.S.	
1	1	WISSELAAR EK	2105	
2	2	NEGATIEF 0V	0	

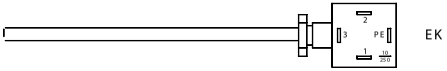

BYPASS EK -X14

KOP 4 POLIG	2X1	OMSCHRIJVING 7.425.306	O.S.	
1	1	BYPASS EK	2104	
2	2	NEGATIEF 0V	0	

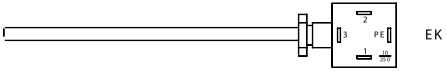

EINDS. AS

DEUTCHS 2 P.F	2X1	OMSCHRIJVING 9.245.045	O.S.	JXXX
1	1	POSITIEF NA NOOD.EINDS. SERIE STAB.	1303	JSX1
2	2	SIGN. EINDS. AS	1108	JSX15

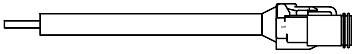

OPTIONAL LAMP KORF

DEUTCHS 2 P.F	2X1	OMSCHRIJVING	O.S.	
1	1	POSITIEVE VOEDING LAMP 12VDC 70W	0719	
2	2	NEGATIEF 0V	0	

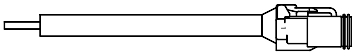

MODIFICA	DATA	FIRME		
*********	*********		Data :	12/02/2010
*********	*********		Diseg.:	-
*********	*********		Progetto:	
			Visto:	-

Beschrijving:
MULTIKABELS CRA
X12-X13-X14

Cliente:	
Progetto:	
File disegno:	-
Matricola:	-

Pagina: 16

N° DISEGNO: 0.467.202

Pagina succ. 18 | Pagine Tot.: 68

LAYOUT KAART TEC1207/B

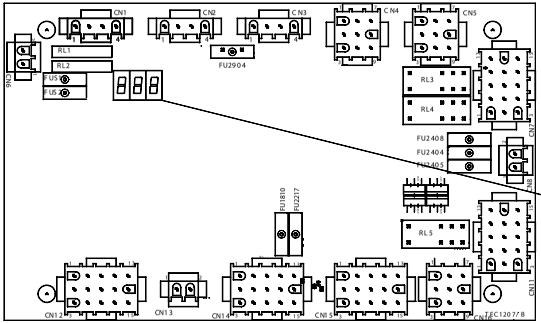

LAY-OUT TEC1207/B :
-FU2904: 5A VOED. AFGELEGEN EENHEID I/O KORF
-FU2408: 2A VOED. SLV HOEK
-FU2404: 5A EK BLOKKERING BEGR. 1
-FU2405: 5A EK BLOKKERING BEGR. 2
-FU1810: 2A POSITIEVE EINDSLAG
-FU2217: 2A NOODREEKS

GEEFT DEFOUTCODE AAN

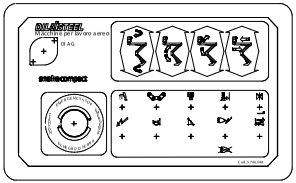

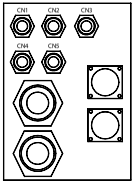

*********	*********		Data :	12/02/2010		Beschrijving: LAYOUT KAART TEC1207/B	Cliente:			N° DISEGNO: 0.467.202		
*********	*********		Diseg.:	-			Progetto:					
*********	*********		Progetto:				File disegno:	-	Pagina: 18	Pagina succ. 19	Pagine Tot.: 68	
MODIFICA	DATA	FIRME	Visto:	-			Matricola:	-				

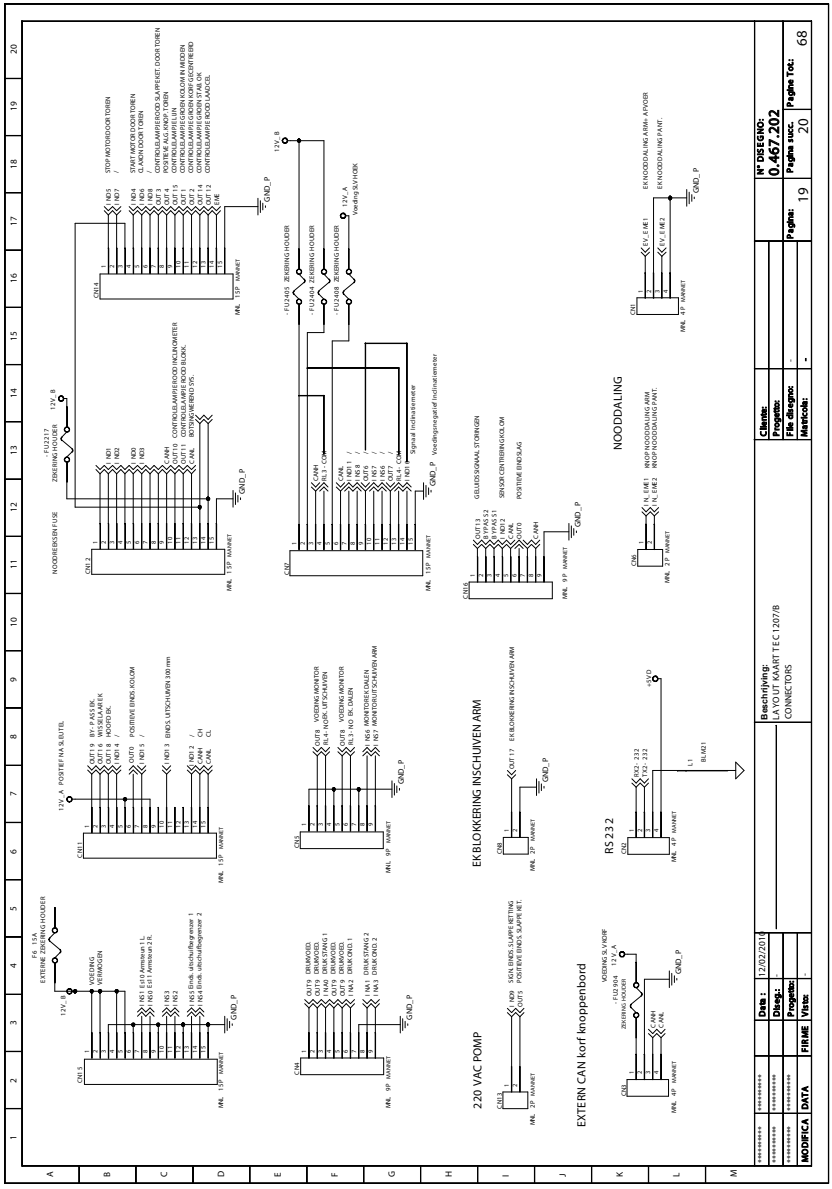
EXTERNE ZEKERING HOUDER
F6 15A
VOEDING
VERMOGEN
HO1 E6 0 Armaturen 1 L
HO2 E6 E8 1 Armaturen 2 R.
HO3
HO4
HO4 Elnk. uitschuifbegrenzer 1
HO4 Elnk. uitschuifbegrenzer 2
CN1.5
MKL 15P MANNET
12V_A POSTEF HA SLIJTEL.
OUT19 BY-PASS IPS.
OUT16 WISSELAARTEK
OUT15 ALGEMEEN.
HO14 /
OUT0 POSITIEVE ENDS.KOLOM
HO15 /
CN1.1
MKL 15P MANNET
HO13 ENDS.UITSCHUIVEN 300 mm
HO12 /
HO11 /
ANA CH
ANA CL
VOEDING/ARMATOR
RL4 +KOPS.UITSCHUIVEN
VOEDING/ARMATOR
RL3 - HO BK.DALEN
R66 MONITOR/DALEN
R67 MONITOR/UITSCHUIVEN ARM
CN5
MKL 9P MANNET
GND_P
OUT19 DRUKVOED.
OUT18 DRUKSTANG 1
ANA1 DRUKSTANG 1
OUT3 DRUKVOED.
HA3 DRUKVOED.
HA2 DRUKVOED. 1
HA1 DRUKSTANG 2
HA2 DRUKVOED. 2
CN6
MKL 9P MANNET
220 VAC POMP
HO9 SIDA ENDS.SLUIPRETTING
OUT5 POSITIEVE ENDS.SLUIPRETT.
CN13
MKL 3P MANNET
EXTERN CAN korf knoppenbord
VOEDING & VKOIF
F12 10A
ZEKERING HOUDER
12V_A
CN1
MKL 3P MANNET
HO3 /
HO2 /
HO1 /
HO0 /
ANA
ANA
CN14
MKL 15P MANNET
NOODDERSEN FUSE
F12317
ZEKERING HOUDER
12V_B
CN1.2
MKL 15P MANNET
CONTROLEAMPERE KOOD HOEKMETER
CONTROLEAMPERE KOOD BLOKK.
CONTROLEAMPERE KOOD SPS.
STOP MOTOR/DOOR TOREN
START MOTOR DOOR TOREN
CONTROLEAMPERE KOOD SLUIPERVEET DOOR TOREN
POSITIEVE AUTO INPUT TOREN
CONTROLEAMPERE KOOD TOREN
CONTROLEAMPERE KOOD KOLOM IN MOEDEN
CONTROLEAMPERE KOOD KOLOM TOEGEWEERD
CONTROLEAMPERE KOOD STAA OK
CONTROLEAMPERE KOOD LAADCEL
GND_P
F12405 ZEKERING HOUDER
F12404 ZEKERING HOUDER
F12408 ZEKERING HOUDER
12V_B
12V_A
Voeding SKYHOEK
CN2
MKL 15P MANNET
Signal Inclinatiemeter
Voedingsspanning of Inclinatiemeter
GELUIDS SIGNAAL STORINGEN
SERVOKONTROEFKOLOM
POSITIEVE ENDS.LAG
CN16
MKL 9P MANNET
EK BLOKKERING INSCHUIVEN ARM
OUT17 EK BLOKKERING INSCHUIVEN ARM
CN8
MKL 3P MANNET
RS 232
+5VD
RS2 232
RS2 232
L1
BL/A01
CN9
MKL 4P MANNET
NOODDALING
N_EME1 INOP.NOODDALING ARM
N_EME2 INOP.NOODDALING PANT.
CN8
MKL 2P MANNET
EK NOODDALING ARM- AFVOER
EK NOODDALING PANT.
12V_EME1
12V_EME2
CN1
MKL 4P MANNET
Beschrijving:
LAYOUT KAART TEC 1207/B
CONNECTORS
Data : 12/02/2014
Disegn:
Progetto:
Vista:
FIRME
DATA
MODIFICA
Cliente:
Progetto:
File disegno:
Matricola:
Pagina:
19
Pagina succ.
20
N° DISEGNO:
0.467.202
Pagina Tot.:
68

AANSLUITING CN15 OP KAART TEC 1207/B

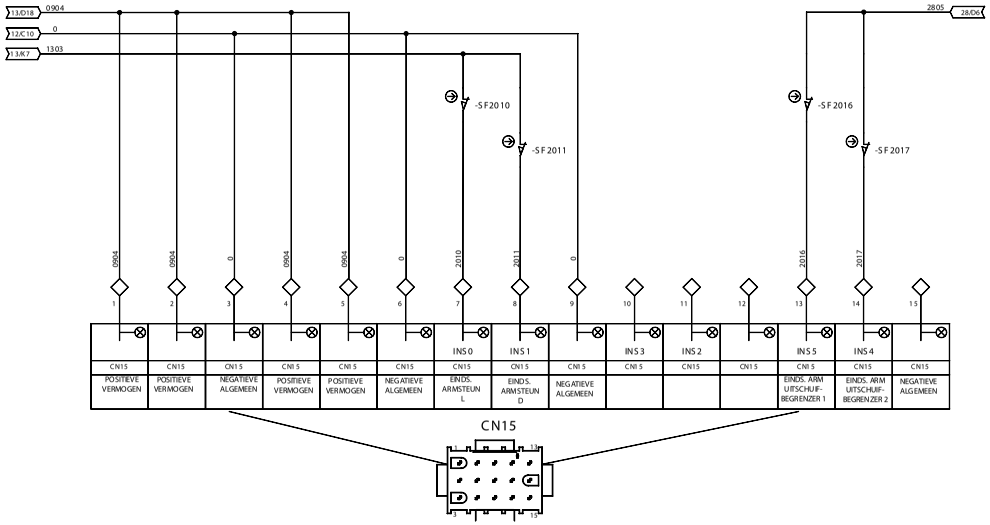

*********	*********		Data :	12/02/2010	Beschrijving: LAYOUT KAART TEC 1207/B CONNECTOR CN15	Cliente:			N° DISEGNO: 0.467.202		
*********	*********		Diseg.:	-		Progetto:					
*********	*********		Progetto:			File disegno:	-	Pagina: 20	Pagina succ. 21	Pagine Tot.: 68	
MODIFICA	DATA	FIRME	Visto:	-		Matricola:	-				

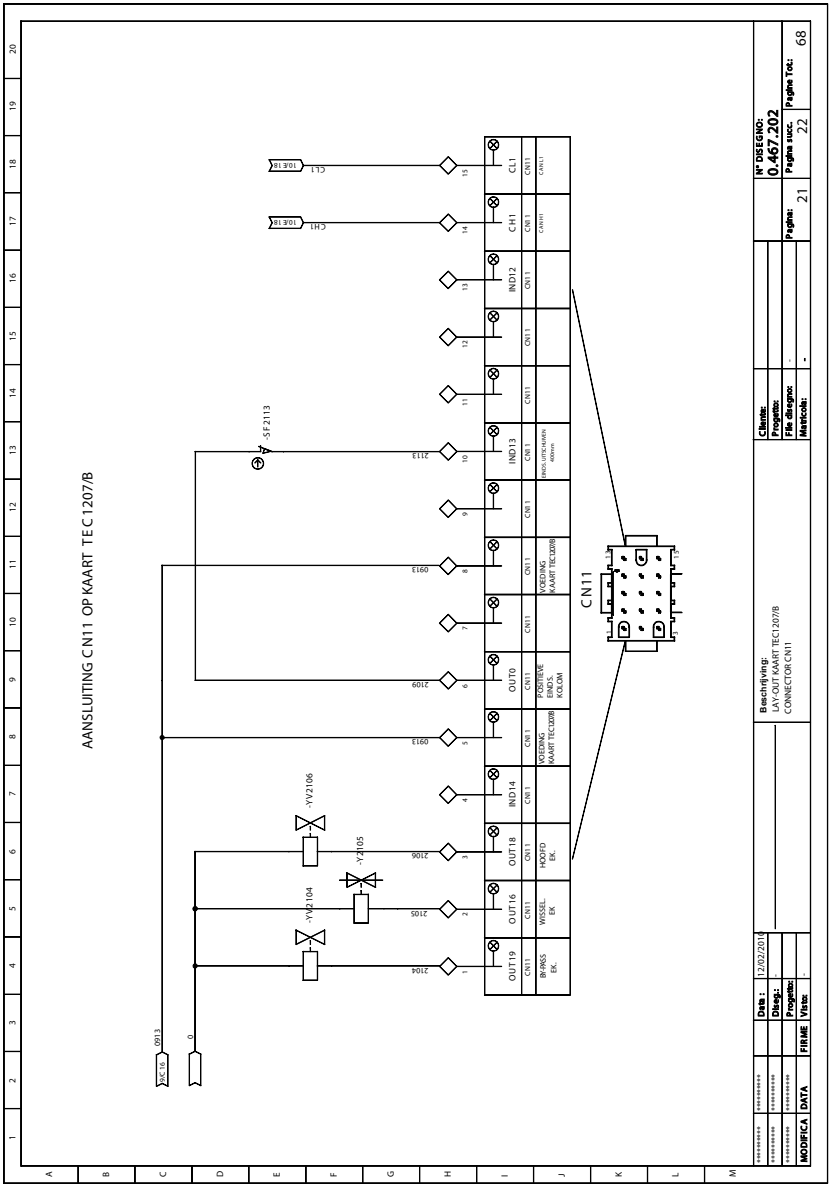
AANSLUITING CN11 OP KAART TEC1207/B
CN11
OUT19
OUT16
OUT18
IND14
OUT0
IND13
IND12
CH1
CL1
BYPASS EK.
WISSEL. EK.
HOOFD EK.
VOEDING KAART TEC1207B
POSITIEVE EINDS. KOLOM
EINDS. UITSCHAKEL PRIMA
-YV2104
-YV2105
-YV2106
-Y2105
-SF2113
2104
2105
2106
0913
2109
2113
CL1
CH1
0913
0
Data : 12/02/2014
Disegno:
Progetto:
MODIFICA
DATA
FIRME
Visto:
Descrizione:
LAY-OUT KAART TEC1207/B
CONNECTOR CN11
Cliente:
Progetto:
File disegno: -
Matricola: -
Pagina: 21
N° DISEGNO: 0.467.202
Pagina succ. 22
Pagina Tot.: 68

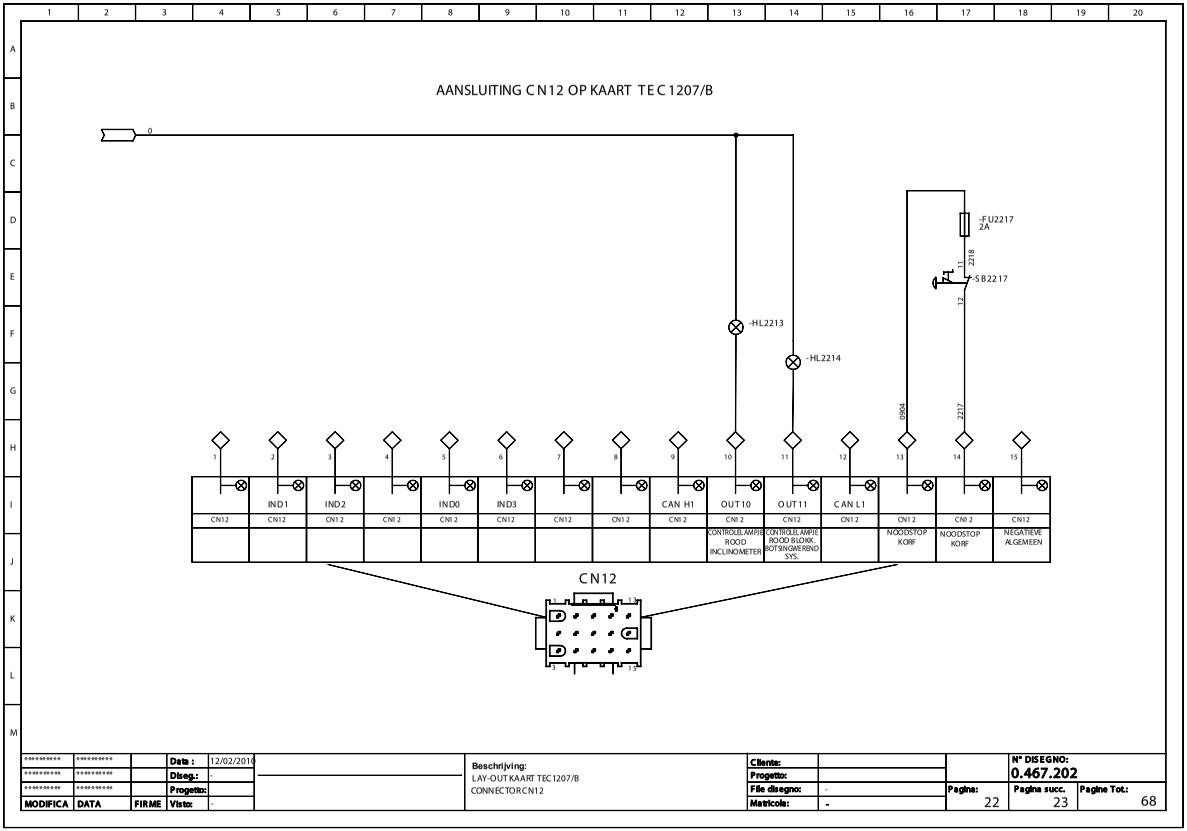

*********	*********		Data :	12/02/2010	Beschrijving: LAY-OUT KAART TEC1207/B CONNECTOR CN12	Cliente:			N° DISEGNO: 0.467.202		
*********	*********		Diseg.:	-		Progetto:					
*********	*********		Progetto:			File disegno:	-	Pagina: 22	Pagina succ. 23	Pagine Tot.: 68	
MODIFICA	DATA	FIRME	Visto:	-		Matricola:	-				

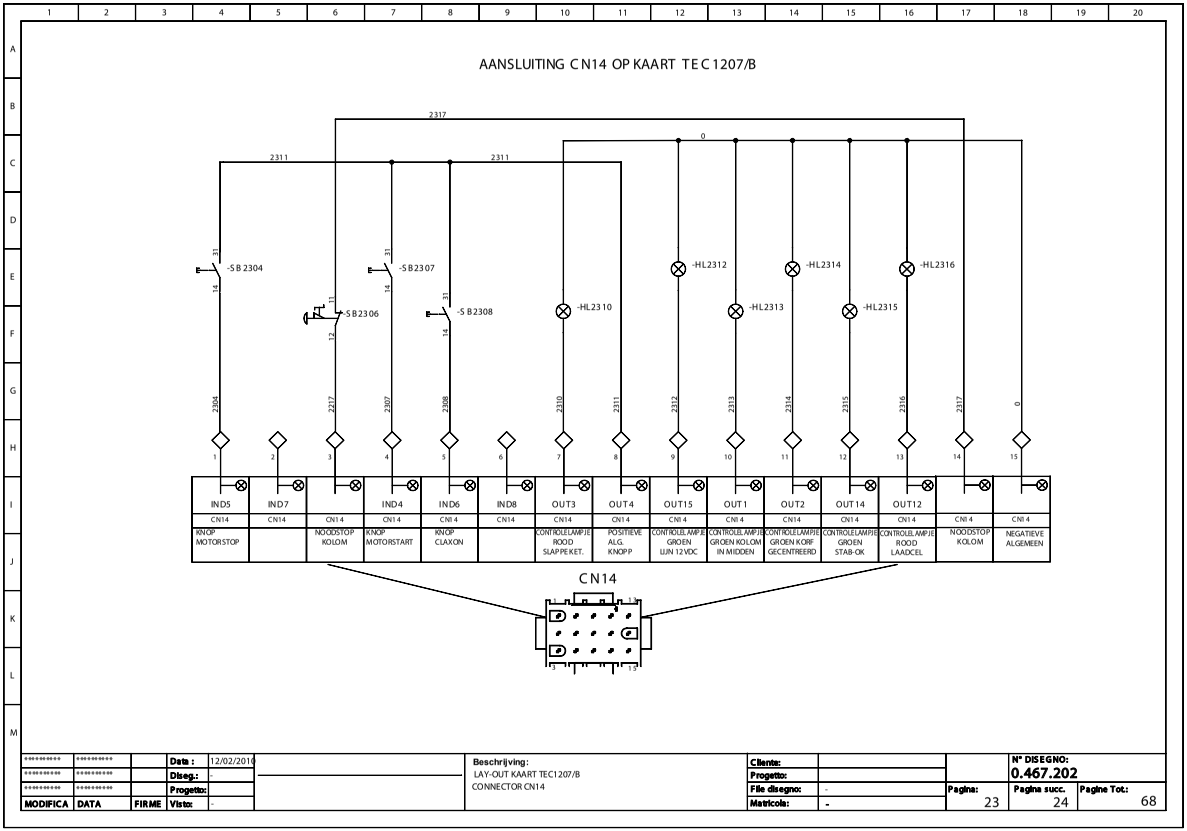

*********	*********		Data :	12/02/2010	Beschrijving: LAY-OUT KAART TEC1207/B CONNECTOR CN14	Cliente:			N° DISEGNO: 0.467.202
*********	*********		Diseg.:	-		Progetto:			
*********	*********		Progetto:			File disegno:	-	Pagina: 23	Pagina succ. 24 / Pagine Tot.: 68
MODIFICA	DATA	FIRME	Visto:	-		Matricola:	-		

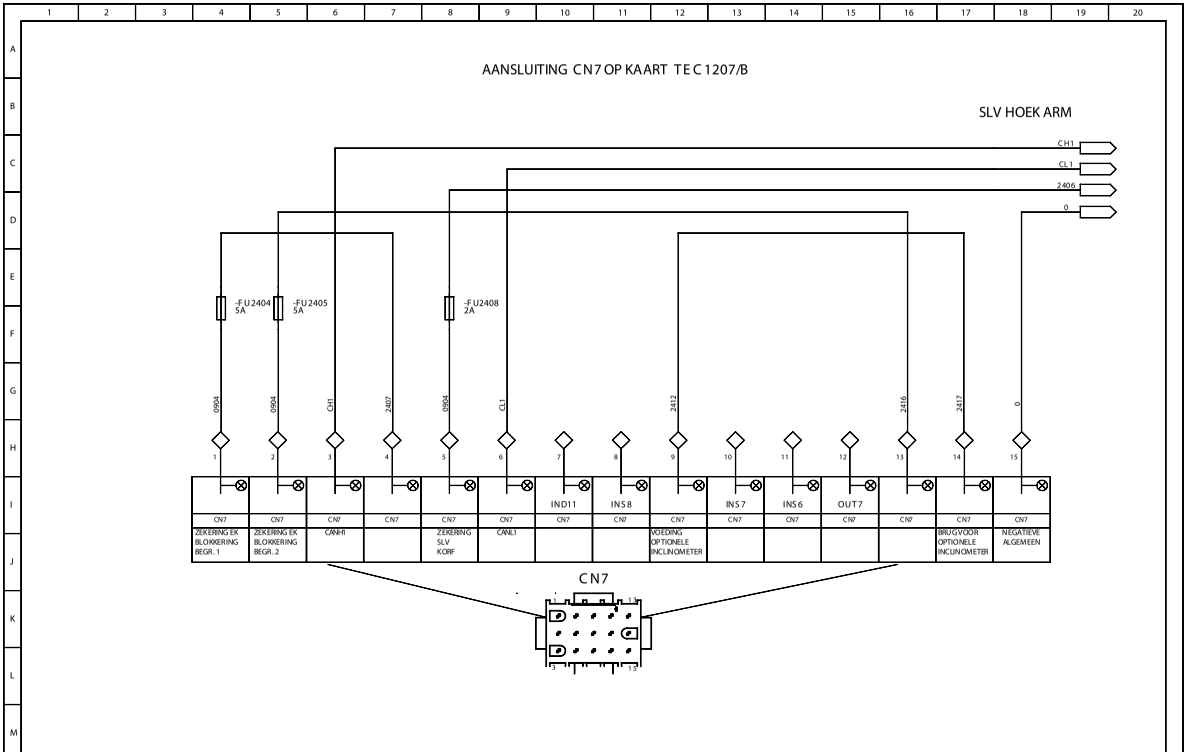

*********	*********		Data :	12/02/2010	Beschrijving: LAY-OUT KAART TEC1207/B CONNECTOR CN7	Cliente:			N° DISEGNO: 0.467.202	
*********	*********		Diseg.:	-		Progetto:				
*********	*********		Progetto:			File disegno:	-	Pagina: 24	Pagina succ. 25	Pagine Tot.: 68
MODIFICA	DATA	FIRME	Visto:	-		Matricola:	-			

AANSLUITING CN5 OP KAART TEC1207/B

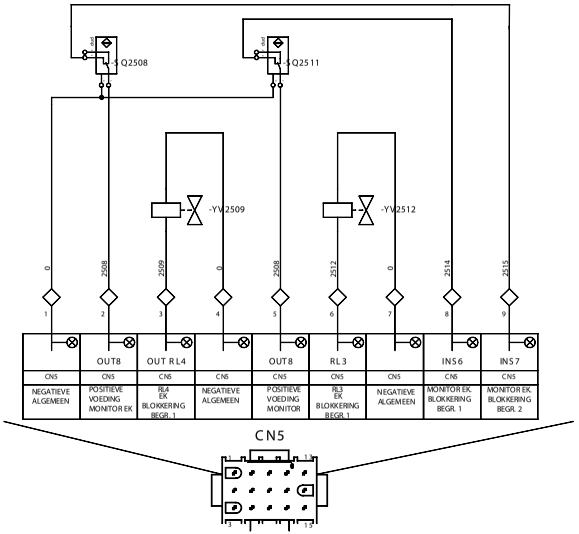

*********	*********		Data :	12/02/2010	Beschrijving:	Cliente:			N° DISEGNO:		
*********	*********		Diseg.:	-	LAY-OUT KAART TEC1207/B	Progetto:			0.467.202		
*********	*********		Progetto:		CONNECTOR CN5	File disegno:	-	Pagina:	Pagina succ.	Pagine Tot.:	
MODIFICA	DATA	FIRME	Visto:	-		Matricola:	-	25	26	68	

AANSLUITING CN4 OP KAART TEC1207/B

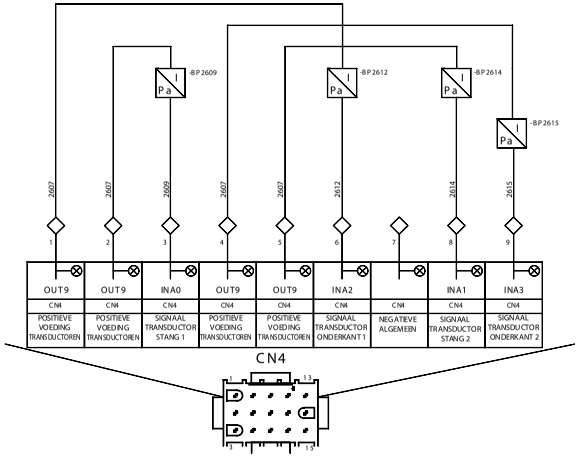

*********	*********		Data :	12/02/2010	Beschrijving:	Cliente:			N° DISEGNO:	
*********	*********		Diseg.:	-	LAY-OUT KAART TEC1207/B	Progetto:			0.467.202	
*********	*********		Progetto:		CONNECTOR CN4	File disegno:	-	Pagina:	Pagina succ.	Pagine Tot.:
MODIFICA	DATA	FIRME	Visto:	-		Matricola:	-	26	27	68

AANSLUITING CN16 OP KAART TEC 1207/B

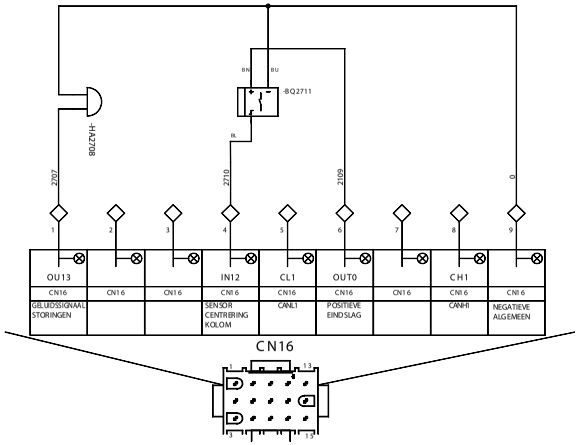

*********	*********		Data :	12/02/2010	Beschrijving: LAY-OUT KAART TEC 1207/B CONNECTOR CN16	Cliente:			N° DISEGNO: 0.467.202	
*********	*********		Diseg.:	-		Progetto:				
*********	*********		Progetto:			File disegno:	-	Pagina: 27	Pagina succ. 28	Pagine Tot.: 68
MODIFICA	DATA	FIRME	Visto:	-		Matricola:	-			

AANSLUITING CN1;CN6;CN8;CN13 OP KAART TEC 1207/B

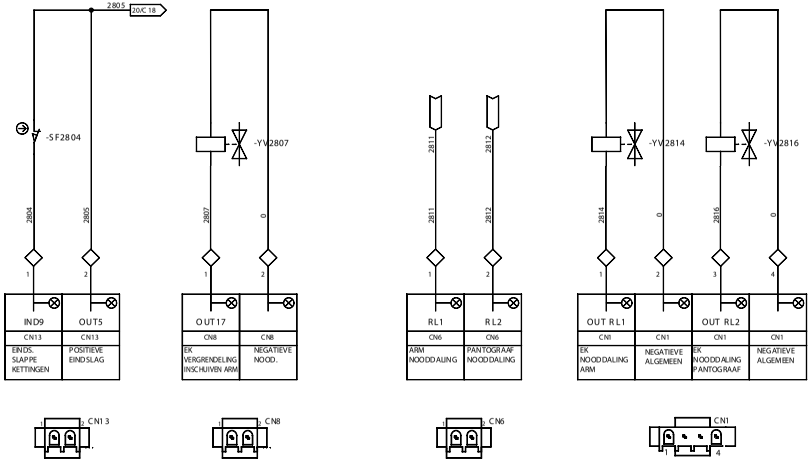

*********	*********		Data :	12/02/2010	Beschrijving:	Cliente:			N° DISEGNO:	
*********	*********		Diseg.:	-	LAY-OUT KAART TEC 1207/B	Progetto:			0.467.202	
*********	*********		Progetto:		CONNECTOR CN1;CN6;CN8;CN13	File disegno:	-	Pagina:	Pagina succ.	Pagine Tot.:
MODIFICA	DATA	FIRME	Visto:	-		Matricola:	-	28	29	68

AANSLUITING CN2;CN3 OP KAART TEC 1207/B

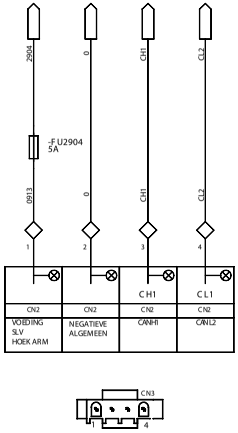

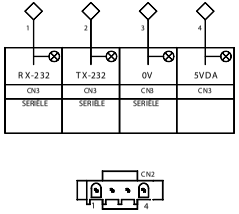

*********	*********		Data :	12/02/2010		Beschrijving:	Cliente:			N° DISEGNO:	
*********	*********		Diseg.:	-		LAY-OUT KAART TEC1207/B	Progetto:			0.467.202	
*********	*********		Progetto:			CONNECTOR CN2;CN3	File disegno:	-	Pagina:	Pagina succ.	Pagine Tot.:
MODIFICA	DATA	FIRME	Visto:	-			Matricola:	-	29	30	68

PANEEL KOLOM

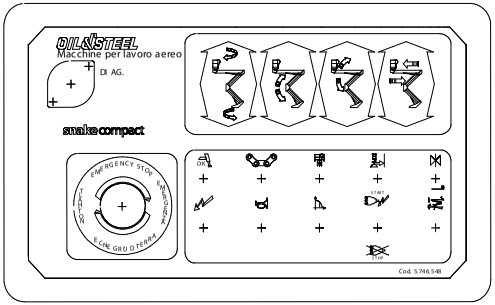

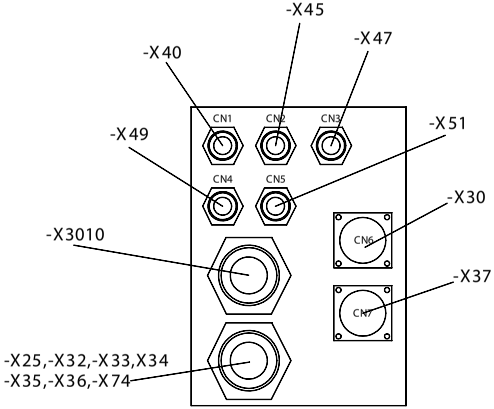

*********	*********		Data :	12/02/2010	Beschrijving:	Cliente:			N° DISEGNO:		
*********	*********		Diseg.:	-	LAY-OUT PANEEL KOLOM	Progetto:			0.467.202		
*********	*********		Progetto:	-		File disegno:	-	Pagina:	Pagina succ.	Pagine Tot.:	
MODIFICA	DATA	FIRME	Visto:	-		Matricola:	-	30	31	68	

TABEL STEKKER 24 POLIG -X3010

PIN 1207/B	O.S.	BESCHRIJVING	BESCHRIJVING
CN15-PIN1	0904	ROOD	POSITIEVE VERMOGEN
CN15-PIN2	0904	ROOD	POSITIEVE VERMOGEN
CN15-PIN4	0904	ROOD	POSITIEVE VERMOGEN
CN15-PIN7	2010	ORANJE - ZWART	SIGN. EINDS. ARMSTEUN 1 L
CN15-PIN8	2011	ORANJE -WIT	SIGN. EINDS. ARMSTEUN 2 R
		LICHTBLAUW- ZWART	
		WIT -BLAUW	
		WIT -GEEL	SERIE NOODSTOPPEN WAGEN (OPT. UK)
		WIT -ZWART	SERIE NOODSTOPPEN WAGEN (OPT. UK)
CN11-PIN5	0913	WIT -ROOD	VOEDING KAART
CN11-PIN8	0913	WIT -GROEN	VOEDING KAART
		WIT -BRUIN	
		GEEL -BLAUW	
		GEEL -ZWART	
		GEEL -ROOD	
		GEEL -GROEN	
-X30 N°1	1112	GRIJS - GEEL	POS. NA SLEUTEL VRACHTWAGEN
-X30 N°2-3	1115	GRIJS - WIT	EINDS. ARM IN
CN11-PIN2	2105	GRIJS - BLAUW	WISSELAAR EK
CN11-PIN3	2106	GRIJS - ZWART	NOOD EK
CN11-PIN1	2104	GRIJS - ROOD	BYPASS EK
		GRIJS - GROEN	
CN11-PIN14	CH1	BRUIN - ZWART	CAN H
CN11-PIN15	CL1	BRUIN - GROEN	CAN L
CN11-PIN3-6-9	0	nr.3 ZWARTE DRADEN	NEGATIEVE ALGEMEEN VERMOGEN

*********	*********		Data :	12/02/2010		Beschrijving: MULTIKABELS KOLOM -X3010	Cliente:			N° DISEGNO: 0.467.202	
*********	*********		Diseg.:	-			Progetto:				
*********	*********		Progetto:				File disegno:	-	Pagina: 31	Pagina succ. 32	Pagine Tot.: 68
MODIFICA	DATA	FIRME	Visto:	-			Matricola:	-			

-X30 4.245.175 EINDS.ARM				
CONNEC.	O.S.	7x1	BESCHRIJVING	MIL 7 POLIG
	1112	1	POS. NA SLEUTEL VRACHTWAGEN	1
	1115	2	EINDS. ARM PAK 1	2
	1115	3	EINDS. ARM PAK 2	3
CN13-PIN2	2805	4	POSITIEVE EINDSLAG	4
CN13-PIN1	2804	5	EINDS. SLAPPE KETTINGEN	5
CN15-PIN13	2016	6	EINDS. ARM UITSCHUIFBEGRENZER 1	6
CN15-PIN14	2017	GG	EINDS. ARM UITSCHUIFBEGRENZER 2	GG

-X37 4.245.177 7X1 TOREN/KORF				
CONNEC.	O.S.	7x1	BESCHRIJVING	MIL 7 POLIG
CN12-PIN13	2218	1	KNOP. NOODSTOP KORF	1
CN12-PIN14	2217	2	KNOP. NOODSTOP KORF	2
CN7-PIN5	2406	3	VOEDING SLV KORF	3
CN7-PIN3	CH1	4	CAN H1 BUS	4
CN7-PIN6	CL1	5	CAN L1 BUS	5
		6		6
CN7-PIN15	0	GG	NEGATIEVE ALGEMEEN	GG

-X40 4.245.176 SLV HOEK				
CONNEC.	O.S.	M12	BESCHRIJVING	M12
CN3-PIN1	2904	BRUIN	VOEDING SLV HOEK	1
CN3-PIN2	0	WIT	NEGATIEVE ALGEMEEN	2
CN3-PIN3	CH1	BLAUW	CAN H1 BUS	3
CN3-PIN4	CL1	ZWART	CAN L1 BUS	4
		GRUS		5

-X45 4.245.320 TRANSD. DRUK STANG 1				
CONNEC.	O.S.	M12	BESCHRIJVING	M12
CN4-PIN2	2607	BRUIN	VOEDING TRANSDUCTOREN	1
		WIT		2
CN4-PIN3	2609	BLAUW	SIGN. TRANSD. STANG 1	3
		ZWART		4
		GRIJS		5

-X47 4.245.320 TRANSD. DRUK STANG 2				
CONNEC.	O.S.	M12	BESCHRIJVING	M12
CN4-PIN5	2607	BRUIN	VOEDING TRANSDUCTOREN	1
		WIT		2
CN4-PIN8	2614	BLAUW	SIGN. TRANSD. STANG 2	3
		ZWART		4
		GRUS		5

-X49 4.245.317 TRANSD. DRUK ONDER. 1				
CONNEC.	O.S.	M12	BESCHRIJVING	M12
CN4-PIN1	2607	BRUIN	VOEDING TRANSDUCTOREN	1
		WIT		2
CN4-PIN6	2612	BLAUW	SIGN. TRANDS. ONDER. 1	3
		ZWART		4
		GRUS		5

-X51 4.245.317 TRANSD. DRUK ONDER.2				
CONNEC.	O.S.	M12	BESCHRIJVING	M12
CN4-PIN4	2607	BRUIN	VOEDING TRANSDUCTOREN	1
		WIT		2
CN4-PIN9	2615	BLAUW	SIGN. TRANDS. ONDER. 2	3
		ZWART		4
		GRUS		5

-X25 SENSOR CENTRERING KOLOM				
CONNEC.	O.S.		BESCHRIJVING	
CN16-PIN6	2109	BRUIN	VOEDING TRANSDUCTOREN	
CN16-PIN9	0	BLAUW	NEGATIEVE ALGEMEEN	
CN16-PIN4	2710	ZWART	SIGN. TRANSD. STANG 2	

*********	*********		Data :	12/02/2010	Beschrijving: MULTIKABELS KOLOM	Cliente:			N° DISEGNO: 0.467.202
*********	*********		Diseg.:	-		Progetto:			
*********	*********		Progetto:			File disegno:	-	Pagina: 32	Pagina succ. 33 / Pagine Tot.: 68
MODIFICA	DATA	FIRME	Vista:	-		Matricola:	-		

-X33 DETECTIE MONITOR EK BLOKKERING BEGR. 2 4.245.160				
CONNEC.	O.S.	5x0,34	BESCHRIJVING	M12
CN5-PIN5	2508	BRUIN	VOEDING MONITOR	1
CN5-PIN1	0	ZWART	NEGATIEVE ALGEMEEN	3
CN5-PIN9	2515	WIT	SIGN. MONITOR EK BLOKKERING BEGR. 2	4

-X 33 DETECTIE MONITOR EK BLOKKERING BEGR. 1 4.245.160				
CONNE C.	O.S.	5x0,34	BESCHRIJVING	M12
CN5-PIN2	2508	BRUIN	VOEDING MONITOR	1
CN5-PIN1	0	ZWART	NEGATIEVE ALGEMEEN	3
CN5-PIN8	2514	WIT	SIGN. MONITOR EK BLOKKERING BEGR. 1	4

-X35 EK BLOKKERING BEGR. 2				
CONNEC.	O.S.		BESCHRIJVING	
CN5-PIN6	2512	BRUIN	EK BLOKKERING BEGR. 2	
CN5-PIN7	0	BLAUW	NEGATIEVE ALGEMEEN	

-X 36 EK BLOKKERING BEGR. 1				
CONNE C.	O.S.		BESCHRIJVING	
CN5-PIN3	2509	BRUIN	EK BLOKKERING BEGR. 1	
CN5-PIN4	0	BLAUW	NEGATIEVE ALGEMEEN	

-X74 EINDSLAG ARM 400 mm 2x1 9.4245.045				
CONNEC.	O.S.		BESCHRIJVING	DTSCH 2PF
CN11-PIN6	2109	BRUIN	POSITIEVE EINDSLAG	1
CN11-PIN10	2113	BLAUW	SIGN. EINDS. ARM 400 mm	2

-X32 EK VERGRENDELING INSCHUIVEN ARM				
CONNEC.	O.S.		BESCHRIJVING	
CN8-PIN1	2807	BRUIN	EK VERGRENDELING INSCHUIVEN ARM	
CN8-PIN2	0	BLAUW	NEGATIEVE ALGEMEEN	

*********	*********		Data :	12/02/2010	Beschrijving:	Cliente:			N° DISEGNO:	
*********	*********		Diseg.:	-	MULTIKABELS KOLOM	Progetto:			0.467.202	
*********	*********		Progetto:			File disegno:	-	Pagina:	Pagina succ.	Pagine Tot.:
MODIFICA	DATA	FIRME	Vista:	-		Matricola:	-	33	34	68

AANSLUITING KORF KNOPPENBORD

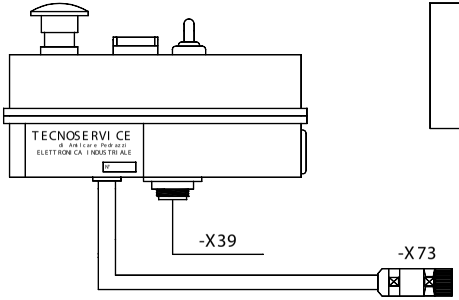

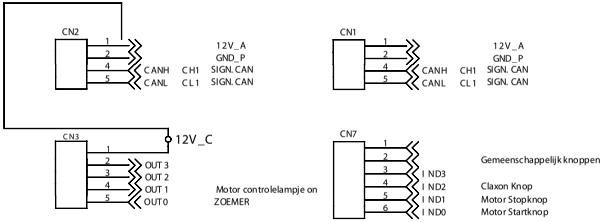

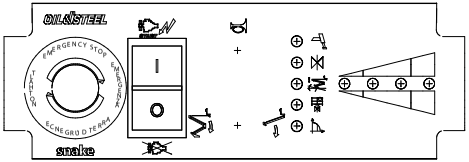

-X39 4.245.167 7X1 TOREN/KORF				
CONNEC.	O.S.	7x1	BESCHRIJVING	MIL 7 POLIG
CN12-PIN13	2218	1	KNOP. NOODSTOP KORF	1
CN12-PIN14	2217	2	KNOP. NOODSTOP KORF	2
CN7-PIN5	2406	3	VOEDING SLV KORF	3
CN7-PIN3	CH1	4	CAN H1 BUS	4
CN7-PIN6	CL1	5	CAN L1 BUS	5
		6		6
CN7-PIN15	0	GG	NEGATIEVE ALGEMEEN	GG

-X73 4.245.X.XX 7X1 CAN BUS SLV I/O REM. KORF				
	O.S.	7x1	BESCHRIJVING	MIL 7 POLIG
	2406	1	VOEDING SLV KORF	1
	CH1	2	CAN H1 BUS	2
	CL1	3	CAN L1 BUS	3
		4		4
		5		5
		6		6
	0	GG	NEGATIEVE ALGEMEEN	GG

*********	*********		Data :	12/02/2010	Beschrijving:	Cliente:			N° DISEGNO:	
*********	*********		Diseg.:	-	SLV KORF	Progetto:			0.467.202	
*********	*********		Progetto:			File disegno:	-	Pagina:	Pagina succ.	Pagine Tot.:
MODIFICA	DATA	FIRME	Visto:	-		Matricola:	-	34	35	68

I/O REM. KORF

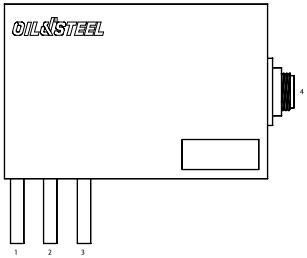

-X73 4.245.XXX 7X1 CAN BUS SLV I/O REM.KORF				
	O.S.	7x1	BESCHRIJVING	MIL 7 POLIG
	2406	1	VOEDING SLV KORF	1
	CH1	2	CAN H1 BUS	2
	CL1	3	CAN L1 BUS	3
		4		4
		5		5
		6		6
	0	GG	NEGATIEVE ALGEMEEN	GG

-X34 HENDELS OPNAME				
DTSCH 4PF	O.S.	4x0,34	BESCHRIJVING	
1	3506	BRUIN	VOEDING DETECTIE	
2	3508	GRIJS	SIGNAAL HENDEL DALEN ARM	
3	3506	ZWART	VOEDING DETECTIE	
4	3509	GG	SIGNAAL HENDEL UITSCHUIVEN ARM	

-X A
AANSL. 4P VOOR DETECTIE MANOEUVRES
cod.4.488.464

-X36 EK BLOKKERING ROTATIE KORF 4.245.305				
CONNEC.	O.S.	2X1	BESCHRIJVING	
1	3505	BRUIN	EK BLOKKERING ROTATIE KORF	
2	0	BLAUW	NEGATIEVE ALGEMEEN	

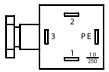

-X70 EINDS. KORF CENTRERING 9.425.045				
DTSCH 2PF	O.S.	2X1	BESCHRIJVING	EINDS. KORF
1	3506	BRUIN	POSITIEVE EINDSLAGEN	BW
2	3507	BLAUW	EINDS. KORF CENTRERING	BL

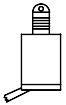

EINDS. KORF CENTRERING
cod.4488694

*********	*********		Data :	12/02/2010	Beschrijving: SLV KORF MP AS 12VDC COD.	Cliente:			N° DISEGNO: 0.467.202	
*********	*********		Diseg.:	-		Progetto:				
*********	*********		Progetto:			File disegno:	-	Pagina: 35	Pagina succ. 36	Pagine Tot.: 68
MODIFICA	DATA	FIRME	Vista:	-		Matricola:	-			

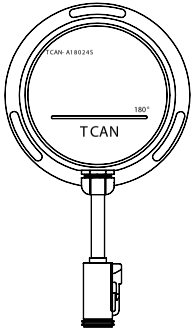

SENSOR INCLINATIE ARM
cod.4510055

SLV HOEK ARM

-X41 4.245.176 SLV HOEK				
DTSCH 4PF	N.S.	CAN BUS	BESCHRIJVING	DTSCH 4PF
BRUIN	2904	WIT	VOEDING SLV HOEK	1
GRIJS	0	BRUIN	NEGATIEVE ALGEMEEN	2
ZWART	CH1	GROEN	CAN H1 BUS	3
GG	CL1	GEEL	CAN L1 BUS	4

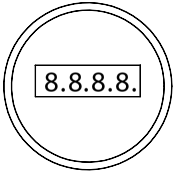

STATUSVIEWER
STATUS VIEWER
ZIE PAG.41

-X41 4.245.176 SLV HOEK				
	O.S.	CAN BUS	BESCHRIJVING	JDXXX
	0914	BRUIN	VOEDING SLV HOEK	JDX3
	0	WIT	NEGATIEVE ALGEMEEN	JDX4
	CH1	GEEL	CAN H1 BUS	JDX19
	CL1	GROEN	CAN L1 BUS	JDX20

*********	*********		Data :	12/02/2010		Beschrijving:	Cliente:			N° DISEGNO:	
*********	*********		Diseg.:	-		SLV KORF	Progetto:			0.467.202	
*********	*********		Progetto:	-			File disegno:	-	Pagina:	Pagina succ.	Pagine Tot.:
MODIFICA	DATA	FIRME	Visto:	-			Matricola:	-	36	37	68

Legenda Toestellen

Afkorting	Beschrijving	Opmerking
-F1	-F1	Zekering lijn
-FU0718	Zekeringen	Zekering Opt. lamp 12vdc 70wF
-FU0910	Zekeringen	Voeding kaart TE C 1207/B
-FU1112	Zekeringen	Zekering controlelampje stab. buiten
-FU1305	Zekeringen	Beveiliging eindslag stab.
-FU1312	Zekeringen	Uitschakelen motor
-FU1313	Zekeringen	Claxon
-FU1315	Zekeringen	
-FU2217	Zekeringen	Beveiliging reeks noodstoppen
-FU2404	Zekeringen	Ek Blokkering Begr. 1
-FU2405	Zekeringen	Ek Blokkering Begr. 2
-FU2408	Zekeringen	Beveiliging SLV KORF
-FU2904	Zekeringen	Beveiliging SLV hoek arm
-G1	-G1	BATTERIJ VRACHTWAGEN
-H1	-H1	
-H7	-H7	
-HA2708	Geluidssignalen	Geluidssignaal Storingen
-HL0718	Lichtsignalen	Lamp 12VDC 70W opt. korf
-HL2213	Lichtsignalen	Controlelampje rood opt. inclinometer
-HL2214	Lichtsignalen	Controlelampje rood koppelbegrenzer
-HL2310	Lichtsignalen	Controlelampje Rood slappe ketting
-HL2312	Lichtsignalen	Controlelampje groen Lijn 12vdc
-HL2313	Lichtsignalen	Controlelampje groen kolom in midden
-HL2314	Lichtsignalen	Controlelampje groen korf gecentreerd
-HL2315	Lichtsignalen	Controlelampje groen Stab.Ok
-HL2316	Lichtsignalen	Controlelampje Rood koppelbegrenzer
-KA0909	Hulprelais	
-KA0911	Hulprelais	
-S0601	-S 0	EINDS. HANDREM
-S0602	-S 0	BLOK. SLEUTEL. WAGEN

Legenda Toestellen

Afkorting	Beschrijving	Opmerking
-S B2217	Knoppen	Noodstopknop korf
-S B2304	Knoppen	Knop. Stop motor
-S B2306	Knoppen	Knop. Noodstop op kolom
-S B2307	Knoppen	Knop. Starten motor
-S B2308	Knoppen	Knop. Claxon
-S F	Eindschakelaar	Einds. min stab. achter r
-S F 1005	Eindschakelaar	Einds. min stab. voor r
-S F 1006	Eindschakelaar	Einds. min stab. achter r
-S F 1007	Eindschakelaar	Einds. min stab. achter l
-S F 1008	Eindschakelaar	Einds. min stab. voor l
-S F 1009	Eindschakelaar	Einds. stab voor r op grond
-S F 1010	Eindschakelaar	Einds. stab achter r op grond
-S F 1011	Eindschakelaar	Einds. stab achter l op grond
-S F 1012	Eindschakelaar	Einds. stab voor l op grond
-S F 1107	Eindschakelaar	Einds. Arm Buiten
-S F 1108	Eindschakelaar	Einds. achter as
-S F 1109	Eindschakelaar	Einds. stab. voor r buiten
-S F 1111	Eindschakelaar	Einds. stab. achter r buiten
-S F 1112	Eindschakelaar	Einds. stab. achter l buiten
-S F 1113	Eindschakelaar	Einds. stab. voor l buiten
-S F 2010	Eindschakelaar	Einds. armsteun L
-S F 2011	Eindschakelaar	Einds. armsteun R
-S F 2016	Eindschakelaar	Einds. Arm Uitschuifbegrenzer 1
-S F 2017	Eindschakelaar	Einds. Arm Uitschuifbegrenzer 1
-S F 2113	Eindschakelaar	Einds. uitschuiven 400 mm
-S F 2804	Eindschakelaar	Einds. slappe Ketting
-S F 3505	Eindschakelaar	Einds. centrering korf
-S Q2508	Proximity eindslag	Monitor Begr.1
-S Q2511	Proximity eindslag	
-Y 2105	-Y 2	Ek wisselaar

Legenda Toestellen

Afkorting	Beschrijving	Opmerking
-Y3506	-Y3	Ek Blokkering rotatie korf
-YV2104	Elektrokleppen	E k By-Pass
-YV2106	Elektrokleppen	E k Bedrijf
-YV2509	Elektrokleppen	Ek Blokkering Begr.1
-YV2512	Elektrokleppen	Ek Blokkering Begr.2
-YV2807	Elektrokleppen	Opt. Ek. Blokkering Inschuiven Arm
-YV2814	Elektrokleppen	Opt. Ek. Nooddalen arm
-YV2816	Elektrokleppen	Opt. Ek. Nooddalen pantograaf
D1	D1	
D7	D7	

Legenda Symbolen Draden

	Aarde frame
	Zekering algemeen symbool

Legenda algemene symbolen

	Aarde frame
	-BQ1
	-BP

*********	*********		Data :	12/02/2014		Beschrijving: Legenda Toestellen	Cliente:			N° DISEGNO: 0.467.202	
*********	*********		Diseg.:	-			Progetto:				
*********	*********		Progetto:				File disegno:	-	Pagina: 39	Pagina succ. 40	Pagine Tot.: 68
MODIFICA	DATA	FIRME	Vista:				Matricola:	-			

Legenda Symbolen Multidraden

	Paddenstoelvormige noodstopknop
	Schakelaar 0-1 2P vast
	Knop, contacten 1NO
	Contact voor sluitstand - Eindslag
	Bobine, algemeen teken
	Wisselcontact met onderbreking
	Contact normaal open
	Algemeen teken
	LED met weerstand
	Lichtsignalering, algemeen teken
	Alarm
	Diode, algemeen teken
	-YV
	0000370707V
	CONTROLESENSOR SPOEL
	0000458051V
	-BP
	-S F NO
	EINDSLAG
	EINDSLAG
	-YV1

*********	*********		Data :	12/02/2010		Beschrijving: Legenda Symbolen Multidraden	Cliente:			N° DISEGNO: 0.467.202	
*********	*********		Diseg.:	-			Progetto:				
*********	*********		Progetto:				File disegno:	-	Pagina: 40	Pagina succ. 41	Pagine Tot.: 68
MODIFICA	DATA	FIRME	Visto:	-			Matricola:	-			

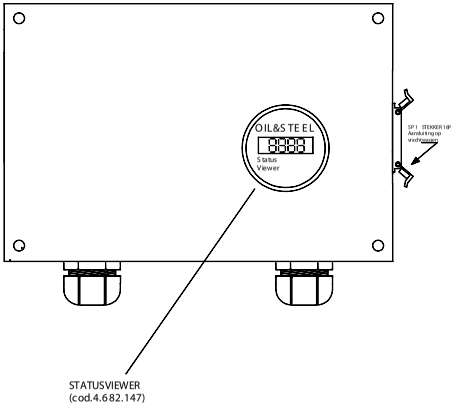

LIJST MET CODES STAAT/FOUT VOOR SN2010C-RE		
CODE STAAT/FOUT	BETEKENIS	OPLOSSING
FXXX	EERSTE 30 SEC. - FIRMWARE VERSIE	N.D
0001	NOODSTOPKNOP INGEDRUKT	NOODSTOPKNOP KORF OF KOLOM INGEDRUKT OF LIJN ONDERBROKEN
0002	WERK ONDERSTEL/STABILISATIEPOTEN	N.D
0003	GEMENGD WERK	N.D
0004	WERK OP HOOGTE	N.D
0101	CONTROLE EINDS. VOOR R	CONTROLE STAAT EINDS. (VASTGELOPEN) BEKABELING
0102	CONTROLE EINDS. VOOR L	CONTROLE STAAT EINDS. (VASTGELOPEN) BEKABELING
0103	CONTROLE EINDS. ACHTER R	CONTROLE STAAT EINDS. (VASTGELOPEN) BEKABELING
0104	CONTROLE EINDS. ACHTER L	CONTROLE STAAT EINDS. (VASTGELOPEN) BEKABELING
01 10(KOMENDE EXP.)	CONTROLE SPOELEN GEÏNTEGREERDE GROEP - P	CONTROLE STAAT SPOELEN (VASTGELOPEN), BEKABELING. TIME-OUT 3s
0111	CONTROLE EINDSLAGEN STEUN ARM	CONTROLE STAAT EINDS. VOOR CONFIG. NIET TOEGESTAAN (VASTGELOPEN), BEKABELING
0115	CONTROLE SPOEL EK BEGRENZER 1	CONTROLE STAAT SPOEL (VASTGELOPEN), BEKABELING. TIME-OUT 3s
0116	CONTROLE SPOEL EK BEGRENZER 2	CONTROLE STAAT SPOEL (VASTGELOPEN), BEKABELING. TIME-OUT 3s
0122	COMMUNICATIEPROBLEEM VOEDING CRA	CONTROLE STAAT BEKABELING
0130	LBK EINDS. STAB. VOOR R MET AS OPG.	CONTROLE STAAT EINDS. (VASTGELOPEN), BEKABELING
0131	LEK EINDS. STAB. VOOR L MET AS OPG.	CONTROLE STAAT EINDS. (VASTGELOPEN), BEKABELING
0132	LEK EINDS. STAB. ACHTER R MET AS OPG.	CONTROLE STAAT EINDS. (VASTGELOPEN), BEKABELING
0133	LBK EINDS. STAB. ACHTER L MET AS OPG.	CONTROLE STAAT EINDS. (VASTGELOPEN), BEKABELING
0152	INCONGRUENTIE CENTR. KOLOM MET ARM IN RUSTSTAND	PLAATSEN PROXY CENTR. KOLOM. BEKABELING
0160	MINSTENS TWEE POTEN OPGEHEVEN BIJ WERK OP HOOGTE	PLAATSING STABILISATIEPOTEN, BEKABELING
0161	ARM OPGEHEVEN EN MACHINE ZONDER OK-STAB.	EK ONTZEGELD OF ANDERE DEFECTEN
0201	CONTROLE EINDS. PANTOGRAAF LAAG	SIGNALEN EINDS. NIET COHERENT, STAAT EINDS., BEKABELING
0202	CONTROLE EINDS. ARM ONDER HORIZONTALE LIJN	STAAT EINDS. (VASTGELOPEN), BEKABELING
0203	CONTROLE EINDSLAGEN UITSCHUIFBEGRENZER 1,2	INCOHERENTE EINDS. SIGNALEN. STAAT EINDS. BEKABELING
0204	CONTROLE EINDS. CENTRERING KORF	STAAT EINDS.L. (VASTGELOPEN, AFSTELLING). BEKABELING
0205	CONTROLE STAAT CONTACTEN CONTROLEERT DETECTIE MANOEUVRES KORF	BEKABELING, ELEMENT VASTGELOPEN (KORF : REIKWIJDTE EN UITSCHUIVEN ARM)
0211	COMMUNICATIEPROBLEEM/VOEDING KNOP. KORF	CONTROLE STAAT BEKABELING
0222	COMMUNICATIEPROBLEEM/VOEDING MPAS KORF	CONTROLE STAAT BEKABELING
0225	SITUATIE SLAPPE KETTINGEN	CONTROLE STAAT KETTINGEN/EINDS. "SLAPPE KET.". STAAT BEKABELING
0230	OVERBELASTING OPGEMERKT	OVERBELASTING KORF, STAAT OLIE (TEMP./VERVUIL.), BEKABELING SENSOREN
0232	AFWIJKENDE WAARDE GELEVERD DOOR SENSOREN ONDER.	CONTROLE SENSOR, STAAT BEKABELING, STAAT OLIE (TEMP./VERVUIL.)
0233	AFWIJKENDE WAARDE GELEVERD DOOR SENSOREN STANG	CONTROLE SENSOR, STAAT BEKABELING, STAAT OLIE (TEMP./VERVUIL.)
0234	STORING SENSOR OPMETEN HOEK ARM	CONTROLE STAND SENSOR, BEKABELING
0240	STORING P.C.U. (PLATFORM CONTROL UNIT)	CONTROLE BEKABELING, P.C.U. VERVANGEN

*********	*********		Data :	12/02/2010	Beschrijving: DISPLAY ALARMEN	Cliente:			N° DISEGNO: 0.467.202		
*********	*********		Diseg.:	-		Progetto:					
*********	*********		Progetto:			File disegno:	-	Pagina: 41	Pagina succ. 52	Pagine Tot.: 68	
MODIFICA	DATA	FIRME	Vista:	-		Matricola:	-				

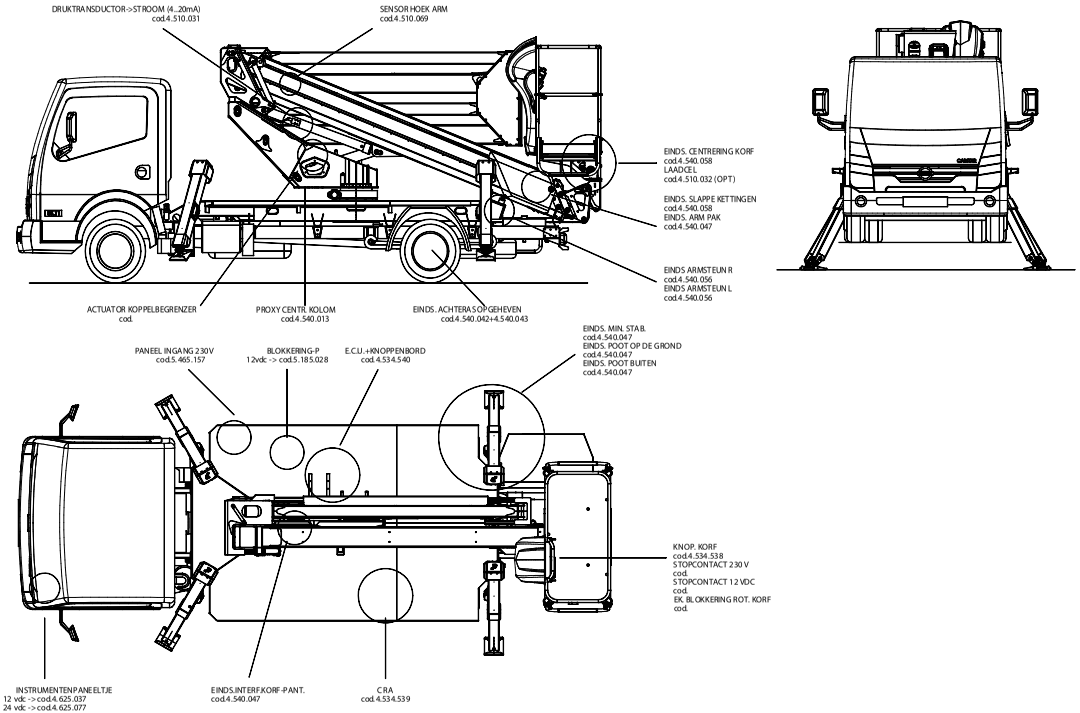

*********	*********		Data :	12/02/2010	Beschrijving:	Cliente:			N° DISEGNO:		
*********	*********		Diseg.:	-	LAY-OUT MACHINE, AANZICHTEN: ZIJ, PLATTEGROND, VOOR PLAATS COMPONENTEN	Progetto:			0.467.202		
*********	*********		Progetto:			File disegno:	-	Pagina:	Pagina succ.	Pagine Tot.:	
MODIFICA	DATA	FIRME	Vista:	-		Matricola:	-	52	53	68	

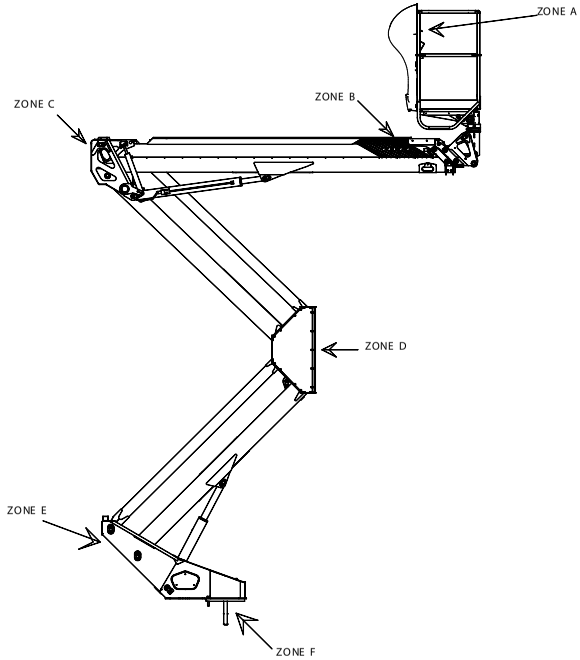

*********	*********		Data :	12/02/2010		Beschrijving: LAY-OUT MACIHNE, ZONE UITSCHUIFBARE STRUCTUUR PLAATS COMPONENTEN	Cliente:			N° DISEGNO: 0.467.202	
*********	*********		Diseg.:	-			Progetto:				
*********	*********		Progetto:				File disegno:	-	Pagina: 53	Pagina succ. 54	Pagine Tot.: 68
MODIFICA	DATA	FIRME	Visto:	-			Matricola:	-			

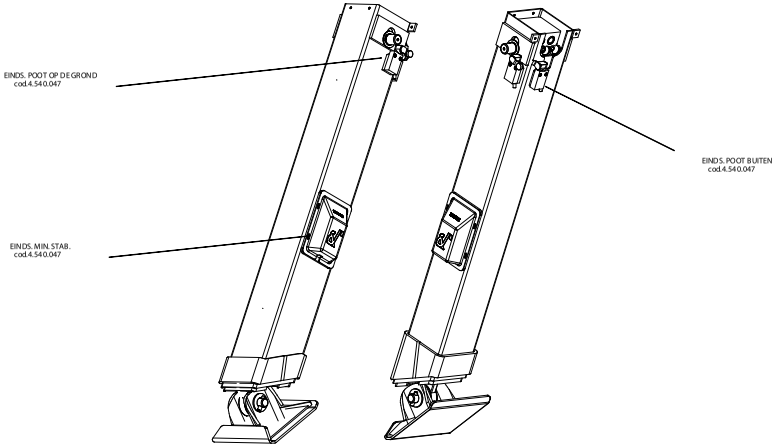

*********	*********		Data :	12/02/2010		Beschrijving: DETAIL STABILISATIEPOOT	Cliente:			N° DISEGNO: 0.467.202	
*********	*********		Diseg.:	-			Progetto:				
*********	*********		Progetto:				File disegno:	-	Pagina: 54	Pagina succ. 55	Pagine Tot.: 68
MODIFICA	DATA	FIRME	Visto:	-			Matricola:	-			

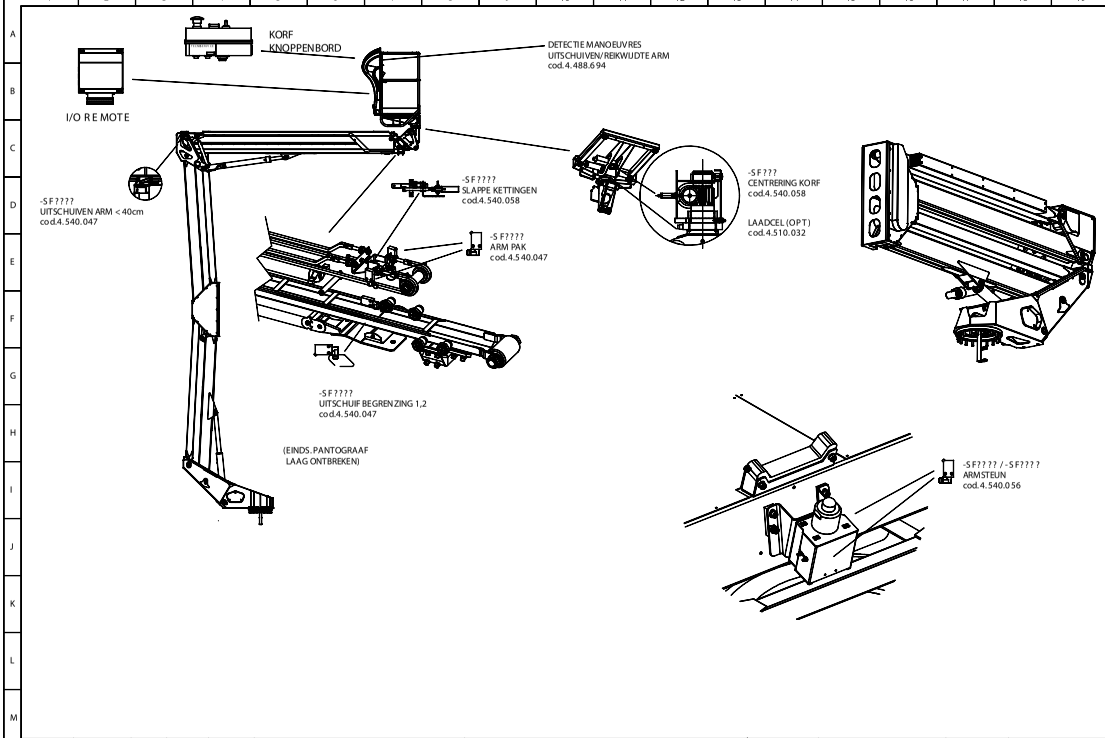

*********	*********		Data :	12/02/2010	Beschrijving:	Cliente:			N° DISEGNO:		
*********	*********		Diseg.:	-	DETAIL	Progetto:			0.467.202		
*********	*********		Progetto:		UITSCHUIFBARE STRUCTUUR: PLAATS COMPONENTEN	File disegno:	-	Pagina:	Pagina succ.	Pagine Tot.:	
MODIFICA	DATA	FIRME	Vista:	-		Matricola:	-	55	56	68	

0.467.205 KIT KABELS VOOR SN2010C-RE

LIJST KIT KABELS SN2010C-RE

LIJST	BESCHRIJVING
3.920.794	KIT KABELS BOVENSTRUCTUUR C/L TECNOSERVICE
3.920.793	KIT KABELS ONDERSTRUCTUUR C/L TECNOSERVICE
3.920.795	KIT KABELS BOVENSTRUCTUUR
3.920.796	KIT KABELS ONDERSTRUCTUUR

ONDERVERDELING AFGESCHERMDE KABELS VOOR AFZONDERLIJKE LIJST

ART.	3.920.794 BOVEN C/L TEC	3.920.793 ONDER C/L TEC	3.920.795 BOVEN	3.920.796 ONDER
4.245.340	-	2	-	-
4.245.341	-	2	-	-
4.245.160	2	2	-	-
4.245.165	-	1	-	-
4.245.167	1	-	-	-
4.245.174	-	-	1	-
4.245.178	-	-	1	-
4.245.350	-	-	1	-
4.245.177	-	-	1	-
4.245.175	-	-	1	-
4.245.181	-	-	1	-
4.245.306	2	3	-	-
4.245.317	-	-	2	-
4.245.320	-	-	2	-
4.245.305	1	1	-	-
4.245.173	-	-	1	-
4.245.345	2	-	-	-

OPMERKING: OM TE VOORKOMEN DAT ER EEN LIJST MET 1 ENKEL VOORWERP BESTAATM, VERPLAATST CODE ONDER LIJST 3920793

20100208: verv.4.245.176 met 4.245.nnn

********	********		Data :	12/02/2010	Beschrijving: LIJST MET KABELS	Cliente:			N° DISEGNO: 0.467.202
********	********		Diseg.:	-		Progetto:			
********	********		Progetto:	-		File disegno:	0.467.205	Pagina: 56	Pagina succ. 57 / Pagine Tot.: 68
MODIFICA	DATA	FIRME	Visto:	-		Matricola:	-		

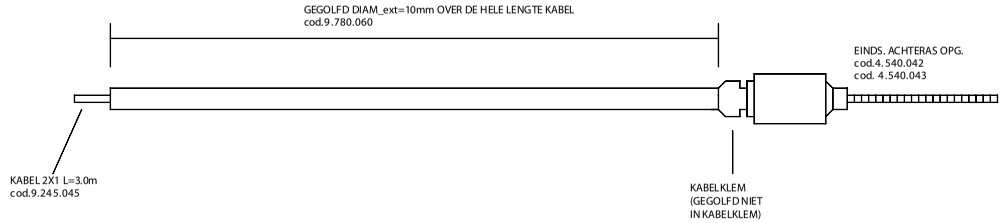

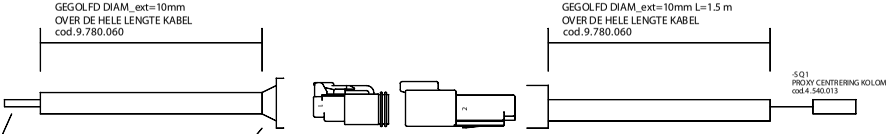

DEUTSCH 2P
COMPLETE CONN.
cod.3.723.279.01
4534777 2p Vrouwelijke Connector
4534775 2p Mannelijke Connector
4534776 2p mann. Plaat voor sluiting blok
4534778 2p vrouw. Plaat voor sluiting blok
4534781 Mnl.klem
4534

DEUTSCH 6p	KABEL	BESCHRIJVING
1	-SQ1.B N	PROXY CENTR. KOLOM POSITIEVE POOL
2	-SQ1.B U	PROXY CENTR . KOLOM NEG.POOL/UITGANG

********	********		Data :	12/02/2010		Beschrijving: KABEL EINDS. ACHTERAS OPGEHEVEN EN CENTR. KOLOM	Cliente:			N° DISEGNO: 0.467.202	
********	********		Diseg.:	-			Progetto:				
********	********		Progetto:	-			File disegno:	0.467.205	Pagina: 57	Pagina succ. 58	Pagine Tot.: 68
MODIFICA	DATA	FIRME	Visto:	-			Matricola:	-			

STABILISATOREN VOOR

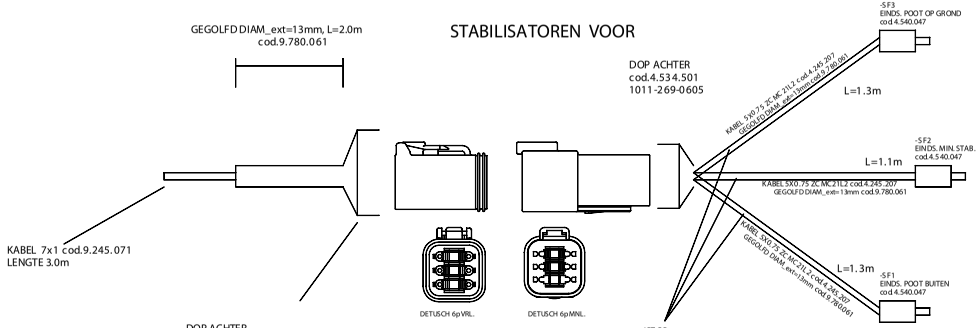

DEUTSCH 6P
COMPLETE CONN.
cod.3.723.281.01
4534384 6p Vrouwelijke Connector
4534386 6p Mannelijke Connector
4534383 6p Vrouwelijke Blok Sluiting
4534385 6p Mannelijke Blok Sluiting.
4534781 Mnl. klem
4534782 Vrl. klem

LET OP:
- GEGOLFDE BEDEKKEN DE HELE LENGTE VAN DE KABELS
-VERBINDING GEGOLFDE GARANDEERT IP 67/68
-VERBINDING GEGOLFDE MAAR NIET VAN KABELS
-DE KABELS MOGEN NIET ONDERBROKEN WORDEN

OPMERKINGEN:
20100125: wijzig afmeting kabels 0.7m, 0.9m en 0.7m,
deel 0.7m met grote kabelgeleider verwijderd.
Kabel CRA L=2.0m

DEUTSCH 6p	KABEL	BESCHRIJVING
1	-SF1.BKWH	EINDS. POOT BUITEN, POL BKWH CONTACT NG
2	-SF1.BK	EINDS. POOT BUITEN, POL BK CONTACT NG
3	-SF2.BKWH	EINDS. MIN. STAB. POOL BKWH CONTACT NG
4	-SF2.BK	EINDS. MIN. STAB. POOL BK CONTACT NG
5	-SF3.BKWH	EINDS. POOT OP GROND, POOL BKWH CONTACT NG
6	-SF3.BK	EINDS. POOT OP GROND, POOL BK CONTACT NG

********	********		Data :	12/02/2010
********	********		Diseg.:	-
********	********		Progetto:	-
MODIFICA	DATA	FIRME	Visto:	-

Beschrijving:
4.245.340
KABEL CONCENTRATOR STAB. VOOR

Cliente:			N° DISEGNO: 0.467.202	
Progetto:				
File disegno:	0.467.205	Pagina: 58	Pagina succ. 59	Pagine Tot.: 68
Matricola:	-			

STABILISATOREN ACHTER

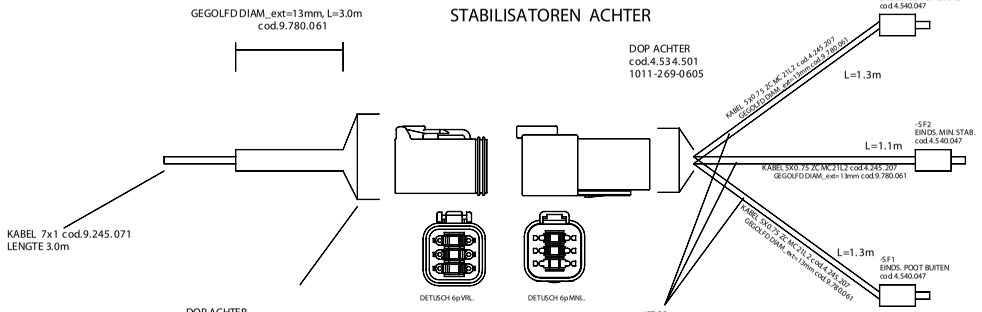

DEUTSCH 6P
COMPLETE CONN.
cod.3.723.281.01
4534384 6p Vrouwelijke Connector
4534386 6p Mannelijke Connector
4534383 6p Vrouwelijke Blok Sluiting
4534385 6p Mannelijke Blok Sluiting.
4534781 Mnl. klem
4534782 Vrl. klem

LET OP:
- GEGOLFDE BEDEKKEN DE HELE LENGTE VAN DE KABELS
-VERBINDING GEGOLFDE GARANDEERT IP 67/68
-VERBINDING GEGOLFDE MAAR NIET VAN KABELS
-DE KABELS MOGEN NIET ONDERBROKEN WORDEN

OPMERKINGEN:
20100125: wijzig afmeting kabels 0.7m, 0.9m en 0.7m,
deel 0.7m met grote kabelgeleider verwijderd.
Kabel CRA L=2.0m

DEUTSCH 6p	KABEL	BESCHRIJVING
1	-SF1.BKWH	EINDS. POOT BUITEN, POL BKWH CONTACT NG
2	-SF1.BK	EINDS. POOT BUITEN, POL BK CONTACT NG
3	-SF2.BKWH	EINDS. MIN. STAB. POOL BKWH CONTACT NG
4	-SF2.BK	EINDS. MIN. STAB. POOL BK CONTACT NG
5	-SF3.BKWH	EINDS. POOT OP GROND, POOL BKWH CONTACT NG
6	-SF3.BK	EINDS. POOT OP GROND, POOL BK CONTACT NG

********	********		Data :	12/02/2010
********	********		Diseg.:	-
********	********		Progettto:	-
MODIFICA	DATA	FIRME	Visto:	-

Beschrijving:
4.245.341
KABEL CONCENTRATOR STAB. ACHTER

Cliente:			N° DISEGNO: 0.467.202
Progettto:			
File disegno:	0.467.205	Pagina: 59	Pagina succ. 60	Pagine Tot.: 68
Matricola:	-		

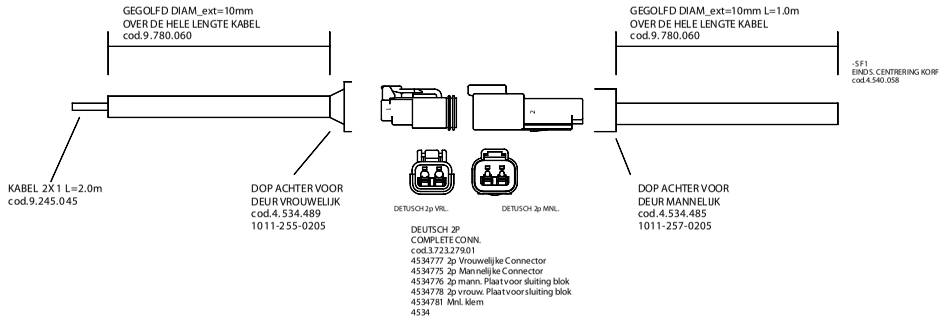

DEUTSCH 6p	KABEL	BESCHRIJVING
1	-SF1.BK	EINDS. CENTRERING KORF, POSITIEVE POOL
2	-SF1.BKWH	EINDS. CENTRERING KORF, CONTACT NG

********	********		Data :	12/02/2010		Beschrijving: KABEL EINDS. CENTRERING KORF	Cliente:			N° DISEGNO: 0.467.202		
********	********		Diseg.:	-			Progetto:					
********	********		Progetto:	-			File disegno:	0.467.205	Pagina: 60	Pagina succ. 61	Pagine Tot.: 68	
MODIFICA	DATA	FIRME	Visto:	-			Matricola:	-				

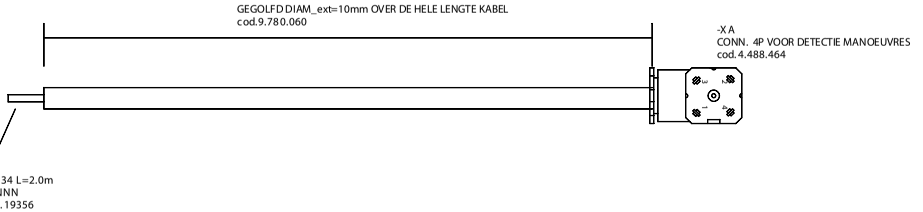

CONNECTOR	DRAAD	BESCHRIJVING
-XA.1	BLAUW	POSITIEVE CONTACT NG-CH1
-XA.2	BRUIN	POSITIEVE CONTACT NG-CH2
-XA.3	WIT	CONTACT NG-CH1
-XA.4	ZWART	CONTACT NG-CH2

********	********		Data :	12/02/2010		Beschrijving:	Cliente:			N° DISEGNO:	
********	********		Diseg.:	-		KABEL DETECTIE ROT.MANOEUVRES KORF	Progetto:			0.467.202	
********	********		Progetto:	-			File disegno:	0.467.205	Pagina:	Pagina succ.	Pagine Tot.:
MODIFICA	DATA	FIRME	Visto:	-			Matricola:	-	61	62	68

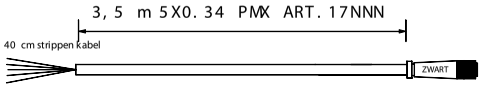

M12 VROUWELIJK
5-POLIG RECHT
KLEIN FORMAAT

PIN M12	5G 0,5
1	BRUIN
2	BLAUW
3	ZWART
4	WIT
5	G/G

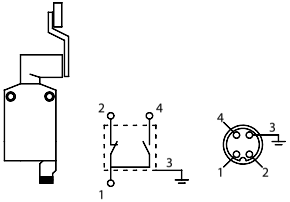

OPMERKINGEN OVER AANSLUITINGEN:
-GEBRUIK VOOR ARMSTEUN R EN L HET
CONTACT NO
-VOOR HET CONTACT NO PIN 4 RN 1 OP M12
TER HOOGTE VAN BBUINE EN WITTE DRADEN NIET GEBRUIKEN

********	********		Data :	12/02/2010		Beschrijving:	Cliente:			N° DISEGNO:		
********	********		Diseg.:	-		4.245.160	Progetto:			0.467.202		
********	********		Progetto:	-		KABEL 3.5m M12-VRU	File disegno:	0.467.205	Pagina:	Pagina succ.	Pagine Tot.:	
MODIFICA	DATA	FIRME	Visto:	-		AL AANWEZIG OP SN2010COMPACT	Matricola:	-	62	64	68	

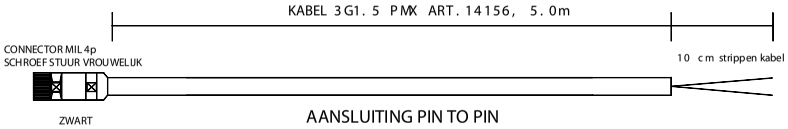

AANSLUITING PIN TO PIN

MIL VROUWELIJK 4-POLIG	MULTIKABEL 3G1,5	BESCHRIJVING
1	BRUIN	
2	BLAUW	
3	GG	
4		

********	********		Data :	12/02/2010	Beschrijving: 4.245.165 KABEL 3G1.5 LIJN 220V 5.0m AL AANWEZIG OP SN2010C	Cliente:			N° DISEGNO: 0.467.202	
********	********		Diseg.:	-		Progetto:	SNAKE2010RENT E D.			
********	********		Progetto:	-		File disegno:	0.467.205	Pagina: 64	Pagina succ. 65	Pagine Tot.: 68
MODIFICA	DATA	FIRME	Visto:	-		Matricola:	-			

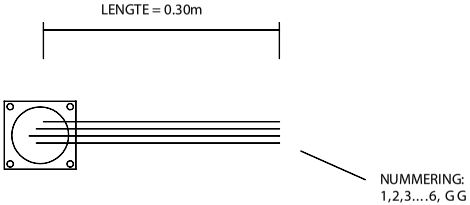

LET OP:
-CONNECTOR MANNELIJK KABELDOORGANG
-LENGTE KABELS 30cm DOORSNEDE 1mm²
-CONNECTOR MIL 7-POLIG SCHROEF, GROOTTE 16S KABELDOORGANG
CONTACTEN AFMETING 16, CODE SERVICE A (BEDRIJFSSPANNING
700 V, TESTSPANNING 2000 VAC)
- PAKKING IP68

********	********		Data :	12/02/2010	Beschrijving:	Cliente:			N° DISEGNO:		
********	********		Diseg.:	-	4.245.167	Progetto:	SNAKE2010RENTED.		0.467.202		
********	********		Progetto:	-	CONN. MIL 7p MANNELIJK KABELDOORGANG-KNOPPENBORD	File disegno:	0.467.205	Pagina:	Pagina succ.	Pagine Tot.:	
MODIFICA	DATA	FIRME	Visto:	-	AL AANWEZIG OP SN2010C	Matricola:	-	65	66	68	

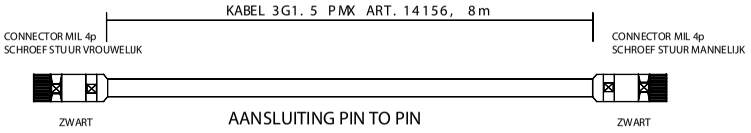

AANSLUITING PIN TO PIN

CONNECTOR 4-POLIG	MULTIKABEL 3G1,5	CONNECTOR 4-POLIG	BESCHRIJVING
1	BRUIN	1	
2	BLAUW	2	
3	G.G.	3	
4		4	

MODIFICA	DATA	FIRME		
********	********		Data :	12/02/2010
********	********		Diseg.:	-
********	********		Progettto:	-
			Visto:	-

Beschrijving:
4.245.174
KABEL 3G1.5 LIJN 220VAC 8.0m
AL AANWEZIG OP SN2010C

Cliente:			N° DISEGNO: 0.467.202
Progettto:	SNAKE 2010 RE NT E D.		
File disegno:	0.467.205	Pagina: 66	Pagina succ. 67
Matricola:	-		Pagine Tot.: 68

KABEL 7G1 PMX ART. 14169, 8.0m

CONNECTOR MIL 7p
SCHROEF STUUR VROUWELIJK
MET BORGRING

CONNECTOR MIL 7p
SCHROEF STUUR
MANNELIJK

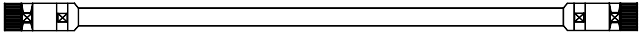

GRIJS

AANSLUITING PIN TO PIN

GRIJS

CONNECTOR 7-POLIG	MULTIKABEL 7G1	CONNECTOR 7-POLIG	BESCHRIJVING
1	1	1	
2	2	2	
3	3	3	
4	4	4	
5	5	5	
6	6	6	
7	G. G.	7	

********	********		Data :	12/02/2010
********	********		Diseg.:	-
********	********		Progetto:	-
MODIFICA	DATA	FIRME	Visto:	-

Beschrijving:
4.245.175
LIJN SIGNALEN EINDS. UITSCHUIFBARE STRUCTUUR 8.0 m
AL AANWEZIG OP SN2010C

Cliente:			N° DISEGNO: 0.467.202
Progetto:	SNAKE 2010 RE NT E D.		
File disegno:	0.467.205	Pagina: 67	Pagina succ. 68 / Pagine Tot.: 68
Matricola:	-		

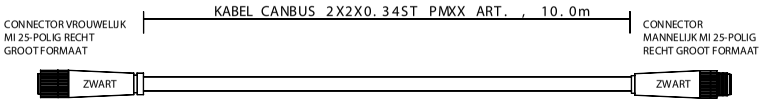

20100208 (wijziging voorgesteld door Marini 20100204):
-verv. vode 4.245.176 met code 4.245.nnn
-kabel 4.245.nnn heeft een lengte van 10.0m
-onthoud dat de bladen 1,56,68 gewijzigd worden

M12 VROUWELIJK 5-POLIG	KLEUREN KABEL	M12 MANNELIJK 5-POLIG
1	BRUIN	1
2	WIT	2
3	GEEL	3
4	GROEN	4
5	AFSCHERMING	5

MODIFICA	DATA	FIRME		
********	********		Data :	12/02/2010
********	********		Diseg.:	-
********	********		Progettto:	-
			Visto:	-

Beschrijving:
4.245.350
KABEL CANbus 10.0m M12-MANNELIJK - M12 VROUWELIJK
NIEUWE CODE VOOR 5N2010C-RE

Cliente:			N° DISEGNO: 0.467.202
Progettto:			
File disegno:	0.467.205	Pagina: 68	Pagina succ. 69 / Pagine Tot.: 68
Matricola:	-		

CONNECTOR MIL 7p
SCHROEF STUUR
VROUWELIJK

KABEL 7G1 PMX ART. 14169, 8.0m

CONNECTOR MIL 7p
SCHROEF STUUR
MANNELIJK

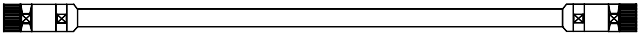

ZWART

ZWART

AANSLUITING PIN TO PIN

CONNECTOR 7-POLIG	MULTIKABEL 7 G1	CONNECTOR 7-POLIG	BESCHRIJVING
1	1	1	
2	2	2	
3	3	3	
4	4	4	
5	5	5	
6	6	6	
7	G. G.	7	

*********	*********		Data :	12/02/2010	Beschrijving: 4.245.177 KABEL KOLOM-KORF KNOPPENBORD AL OPSN2010C	Cliente:			N° DISEGNO: 0.467.202		
*********	*********		Diseg.:	-		Progetto:					
*********	*********		Progetto:	-		File disegno:	0.467.205	Pagina: 69	Pagina succ. 70	Pagine Tot.: 68	
MODIFICA	DATA	FIRME	Visto:	-		Matricola:	-				

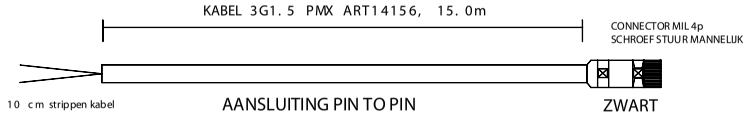

MULTIKABEL 3G1, 5	CONNECTOR 4-POLIG	BESCHRIJVING
BRUIN	1	
BLAUW	2	
G.G.	3	
	4	

MODIFICA	DATA	FIRME		
********	********		Data :	12/02/2010
********	********		Diseg.:	-
********	********		Progettto:	-
			Visto:	-

Beschrijving:
4.245.178
KABEL 3G1.5 LIJN 220VAC 15.0m
AL AANWEZIG OP SN2010C

Cliente:			N° DISEGNO: 0.467.202
Progettto:			
File disegno:	0.467.205	Pagina: 70	Pagina succ. 73 / Pagine Tot.: 68
Matricola:	-		

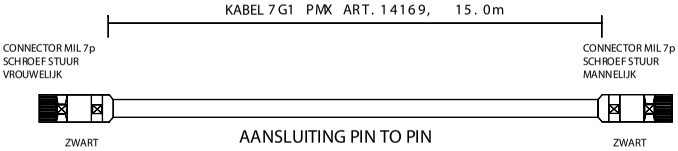

CONNECTOR 7-POLIG	MULTIKABEL 7G1	CONNECTOR 7-POLIG	BESCHRIJVING
1	1	1	
2	2	2	
3	3	3	
4	4	4	
5	5	5	
6	6	6	
7	G. G.	7	

MODIFICA	DATA	FIRME		
********	********		Data :	12/02/2010
********	********		Diseg.:	-
********	********		Progettto:	-
			Visto:	-

Beschrijving:
4.245.181
KABEL SIGNALEN KNOPPENBORD KORF
AL OPSN2010C

Cliente:			N° DISEGNO: 0.467.202
Progettto:			
File disegno:	0.467.205	Pagina: 73	Pagina succ. 75 / Pagine Tot.: 68
Matricola:	-		

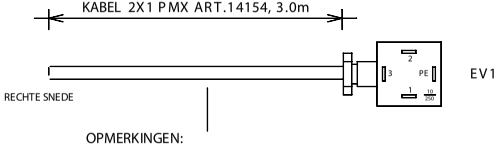

OPMERKINGEN:
-BESCHERM DE KABEL OVER DE HELE LENGTE MET GEGOLFDE DIAM_ext t=10mm code 9.780.060

KLEUREN KABEL 2G1	KOP EK1
BRUIN	PIN 1
BLAUW	PIN 2

********	********		Data :	12/02/2010	Beschrijving: 4.245.306 KABEL ELEKTROKLEPPEN 3.0m, ZWART AL GEDEFINIEERD IN 0.467.193	Cliente:			N° DISEGNO: 0.467.202	
********	********		Diseg.:	-		Progetto:	SNAKE2010RENT E D.			
********	********		Progetto:	-		File disegno:	0.467.205	Pagina: 75	Pagina succ. 76	Pagine Tot.: 68
MODIFICA	DATA	FIRME	Visto:	-		Matricola:	-			

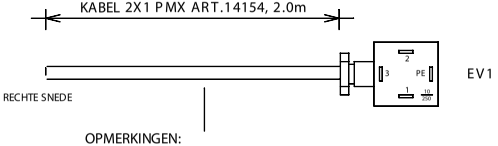

OPMERKINGEN:
-BESCHERM DE KABEL OVER DE HELE LENGTE MET GEGOLFDE DIAM_ext t=10mm code 9.780.060

KLEUREN KABEL 2G1	KOP EK1
BRUIN	PIN 1
BLAUW	PIN 2

*********	*********		Data :	12/02/2010
*********	*********		Diseg.:	-
*********	*********		Progettto:	-
MODIFICA	DATA	FIRME	Visto:	-

Beschrijving:
4.245.305
KABEL ELEKTROKLEPPEN 2.0m, ZWART
AL GEDEFINIEERD IN 0.467.193

Cliente:			N° DISEGNO: 0.467.202	
Progettto:	SNAKE2010RENT E D.			
File disegno:	0.467.205	Pagina: 76	Pagina succ. 79	Pagine Tot.: 68
Matricola:	-			

OPMERKINGEN:
-lengte ingekort met 3.0m 28/10/2009
van 15.0m-> 12.0m
-lengte ingekort met 2.0m 01/02/2009
van 12.0m-> 10.0m

KABEL 4X0.34 ST PMX ART. 14386H, 10.0m

CONNECTOR VROUWELIJK
M12 5-POLIG RECHT
GROOT FORMAAT

CONNECTOR
MANNELIJK M12 5-POLIG
RECHT GROOT FORMAAT

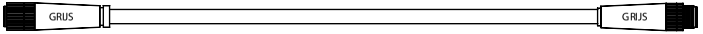

M12 VROUWELIJK 5-POLIG	KLEUREN KABEL	M12 MANNELIJK 5-POLIG
1	BRUIN	1
2	WIT	2
3	GEEL	3
4	GROEN	4
5	AFSCHERMING	5

********	********		Data :	12/02/2010	Beschrijving: 4.245.317 SIGNAAL 4...20mA ONDERKANT, PANTOGRAAF	Cliente:			N° DISEGNO: 0.467.202	
********	********		Diseg.:	-		Progetto:				
********	********		Progetto:	-		File disegno:	0.467.205	Pagina: 79	Pagina succ. 81	Pagine Tot.: 68
MODIFICA	DATA	FIRME	Visto:	-		Matricola:	-			

OPMERKINGEN:
-lengte ingekort met 3.0m 28/10/2009
van 15.0m-> 12.0m
-lengte ingekort met 2.0m 01/02/2009
van 12.0m-> 10.0m

KABEL 4X0.34 ST PVX ART.14386H, 10.0m

CONNECTOR VROUWELIJK
M12 5-POLIG RECHT
GROOT FORMAAT

CONNECTOR
MANNELIJK M12 5-POLIG
RECHT GROOT FORMAAT

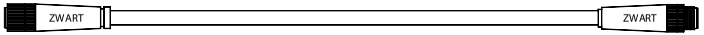

M12 VROUWELIJK 5-POLIG	KLEUREN KABEL	M12 MANNELIJK 5-POLIG
1	BRUIN	1
2	WIT	2
3	GEEL	3
4	GROEN	4
5	AFSCHERMING	5

********	********		Data :	12/02/2010		Beschrijving:	Cliente:			N° DISEGNO:	
********	********		Diseg.:	-		4.245.320	Progetto:			0.467.202	
********	********		Progetto:	-		SIGNAAL 4...20mA STANG, PANTOGRAAF	File disegno:	0.467.205	Pagina:	Pagina succ.	Pagine Tot.:
MODIFICA	DATA	FIRME	Visto:	-			Matricola:	-	81	83	68

(OPMERKINGEN: art. TEC- CB47, al gedefinieerd in kit kabels SN2010C)

BESCHRIJVING CN2 TLM-ZCMC21L1 5G1	SIGN. EINDS. ARM RECHTS 1 CN1
BRUIN	A
BLAUW	B
ZWART	
WIT-ZWART	

BESCHRIJVING CN2 TLM-ZCMC21L1 5G1	SIGN. EINDS. ARM RECHTS 2 CN2
BRUIN	A
BLAUW	C
ZWART	
WIT-ZWART	

BESCHRIJVING CN2 TLM-ZCMC21L1 5G1	EINDS. SLAPPE KETTING CN3
BRUIN	
BLAUW	
ZWART	D
WIT-ZWART	E

BESCHRIJVING CN2 TLM-ZCMC21L1 5G1	EINDS. UITSCHUIVEN 1 CN4
BRUIN	
BLAUW	
ZWART	D
WIT-ZWART	F

BESCHRIJVING CN2 TLM-ZCMC21L1 5G1	EINDS. UITSCHUIVEN 2 CN5
BRUIN	
BLAUW	
ZWART	D
WIT-ZWART	G

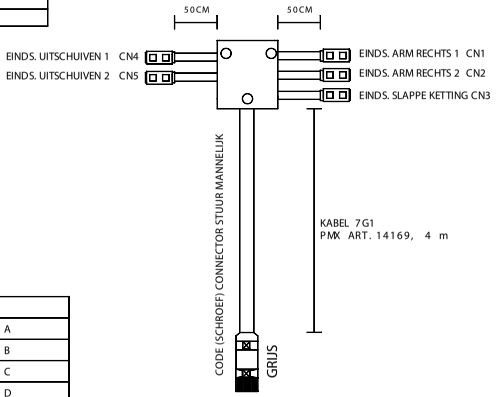

MIL 7p MANNELIJK	MULTIKABEL 7G1	BESCHRIJVING	
1	1	POSITIEVE NA SLEUTEL	A
2	2	SIGN. EINDS. ARM RECHTS 1	B
3	3	SIGN. EINDS. ARM RECHTS 2	C
4	4	POSITIEVE EINDS. UITSCHUIVEN EN SLAPPE KETTING	D
5	5	SIGN. EINDS. SLAPPE KETTING	E
6	6	SIGN. EINDS. UITSCHUIVEN 1	F
7	G. G.	SIGN. EINDS. UITSCHUIVEN 2	G

MODIFICA	DATA	FIRME		
********	********		Data :	12/02/2010
********	********		Diseg.:	-
********	********		Progetto:	-
			Visto:	-

Beschrijving:
4.245.173
KABEL 7G1-MIL 7p MAN./STEKKERDOOS 4m
KABEL VERZAMELING EINDSLAGEN ARM (UITSCHUIVEN 1,2; PAK1,2; SLAPPE KET.)

Cliente:			N° DISEGNO: 0.467.202
Progetto:			
File disegno:	0.467.205	Pagina: 83	Pagina succ. 84	Pagine Tot.: 68
Matricola:	-		

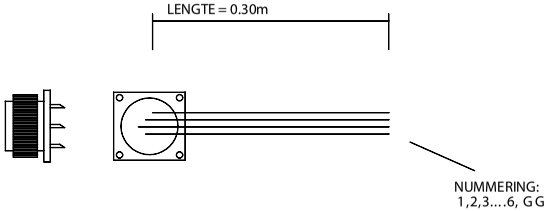

LET OP:
-CONNECTOR VROUWELIJK KABELDOORGANG MET BORGRING
-LENGTE KABELS 30cm DOORSNEDE 1mm^2
-CONNECTOR MIL 7-POLIG SCHROEF, GROOTTE 16S KABELDOORGANG
CONTACTEN AFMETING 16, CODE SERVICE A (BEDRIJFSSPANNING
700 V, TESTSPANNING 2000 VAC)
- PAKKING IP68

********	********		Data :	12/02/2010	Beschrijving: 4.245.345 CONN MIL 7p VR. KABELDOORGANG MET BORGRING.	Cliente:			N° DISEGNO: 0.467.202		
********	********		Diseg.:	-		Progetto:					
********	********		Progetto:	-		File disegno:	0.467.205	Pagina: 84	Pagina succ. 85	Pagine Tot.: 68	
MODIFICA	DATA	FIRME	Visto:	-		Matricola:	-				

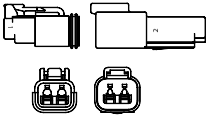

DETUSCH 2p VRL. DETUSCH 2p MNL.

DEUTSCH 2P
COMPLETE CONN.
cod.3.723.279.01
4534777 2p Vrouwelijke Connector
4534775 2p Mannelijke Connector
4534776 2p mann. Plaat voor sluiting blok
4534778 2p vrouw. Plaat voor sluiting blok
4534781 Mnl. klem
4534

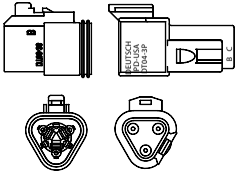

DETUSCH 3p VRL. DETUSCH 3p MNL.

4534789 3p Vrouwelijke Connector
4534787 3p Mannelijke Connector
4534788 3p mann. Plaat voor sluiting blok
4534790 3p vrouw. Plaat voor sluiting blok
4534781 Mnl. klem
4534782 Vrl. klem

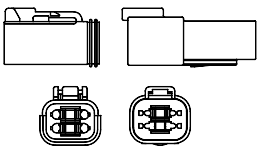

DETUSCH 4p VRL. DETUSCH 4p MNL.

DEUTSCH 4P
COMPLETE CONN.
cod.3.723.280.01
4534800 4p Vrouwelijke Connector
4534798 4p Mannelijke Connector
4534801 4p Vrouwelijke Blok Sluiting
4534799 4p Mannelijke Blok Sluiting.
4534781 Mnl. klem
4534782 Vrl. klem

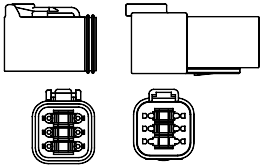

DETUSCH 6p VRL. DETUSCH 6p MNL.

DEUTSCH 6P
COMPLETE CONN.
cod.3.723.281.01
4534384 6p Vrouwelijke Connector
4534386 6p Mannelijke Connector
4534383 6p Vrouwelijke Blok Sluiting
4534385 6p Mannelijke Blok Sluiting.
4534781 Mnl. klem
4534782 Vrl. klem

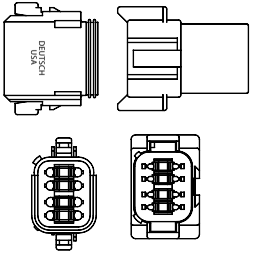

DETUSCH 8p VRL. DETUSCH 8p MNL.

DEUTSCH 8P
COMPLETE CONN.
cod.3.723.282.01
4534857 8p Vrouwelijke Connector
4534855 8p Mannelijke Connector
4534858 8p Vrouwelijke Blok Sluiting
4534856 8p Mannelijke Blok Sluiting.
4534781 Mnl. klem
4534782 Vrl. klem

DETUSCH 12p VRL. DETUSCH 12p MNL.

DEUTSCH 12P
COMPLETE CONN.
cod.3.723.283.01
4534461 12p Vrouwelijke Connector DT04-12P
4534462 12p Mannelijke Connector DT06-12S
4534463 12p Vrouwelijke Blok Sluiting
4534464 12 p Mannelijke Blok Sluiting.
4534781 Mnl. klem
4534782

TOEBEHOREN:
4534433 Mnl. vergulde klem
4534434 Vrl. vergulde klem
4534436 Dop cod.114017

********	********		Data :	12/02/2010		Beschrijving:	Cliente:			N° DISEGNO:		
********	********		Diseg.:	-		CONNECTOREN STUREN DEUTSCH	Progetto:			0.467.202		
********	********		Progetto:	-			File disegno:	-	Pagina:	Pagina succ.	Pagine Tot.:	
MODIFICA	DATA	FIRME	Visto:	-			Matricola:	-	85	101	68	

ELEKTRISCHE INSTALLATIE SN2010C										
BEDR.SCHEMA	SCH. AFG. KABELS	KIT KABELS O&S ONDER	KIT KABELS O&S BOVEN	KIT KABELS c/L TEC ONDER	KIT KABELS c/L TEC BOVEN	STD		TEMP.RANGE UITGEBREID ("TROP.")		VOEDINGS-SPANNING
						ONDERSTRUCTUUR	BOVENSTRUCTUUR	ONDERSTRUCTUUR	BOVENSTRUCTUUR	
0.467.200	0.467.205	3.920.796	3.920.795	3.920.793	3.920.794	3.920.791	3.920.792	3.920.nnn	3.920.nnn	12VDC
						3.920.nnn	3.920.nnn	3.920.nnn	3.920.nnn	24VDC

OPTIONAL:

CODE	BESCHRIJVING	OPMERKINGEN
2451nnn00 (ex 245108700)	DALEN NOOD	Kabel 2x1 en Deutsch connectoren 2P, kit nooddalen TEC code 546528200: - nr.1 Schakelaar voor knoppenbord voor nooddalen; - nr.2 relais steun op CRA - nr.1 zekering+zekeringendoos 10A - nr.2 conn. Voor EK handmatige bekabeling - 20 m kabel 4x1+nr.4 conn.
245109000	KIT ELEKTROPOMP 230V MONOFASE 2.2kW AUX	Kabel 3G1.5, Paneel ingang 230V 32A code 4625122 Deutsch connectoren 4p en 6p
2451nnn00	STOPCONTACT 12/24VDC AUX IN KORF	Kabel 2X1, Deutsch connectoren 2p, stopcontact Hella 12/24Vdc code 453427200

********	********		Data :	12/02/2010		Beschrijving: LUSTEN MACHINE	Cliente:			N° DISEGNO: 0.467.202		
********	********		Diseg.:	-			Progetto:					
********	********		Progetto:	-			File disegno:	-	Pagina: 101	Pagina succ.	Pagine Tot.: 68	
MODIFICA	DATA	FIRME	Visto:	-			Matricola:	-				

OIL&STEEL

MACCHINE PER
LAVORO AEREO

OIL & STEEL SPA
Sede legale: Via G. Verdi, 22
41018 SAN CESARIO S/P (Mo) - Italy

Tel. +39 059.93.68.11
Fax +39 059.93.68.00
http://www.oilsteel.com
e-mail: info@oilsteel.com

Opgesteld door **Unistudio** - Modena